1529906

ERSATZTEILLISTE

SPARE PARTS - PIECES DE RECHANGE

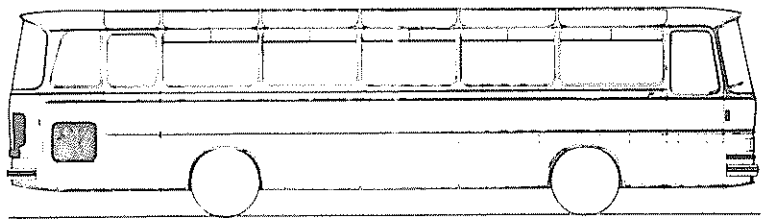

S 140 H

Kässbohrer

KARL KÄSSBOHRER FAHRZEUGWERKE GMBH
7900 ULM/DONAU TELEFON (0731)** 18 11 TELEX 07 12 766
ZWEIGWERKE DORTMUND HAMBURG FRANKFURT BERLIN
MÜNCHEN KÄSSBOHRER-AUSTRIA, SALZBURG
KÄSSBOHRER-FRANCE, PARIS

564-749-1

Allgemein

1. Abbildungen sind im einzelnen nicht immer verbindlich.
Sie sind nicht Grundlage einer Montageanleitung.
Wir behalten uns evtl. Änderungen vor.
Die Ansichten sind von links in Fahrtrichtung dargestellt.

Bezeichnungen wie links oder rechts, vorn oder hinten, stets im Sinne der Fahrtrichtung– falls nicht ausdrücklich anders angegeben

Änderungen technischer Art werden durch auswechselbare Ergänzungsblätter nachgereicht, aber nur den, dem Änderungsdienst angeschlossenen Abteilungen, Werkstätten, Vertretungen usw.

2. Kataloghandhabung

2.1 Teile, deren Benennungen nach rechts eingerückt wurden, sind Einzelteile der darüberstehenden Ersatzteile.

2.2 Maßangaben (Länge, ⌀) verstehen sich in mm.
Ausnahmen sind besonders vermerkt.

2.3 Sind Einzelteile oder Baugruppen in Abhängigkeit vom Fahrzeugtyp oder von anderen Aggregaten in ihrer Ausführung verschieden, so ist dies bei dem Einzelteil, oder der Baugruppe vermerkt.

3. Aufschlüsselung

3.1 Gruppen - Nummer

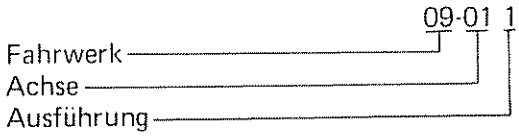

3.2 Druck-Nummer

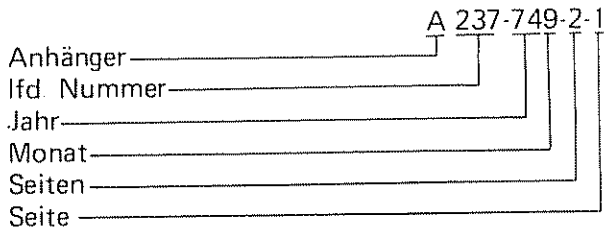

4. Ersatzteilbestellung, Anschriften siehe Rückseite

Bitte geben Sie bei jeder Bestellung an:

Fahrzeug-Nummer
Fahrzeug-Typ
Teil-Nr., Benennung und Stückzahl

5. Warenrücksendung an:

Karl Kässbohrer Fahrzeugwerke GmbH.
Abt. Rückwareneingang
79 Ulm/Donau
Eingang Magirusstraße

01 Motor siehe Motorkatalog
- 01-01 Motor-Lagerung

02 Motorregelung
- 02-01 Fahrfußhebel
- 02-02 Seilzug
- 02-03 Motorregelung
- 02-04 Leitung Motorbremse, Motorregelung
- 02-05 Kraftstoffbehälter
- 02-06 Leitung für Kraftstoffbehälter

03 Auspuff- und Luftsauganlage
- 03-01 Luftsauganlage
- 03-02 Auspuffanlage

04 Kühlung, Heizung, Lüftung
- 04-01 Kühler
- 04-02 Lüfterantrieb
- 04-03 Spannrolle-Befestigung
- 04-04 Spannrolle-Lagerung
- 04-06 Wasserleitung, Fahrgastraum
- 04-07 Wasserleitung, Motorraum
- 04-08 Heizschrank
- 04-09 Dachlüfter

05 Kupplung und Betätigung
- 05-01 Kupplung
- 05-02 Fußhebelwerk
- 05-03 Leitung für Kupplung
- 05-04 Zylinder - Einzelteile

06 Getriebe, Geräteantriebswellen
- 06-01 Getriebeschaltwelle
- 06-02 Schaltstange
- 06-03 Fernschaltbock
- 06-04 Winkelgetriebe
- 06-05 Geräteantriebswelle
- 06-06 Magnetventil

08 Gelenkwelle
- 08-01 Gelenkwelle

09 Hinterachse
- 09-01 Hinterachse
- 09-02 Achseinsatz

10 Hinterachsfederung
- 10-01 Hinterachsfederung
- 10-02 Hinterfeder-Aufhängung Dreieckslenker, Federaufhängung
- 10-03 Achsstrebe Lenkerarm,
- 10-04 Luftfederbalg

11 Hinterradbremse, Handbremse

11-01 Hinterradbremse
11-02 Radzylinder
11-03 Handbremsanlage

12 Bremsanlage, Druckluftanlage

12-01 Bremsanlage
12-02 Luftfederung - Leitung
12-03 Luftbehälter - Befestigung
12-04 Luftpresser
12-05 Leitung - Getriebe
12-06 Geräte, Einzelteile
12-07 Verschraubungen

13 Vorderradbremse

13-01 Vorderradbremse
13-02 Radzylinder

14 Vorderes Fahrwerk

14-01 Vorderes Fahrwerk
14-02 Vorderachslaufteil
14-03 Schraubenfeder
14-04 Luftfederbalg

15 Lenkung

15-01 Lenkung
15-02 Umlenkhebel
15-03 Leitung, Hydrolenkung

18 Bereifung

18-01 Bereifung
18-02 Radzierscheibe

19 Wirbelstrombremse

19-01 Telma-Bremse
19-02 Telma-Bremse-Lagerung

22 Gerippe

22-01 Gerippe, vorn
22-02 Seitenwand, links
22-03 Seitenwand, rechts
22-04 Dachgerippe
22-05 Gerippe, hinten

24 Elektrische Ausrüstung

24-01 Instrumentenbrett
24-02 Kombiinstrument
24-03 Beleuchtung außen
24-04 Beleuchtung innen
24-05 Schalttafel hinten, Batterie
24-06 Lichtmaschine
24-07 Scheibenwischer, Scheibenwaschanlage
24-08 Schalttafel vorn

25 Radio

25-01 Radio, Mikrofon, Casetten-Recorder

26 Beblechung, Endquerträger

- 26-01 Beblechung außen
- 26-02 Endquerträger
- 26-03 Anhängerkupplung

28 Ausstattung

- 28-01 Ausstattung außen
- 28-02 Ausstattung innen
- 28-03 Gepäckablage
- 28-04 Vorhänge
- 28-05 Sonnenrollo
- 28-06 Fahrertisch
- 28-07 Stoßstange vorn
- 28-08 Stoßstange hinten
- 28-09 Haltestange

29 Verglasung

- 29-01 Windschutzscheibe
- 29-02 Dachverglasung
- 29-03 Rückwandfenster
- 29-04 Seitenwandverglasung
- 29-05 Türverglasung
- 29-06 Fahrerfenster

30 Klappen

- 30-01 Reserveradklappe
- 30-02 Gepäckraumklappe, Stützen
- 30-03 Seitenwandklappe
- 30-04 Kühlergitter
- 30-05 Rückwandklappe
- 30-06 Motorraumklappe
- 30-08 Klappen-Übersicht

31 Türen

- 31-01 Drehtür
- 31-02 Außenschwingtür
- 31-03 Betätigung - Außenschwingtür
- 31-04 Leitung - Außenschwingtür
- 31-05 Türriegel

32 Bestuhlung

- 32-01 Fahrerstuhl
- 32-02 Bestuhlung
- 32-03 Verstellung
- 32-04 Verstellung / KLS-Stuhl

35 Klimaanlage

36 Werkzeug - Zubehör

- 36-01 Werkzeug - Zubehör
- 36-02 Zubehör-Schlüssel

01-01 **Motor kpl., Motorlagerung**
Motor compl , Engine mounting Moteur compl., suspension du moteur

01-02 **Zylinderkurbelgehäuse**
Cylinder block Block-cylindres

01-03 **Steuergehäuse**
Timing gear case Carter de distribution

01-04 **Zylinderkopf**
Cylinder head Culasse

01-05 **Kipphebel, Schmierung**
Rocker arm, lubrication Culbuteurs, lubrification

01-06 **Kurbelwelle**
Crankshaft Vilbroquin

01-07 **Nockenwelle**
Camshaft Arbre à cames

01-08 **Kraftstoffeinspritzung**
Fuel injection Système d'injection du curburant

01-09 **Einspritzpumpe**
Injection pump Pompe à injection

01-10 **Ölpumpe**
Oil pump Pompe à huile

01-11 **Wärmetauscher**
Heat exchanger Echangeur de chaleur

01-12 **Hauptstromölfilter**
Main flow oil filter Filtre à huile du circuit principal

01-13 **Freistrahlzentrifuge**
Free jet centrifuge Centrifugeur à libre jet

01-14 **Wasserpumpe**
Water pump Pompe à eau

01-15 **Wasserleitung**
Water lines Conduites d'eau

01-16 **Auspuffkrümmer**
Exhaust manifold Collecteur d'echappement

01-17 **Frischluftansaugung**
Air intake Collecteur d'admission

01-18 **Anlasser**
Starting motor Démarreur

01-19 **Keilriemen-Übersicht**
V-belt - summary Courroi trapézoïdale - sommaraire

01-20 **Dichtungssatz**
Gasket kit Panoplie de joints

01-21 **Lichtmaschine** siehe 24-06
Generator Génératrice

01-22 **Luftpresser** siehe 12-04
Air compressor Compresseur d' air

Motor kpl., Motorlagerung *Motor 524K*

Engine mounting
Suspension de moteur

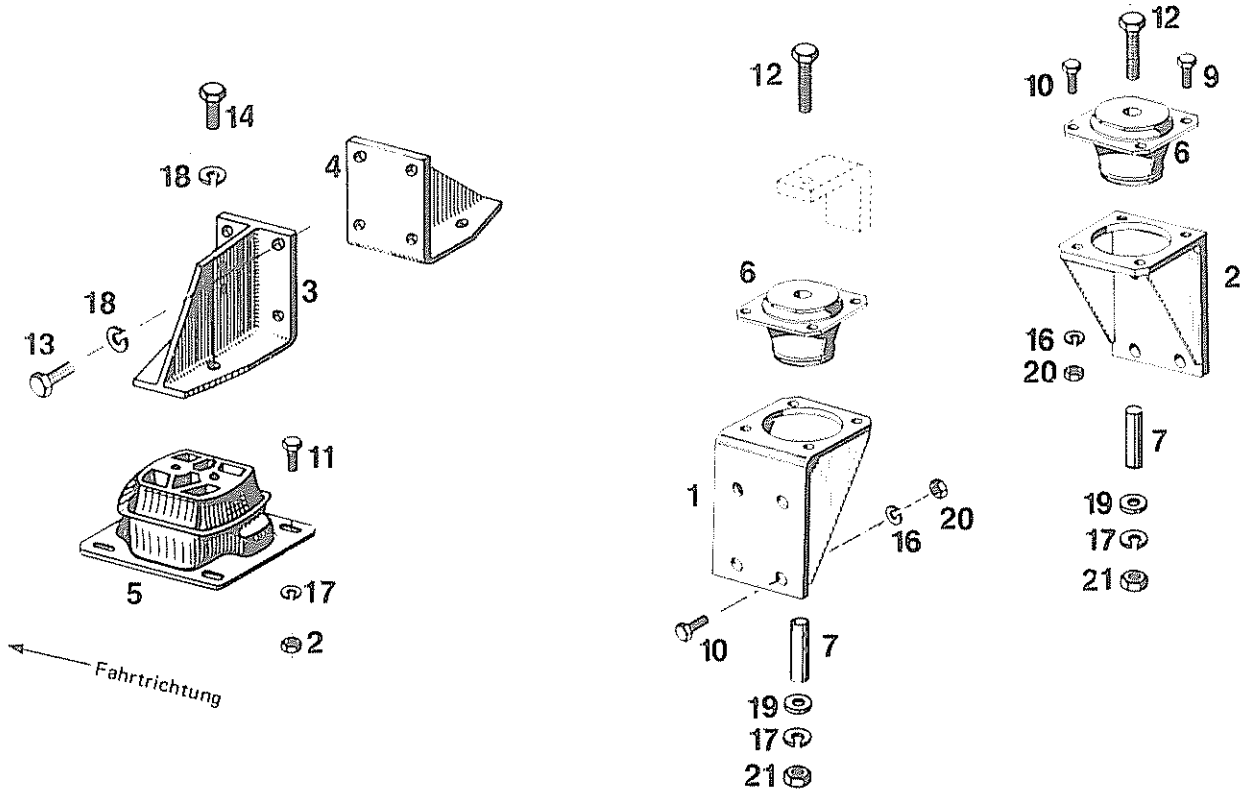

Pos. Item. Pos.	Teil-Nummer Spare part No. Numéro de piece	Stück Quantity Nombre	Benennung Description Désignation		
	8.311.214.000E		Motor kpl.	*524-20K*	
	8.311.215.000E		Motor kpl.	*524-21K*	
	8.311.216.000E		Motor kpl.	*524-24K*	
	108-31.10.000-25A		Motorlagerung kpl.	*Pos. 1-21 1)*	
				Pos. 22-35 siehe Rückseite	
1	108-31.10.110-25C	1	Motorträger	*hinten, links*	
2	108-31.10.120-25C	1	Motorträger	*hinten, rechts*	
3	108-31.10.120-01D	1	Motorträger	*vorn, links*	
4	108-31.10.130-01D	1	Motorträger	*vorn, rechts*	
5	4.771.166.055E	2	Motorlager	*vorn*	
6	4.771.229.000E	2	Motorlager	*hinten*	
7	108-31.10.151-25E	2	Distanzhülse		
9	0.200.933.036	2	Skt.-Schraube	M 10x20	DIN 933-8.8
10	0.200.933.040	14	Skt.-Schraube	M 10x30	DIN 933-8.8
11	0.200.933.055	8	Skt.-Schraube	M 12x25	DIN 933-8.8
12	0.200.931.078	2	Skt.-Schraube	M 12x110	DIN 931-8.8
13	0.200.933.072	8	Skt.-Schraube	M 14x30	DIN 933-8.8
14	0.200.961.009	4	Skt.-Schraube	M 14x1,5x25	DIN 961-8.8
16	0.200.127.007	16	Federring	B 10	DIN 127
17	0.200.127.008	10	Federring	B 12	DIN 127
18	0.200.127.009	12	Federring	B 14	DIN 127
19	0.200.125.012	2	Scheibe	13	DIN 125
20	0.200.934.010	14	Mutter	M 10	DIN 934-8
21	0.200.934.015	10	Mutter	M 12	DIN 934-8

1328-7311-2-1

1) ab Fahrzeug-Nr. siehe 01-01.B

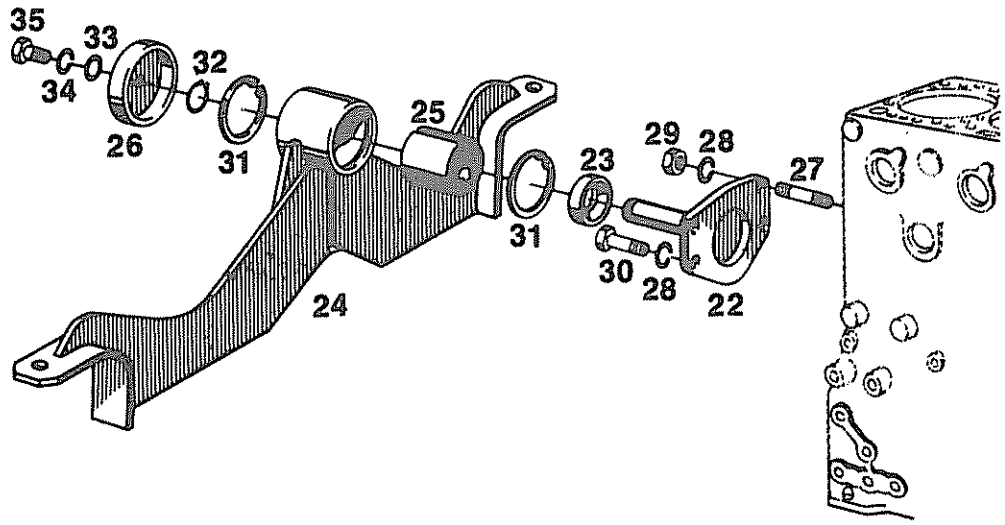

Pos. Iterm. Pos.	Teil-Nummer Spare part No. Numéro de piece	Stück Quantity Nombre	Benennung Description Désignation		
22	8.300.100.508	520-181.01-32	1	Tragzapfen	
23	8.300.100.588	598-00.62-74	1	Abstandring	
24	8.300.002.122	523-181.12-30	1	Motorträger	
25	8.300.100.518	520-181.01-90	1	Gummilager	
26	8.300.100.532	520-181.01-61	1	Schutzdeckel	
27	0.100.939.042		2	Stiftschraube	M 12x30 DIN 939-8.8
28	0.100.128.003		4	Federring	12 DIN 128
29	0.200.934.015		2	Skt.-Mutter	M 12 DIN 934-8
30	0.200.933.060		2	Skt.-Schraube	M 12x35 DIN 933-8.8
31	0.100.472.040		2	Sicherungsring	85x3 DIN 472
32	0.100.471.030		1	Sicherungsring	45x1,75 DIN 471
33	0.200.125.010		1	Scheibe	10,5 DIN 125
34	0.100.128.002		1	Federring	10 DIN 128
35	0.200.933.200		1	Skt.-Schraube	M 10x22 DIN 933-8.8

Zylinderkurbelgehäuse *Motor 524*

Cylinder block

Block-Cylindres

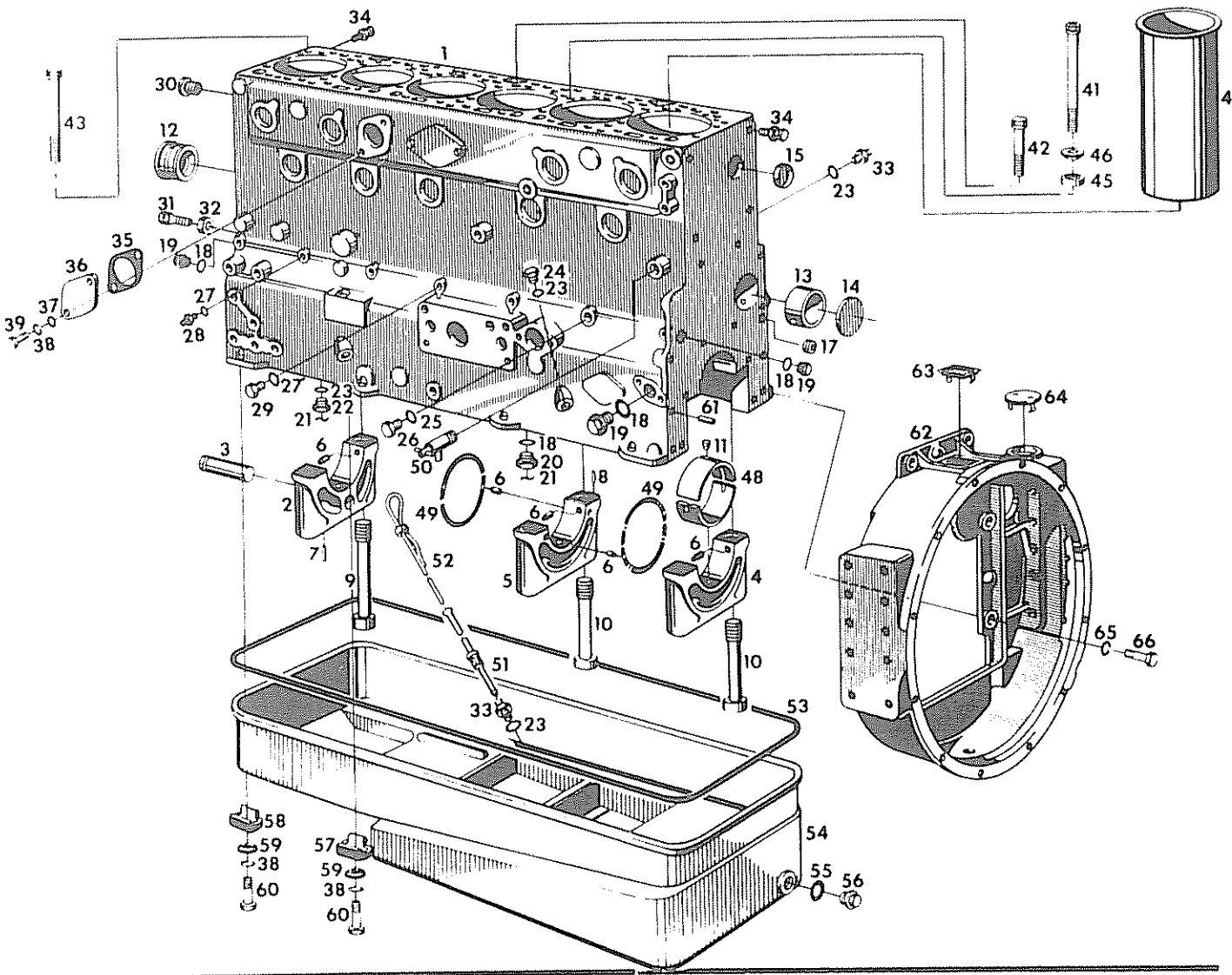

Pos. Item Pos.	Teil-Nummer Spare part No Numbro de piece	Stück Quantity Nombre		Benennung Description Désignation
1	8.300.000.006	524-111.02-10	1	Zylinderkurbelgehäuse *ohne Pos. 40*
2	8.300.100.054	520-111.25-35	1	Kurbelwellenlagerdeckel *für Lager I*
3	8.300.100.055	520-111.03-76	1	Lagerzapfen *25,0 Ø*
	8.300.100.056	520-111.04-76	1	Lagerzapfen *25,3 Ø*
4	8.300.100.057	520-111.23-35	5	Lagerdeckel *für Lager 2,3,4,6,7*
5	8.300.100.058	520-111.24-35	1	Lagerdeckel *für Lager 5*
6	8.300.100.059	598-000.17-76	9	Zentrierstift
7	0.101.473.076		2	Zylinderkerbstift 6x16 DIN 1473
8	0.101.481.088		2	Spannhülse 6x26 DIN 1481
9	8.300.100.060	520-111.03-81	2	Innensechskantschraube
10	8.300.100.061	520-111.02-81	12	Innensechskantschraube
11	8.300.100.062	523-119.00-76	7	Haltezapfen *für Kurbelwellenlager*
12	8.300.100.063	520-111.00-71	1	Buchse *für Nockenwellenlager 1*
13	8.300.100.064	520-111.01-71	3	Buchse *für Nockenwellenlager 2,3,4*
14	8.300.100.065	520-111.02-61	1	Verschlußdeckel
15	0.100.443.015		15	Verschlußdeckel 40 DIN 443
17	6.331.161.000		2	Verschlußschraube M 16x1,5
18	8.300.100.492	1085 757	1	Dichtring B 22x28
	0.107.693.067		3	Dichtring A 22x27 DIN 7603
19	8.300.100.044	346 997	3	Verschlußschraube AM 22x1,5
20	6.335.221.000		1	Verschlußschraube M 22x1,5
21	1.353.010.977		2	Sicherungsdraht *1Ø, 200 lg, D5/1 verz.*
22	6.391.141.020		1	Verschlußschraube AM 14x1,5

Pos. Iterm. Pos.	Teil-Nummer Spare part No Numéro de piece	Stück Quantity Nombre	Benennung Description Désignation
23	0.107.603.033	3	Dichtring A 14x18 DIN 7603
24	6.391.141.020	2	Verschlußschraube AM 14x1,5
25	0.107.603.046	1	Dichtring A 16x22 DIN 7603
26	6.391.161.020	1	Verschlußschraube AM 16x1,5
27	0.107.603.011	9	Dichtring A 10x14 DIN 7603
28	8.300.000.604	1	Schraubstutzen A 4 DIN 7627
29	6.391.101.020	8	Verschlußschraube AM 10x1
30	8.300.100.066 520-111.00-85	1	Gewindebuchse
31	8.300.100.067 524-355.00-79	1	Ölspritzdüse
	8.300.100.551 520-355.00-79	1	Ölspritzdüse
32	0.200.936.004	2	Skt.-Mutter M 10x1 DIN 936
33	8.300.000.605	1	Schraubstutzen A 8 DIN 7627
34	8.300.100.020 598-111.00-49	4	Aufhängeknopf
35	8.300.100.068 598-000.07-94	1	Dichtung
36	8.300.100.069 598-000.24-61	1	Verschlußdeckel
37	0.200.125.010	2	Scheibe 10,5 DIN 125
38	0.100.128.002	10	Federring B 10 DIN 128
39	0.200.933.150	2	Skt.-Schraube M 10x22 DIN 933-8.8
	8.300.100.592 524-555.00-50	2	Ölspritzdüse *mit Öldruckventil*
40	8.300.100.070 524-111.00-19	6	Zylinderlaufbuchse *"A" 134,0 Ø*
	8.300.100.071 524-112.00-19	6	Zylinderlaufbuchse *"B" 134,0 Ø*
	8.300.100.072 524-111.01-19	6	Zylinderlaufbuchse *"AA" 134,25 Ø 1)*
	8.300.100.073 524-112.01-19	6	Zylinderlaufbuchse *"BB" 134,25 Ø 1)*
41	8.300.100.596 524-121.02-81	4	Skt.-Schraube *mit Bund*
42	8.300.100.078 523-121.00-81	6	Skt.-Schraube *mit Bund*
43	8.300.100.079 523-121.01-81	25	Skt.-Schraube *mit Bund*
45	8.300.100.080 524-192.00-79	4	Kegelpfanne
46	8.300.100.081 524-192.00-87	4	Kugelscheibe
	8.300.100.082 523-111.00-79	2	Spannhülse
48		7	Kurbelwellenlager
	8.300.100.083 520-113.68-73		*Zapfen Ø 95,00 mm Stufe normal*
	8.300.100.084 520-113.69-73		*Zapfen Ø 94,75 mm Stufe I*
	8.300.100.085 520-113.70-73		*Zapfen Ø 94,50 mm Stufe II*
	8.300.100.086 520-113.71-73		*Zapfen Ø 94,25 mm Stufe III*
	8.300.100.087 520-113.72-73		*Zapfen Ø 94,00 mm Stufe IV*
	8.300.100.088 520-113.73-73		*Zapfen Ø 93,75 mm Stufe V*
49	8.300.100.089 520-113.04-77	4	Anlaufringhälfte *Normalmaß*
	8.300.100.090 520-113.06-77	4	Anlaufringhälfte *Übermaß*
50	8.016.161.000	1	Ablaßventil M 18x1,5
51	8.300.100.091 520-585.14-50	1	Führungsrohr
	8.300.100.092 520-585.01-34	1	Halter
	8.300.100.093 522-496.01-58	1	Schelle
	0.200.933.010	1	Skt.-Schraube M 6x10 DIN 933-8.8
	0.100.128.001	1	Federring B 6 DIN 128

1) Reparatursatz für ausgeschlagene Kurbelgehäuse

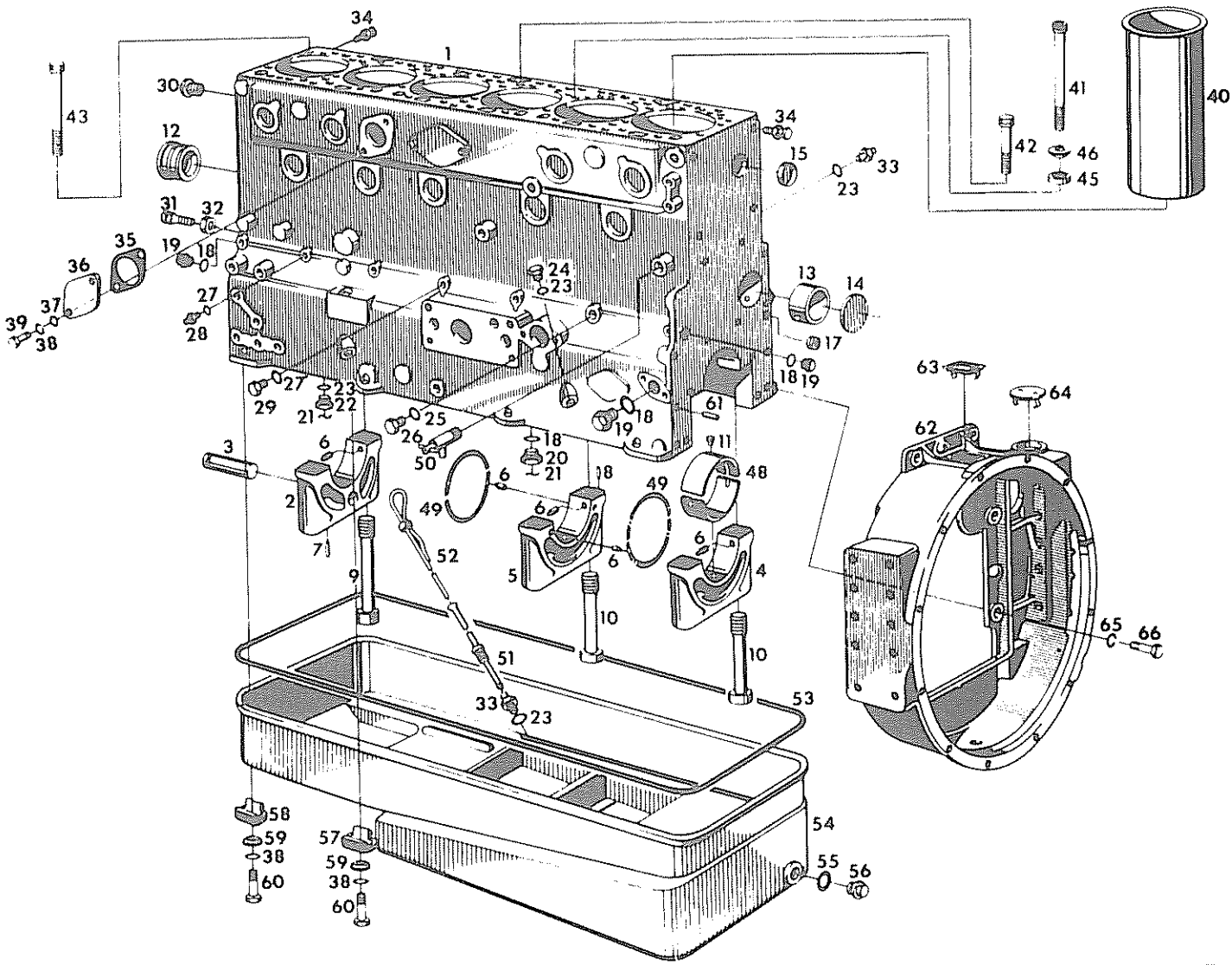

Pos. Item. Pos.	Teil-Nummer Spare part No Numbro de piece	Stück Quantity Nombre		Benennung Description Désignation
52	8.300.100.094	520-586.23-40	1	Ölstandmeßstab
53	8.300.100.095	513-194.01-94	1	Dichtung
54	8.300.000.007	520-141.15-00	1	Ölwanne
55	8.300.100.487		1	Dichtring B 30x38 DIN 7603
56	6.391.301.022		1	Verschlußschraube CM 30x1,5
57	8.300.100.096	512-194.00-37	4	Befestigungsbügel
58	8.300.100.097	512-194.01-37	4	Befestigungsbügel
59	8.300.100.098	512-194.00-75	8	Kugelscheibe
60	0.200.933.046		8	Skt.-Schraube M 10x45 DIN 933-8.8
61	0.011.900.004	585 073	2	Kerbstift 13x20 *Kerpin S24*
62	8.300.100.552	520-151.26-10	1	Schwungradgehäuse
63	8.300.100.017	C61-11.60-001	1	Schaulochdeckel
64	8.300.100.099	513-151.02-60	1	Schaulochdeckel
65	0.100.128.003		10	Federring B 12 DIN 128
66	0.100.933.178		10	Skt.-Schraube M 12x35 DIN 933-10.9

Steuergehäuse *Motor 524*
Timing gear case
Carter de distribution

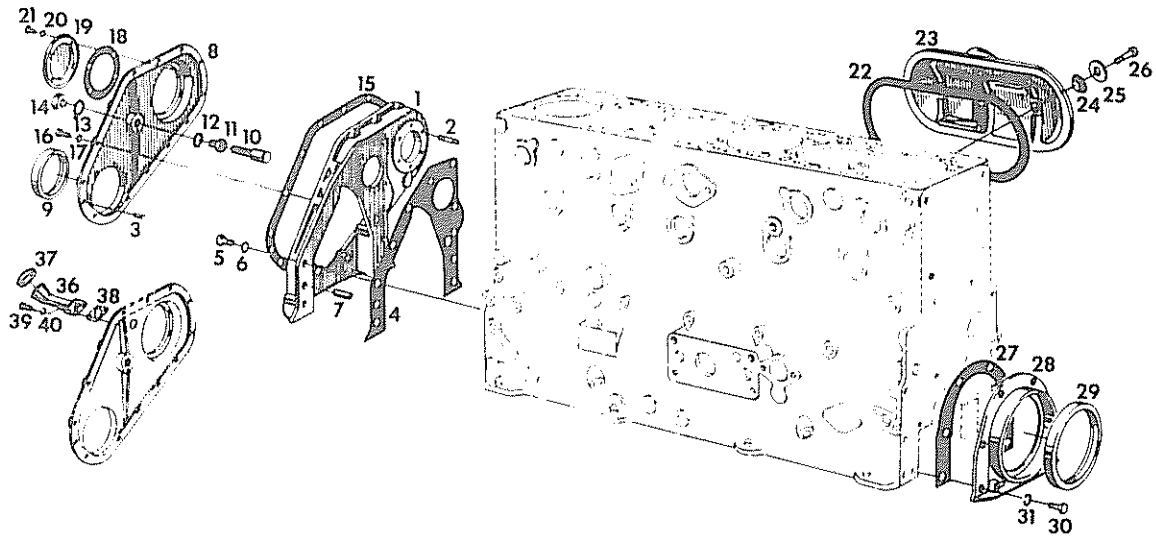

Pos. Item. Pos.	Teil-Nummer Spare part No Numéro de piece	Stück Quantity Nombre		Benennung Description Désignation
1	8.300.000.023	520-131.12.10	1	Steuergehäuse
2	0.200.835.017	DIN 835-5.6	6	Stiftschraube M 8x18
3	0.011.900.002	585 058	2	Kerbstift *Kerpin S24* 5x12
4	8.300.100.146	513-193.00-94	1	Dichtung
5	0.200.933.038	DIN 933-8.8	9	Skt.-Schraube M 10x25
5.1	0.200.933.040	DIN 933-8.8	1	Skt.-Schraube M 10x30
5.2	0.200.125.010	DIN 125	1	Scheibe 10,5
6	0.100.128.004	DIN 128	10	Federring 10
7	0.011.900.004	585 073	1	Kerbstift *Kerpin S24* 13x20
8	8.300.100.148	523-132.00-10	1	Deckel
8.1	8.300.100.580	688 662	1	Verschlußdeckel
9	8.300.100.550	990 075	1	Radialdichtring A 75x95x13
10	8.300.100.149	513-132.00-83	1	Druckschraube
11	8.300.100.150	512-132.00-85	1	Gewindebuchse
12	0.100.432.002	DIN 432	1	Sicherungsblech 19
13	0.100.125.038	DIN 125	1	Scheibe 13,5
14	0.200.936.006	DIN 936-8	1	Skt.-Mutter M 12x1,5
15	8.300.100.151	520-139.00-94	1	Dichtung
16	0.200.933.015	DIN 933-8.8	11	Skt.-Schraube M 6x25
16.1	0.200.912.014	DIN 912-8.8	2	Innensechskantschraube M 6x35
17	0.100.128.001	DIN 128	13	Federring 6

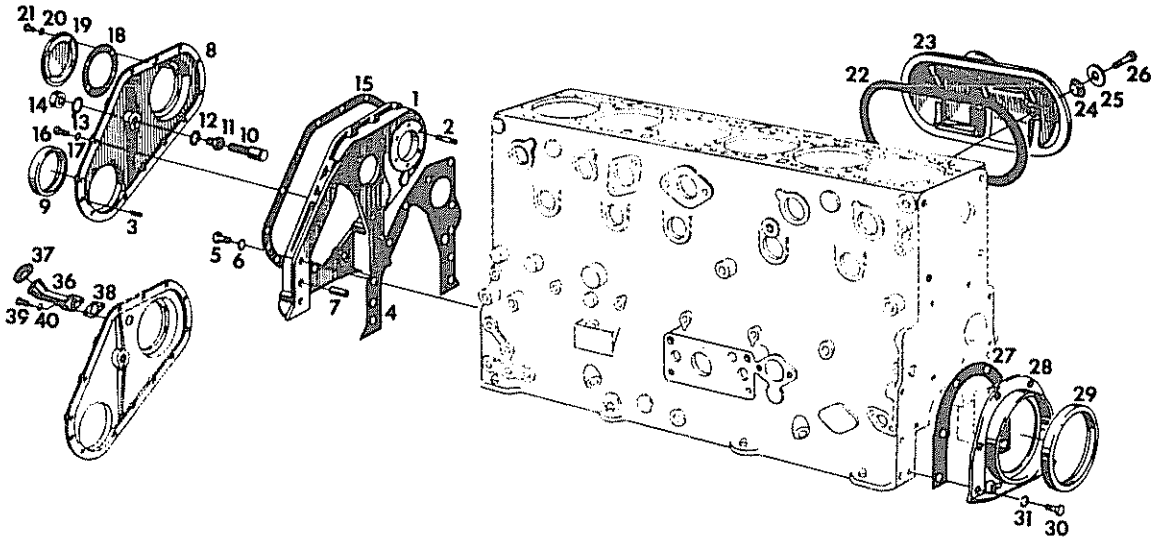

Pos. Iterm. Pos.	Teil-Nummer Spare part No. Numéro de piece	Stück Quantity Nombre		Benennung Description Désignation	
18	8.300.100.152	512-132.00-94	1	Dichtung	
22	8.300.100.153	512-197.02-94	2	Dichtung	
23	8.300.100.155	523-173.00-16	1	Verkleidung	
24	8.300.100.118	C61-17.94-005	4	Dichtring	
25	8.300.100.156	512-197.00-75	4	Scheibe	
26	0.200.931.042	DIN 931-8.8	4	Skt.-Schraube	M 10x60
27	8.300.100.157	513-197.05-94	1	Dichtung	
28	8.300.100.158	523-172.00-15	1	Deckel	
29	8.300.100.570	990 076	1	Radialdichtung	A 130x160x15
30	0.200.933.022	DIN 933-8.8	2	Skt.-Schraube	M 8x20
30.1	0.200.933.026	DIN 933-8.8	4	Skt.-Schraube	M 8x35
31	0.100.128.004	DIN 128	8	Federring	8
36	8.300.100.163	523-581.01-50	1	Öleinfüllung	
37	8.311.000.480	681 125	1	Verschlußdeckel	B 40 *blau* *blew*
38	8.300.100.582	567 119	1	Dichtung	36 DIN 71511
39	0.200.933.023	DIN 933-8.8	2	Skt.-Schraube	M 8x25
40	0.100.128.004	DIN 128	2	Federring	8

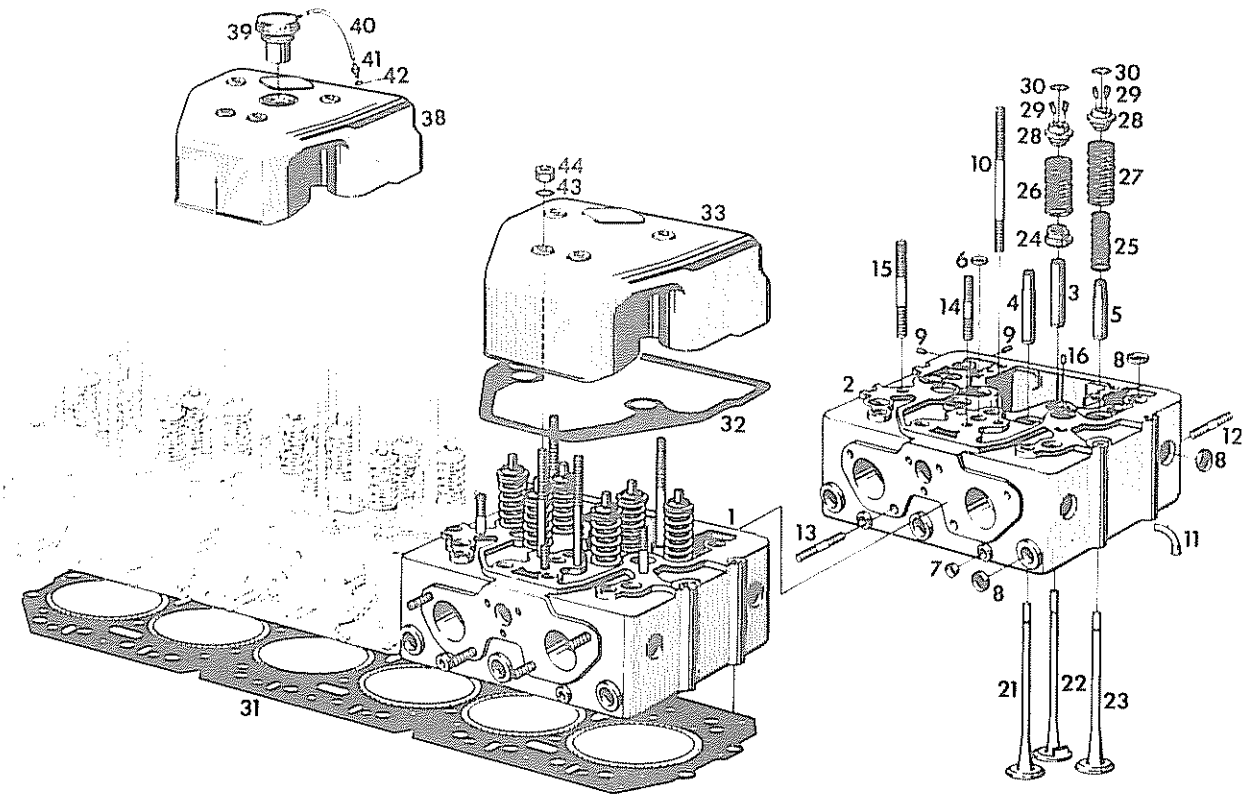

Pos. Item. Pos.	Teil-Nummer Spare part No. Numéro de piece	Stück Quantity Nombre		Benennung Description Désignation
1				Zylinderkopf + *Ventile + Ventilführungen 1)*
1.1	8.300.000.016	523-120.16-00	1	*vorn*)
1.2	8.300.000.017	523-120.17-00	1	*mitte*) *ohne Stiftschrauben*
1.3	8.300.000.018	523-120.18-00	1	*hinten*)
2				Zylinderkopf + *Ventilführungen 1)*
2.1	8.300.000.019	523-127.16-00	1	*vorn*)
2.2	8.300.000.020	523-127.17-00	1	*mitte*) *ohne Stiftschrauben*
2.3	8.300.000.021	523-127.18-00	1	*hinten*)
			6	Ventilführung
3	8.300.100.121	520-121.10-71		*Einlaßschirmventil, Normalmaß*
3.1	8.300.100.122	520-121.11-71		*Einlaßschirmventil, Übermaß*
4	8.300.100.123	520-121.09-71		*Einlaßventil, Normalmaß*
4.1	8.300.100.124	520-121.12-71		*Einlaßventil, Übermaß*
5	8.300.100.125	523-121.00-71		*Auslaßventil, Normalmaß*
5.1	8.300.100.126	523-121.01-71		*Auslaßventil, Übermaß*
6	0.100.443.012	DIN 443	3	Verschlußdeckel 20
7	0.100.443.011	DIN 443	6	Verschlußdeckel 12
8	0.100.443.013	DIN 443	36	Verschlußdeckel 25
9	0.100.007.080	DIN 7	6	Zylinderstift 6 m6x6
9.1	8.300.000.022	523-121.00-80	3	Stiftschraubensatz
10	8.300.100.127	520-121.05-82	12	Stiftschraube
11	8.300.100.128	523-121.00-51	6	Wasserführungsrohr
12	0.200.939.057	DIN 939-8.8	18	Stiftschraube M 8x30
13	0.200.939.010	DIN 939-10.9	12	Stiftschraube M 10x25
14	0.200.939.008	DIN 939-8.8	3	Stiftschraube M 10x22
15	0.100.939.058	DIN 939-10.9	6	Stiftschraube M 10x55
16	0.100.473.017	DIN 1473	6	Kerbstift 4x12

1) Zylinderköpfe nur satzweise austauschen

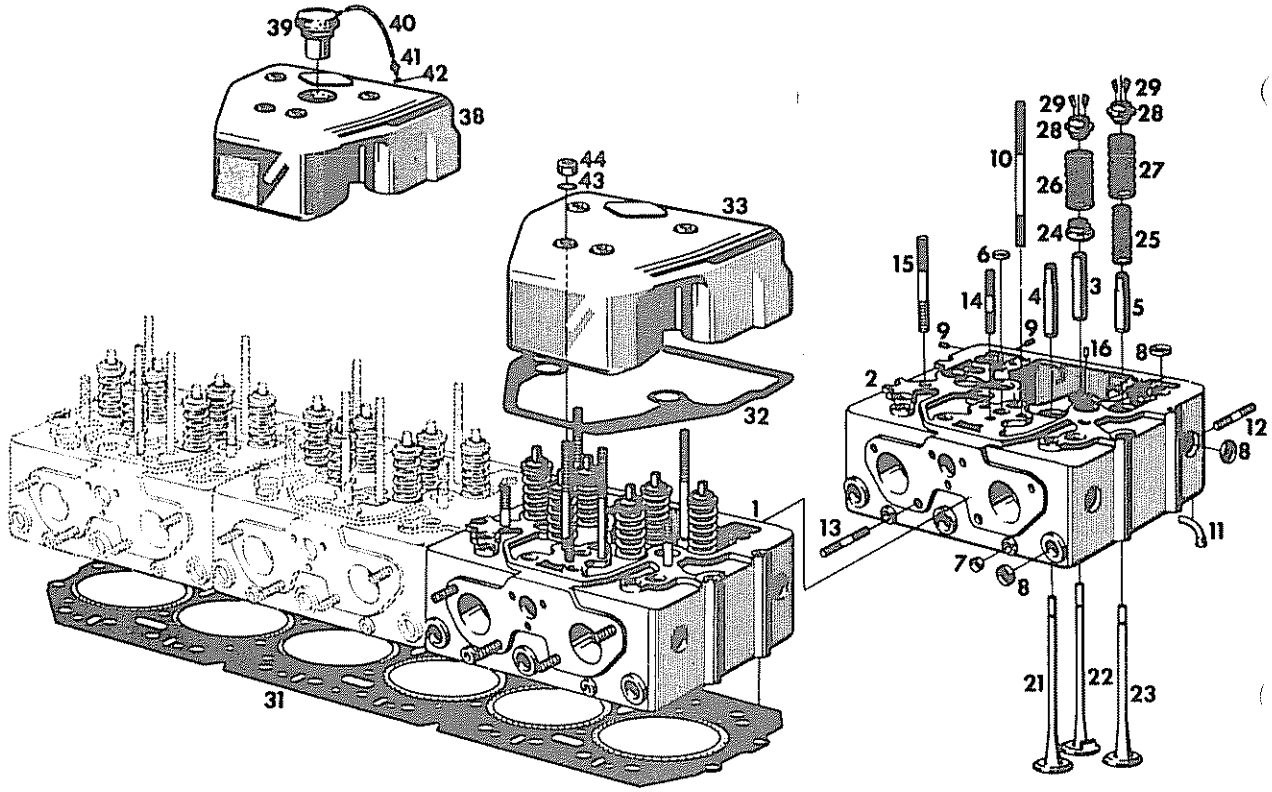

Pos. Iterm. Pos.	Teil-Nummer Spare part No Numéro de piece	Stück Quantity Nombre	Benennung Description Désignation
21	8.300.100.129	523-122.03-72 6	Einlaßventil
22	8.300.100.130	523-122.02-72 6	Einlaßschirmventil
23	8.300.100.131	523-122.05-72 6	Auslaßventil
24	8.300.100.132	520-122.03-71 6	Führungsstück
25	8.300.100.133	512-122.02-92 12	Ventilfeder *innen*
26	8.300.100.134	512-122.01-92 12	Ventilfeder *außen*
27	8.300.100.135	523-122.00-92 6	Ventilfeder *außen für Auslaßventil*
27.1	8.300.100.136	598-000.10-65	Unterlegscheibe
28	8.300.100.137	520-122.02-78 18	Ventilfederteller
29	8.300.100.109	520-122.00-79 36	Rillenventilkegelstück
31	8.300.100.594	524-192.00-94 1	Zylinderkopfdichtung
32	8.300.100.140	523-174.00-94 3	Dichtung
33	8.300.100.141	520-174.26-16 2	Zylinderkopfhaube
38	8.300.100.145	523-174.04-10 1	Zylinderkopfhaube
39	8.300.100.119	C61-87.01-002 1	Entlüftungsfilter
40	8.300.100.581	1085 117 1	Schlauch *PVC 14/10mmØ, 0,55m lang*
41	8.300.100.488	1085 037 1	Schlauchstutzen *NW 10* M 18x1,5
42	0.107.603.052	DIN 7603 1	Dichtring A 18x22
43	0.200.125.010	DIN 125 12	Scheibe 10,5
44	0.200.934.010	DIN 934-8 12	Skt.-Mutter M 10

Kipphebelaggregat *Motor 524*
Rocker arm assy
Rampe de culbuteurs

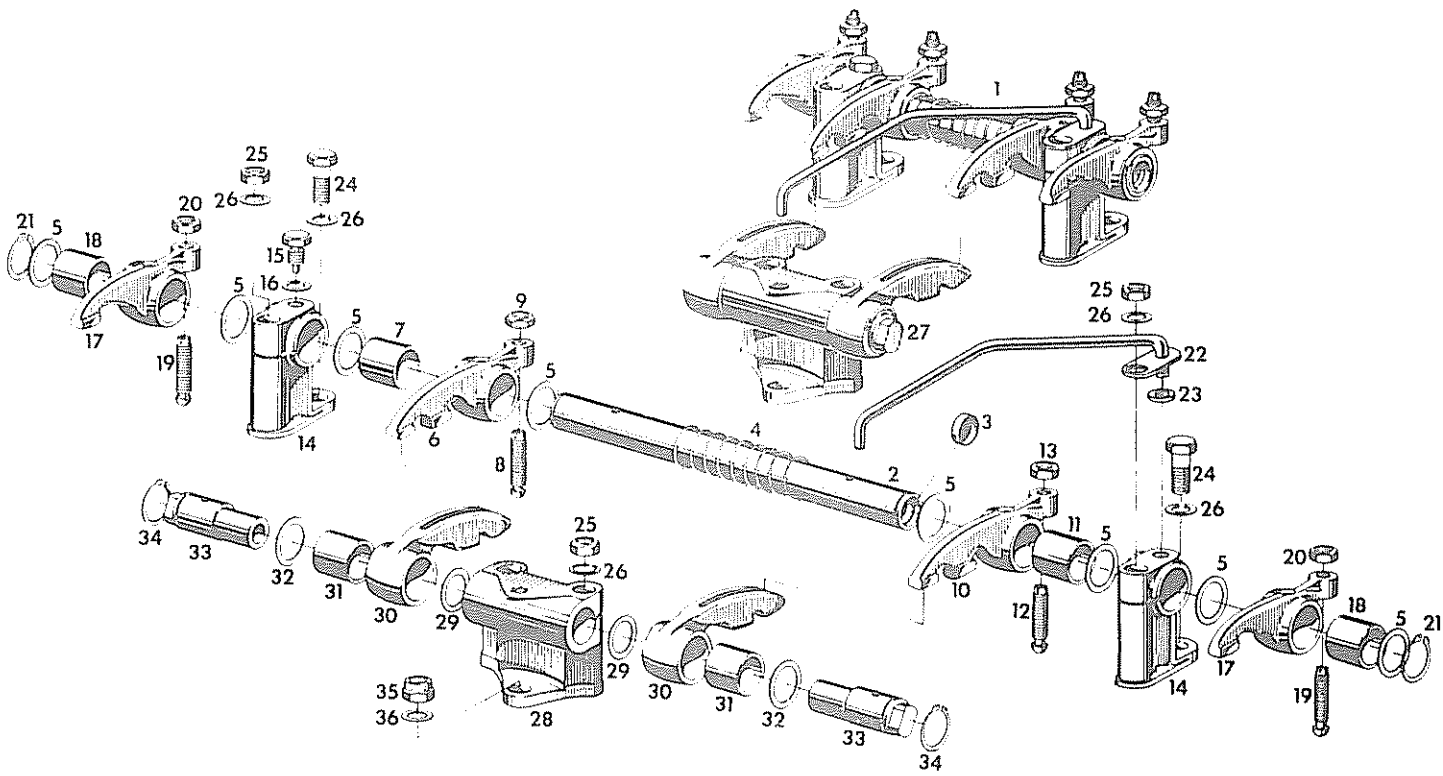

Pos. Item. Pos.	Teil-Nummer Spare part No. Numéro de pièce	Stück Quantity Nombre		Benennung Description Désignation		
1	8.300.000.032	520-123.17-10	3	Kipphebelaggregat		
2	8.300.100.169	520-123.00-20	3	Kipphebelachse		
3	0.100.443.019	DIN 443	6	Verschlußdeckel	18	
4	8.300.100.170	520-123.00-92	3	Feder		
5	8.300.100.171	520-123.00-75	24	Scheibe 2 mm		
5.1	8.300.100.172	520-123.01-75		Ausgleichscheibe 1 mm)		*wahlweise*
5.2	8.300.100.173	520-123.03-75		Ausgleichscheibe 0,5 mm)		
6	8.300.000.033	520-123.24-40	3	Kipphebel		
7	8.300.100.174	520-123.12-71	3	Buchse		
8	8.300.100.175	512-123.00-84	3	Einstellschraube		
9	0.200.936.043	DIN 936-10	3	Skt.-Mutter	M 10	
10	8.300.000.034	520-123.22-40	3	Kipphebel		
11	8.300.100.174	520-123.12-71	3	Buchse		
12	8.300.100.175	512-123.00-84	3	Einstellschraube		
13	0.200.936.043	DIN 936-10	3	Skt.-Mutter	M 10	
14	8.300.100.176	520-123.04-31	6	Kipphebelbock		
15	8.300.100.177	520-123.00-81	3	Skt.-Schraube *mit Zapfen*		
16	0.100.128.002	DIN 128	3	Federring	10	
17	8.300.000.035	520-123.14-40	6	Kipphebel		
18	8.300.100.174	520-123.12-71	6	Buchse		
19	8.300.100.175	512-123.00-84	6	Einstellschraube		

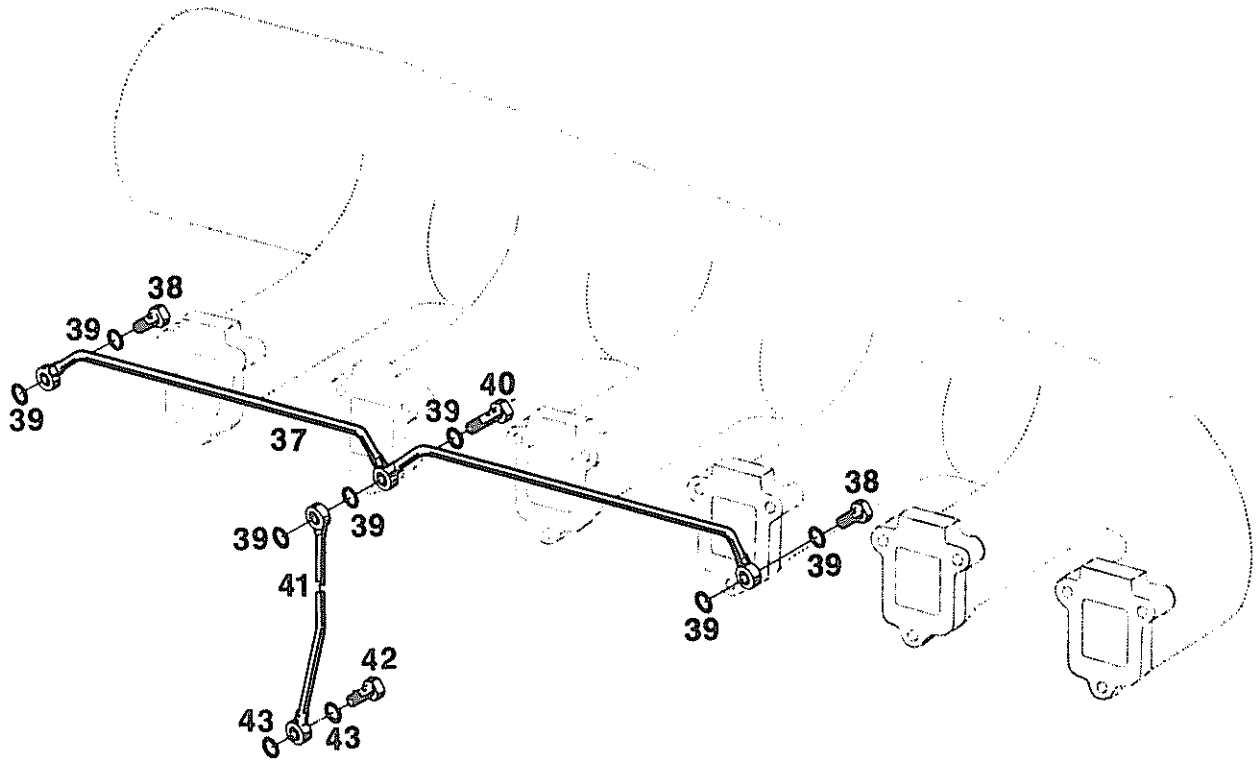

Pos. Iterm. Pos.	Teil-Nummer Spare part No. Numéro de piece	Stück Quantity Nombre	Benennung Description Désignation	
20	0.200.936.043	DIN 936-10	6	Skt.-Mutter M 10
21	0.100.471.017	DIN 471	6	Sicherungsring 24x1,2
22	8.300.100.178	520-123.01-50	3	Rohr *mit Lasche*
23	8.300.100.179	510-123.00-94	3	Dichtung
24	0.200.933.150	DIN 933-8.8	6	Skt.-Schraube M 10x22
25	0.200.934.010	DIN 934-8	12	Skt.-Mutter M 10
26	0.100.128.002	DIN 128	18	Federring A 10
27	8.300.000.036	520-123.16-10	3	Schwinghebelaggregat
28	8.300.100.180	520-123.16-31	3	Schwinghebelbock
28.1	8.300.100.593	520-123.00-65		Ausgleichblech 2 mm *bei Bedarf*
29	8.300.100.181	520-123.02-75	12	Ausgleichscheibe
30	8.300.100.182	520-123.20-40	6	Schwinghebel
31	8.300.100.183	520-123.13-71	6	Buchse
32	8.300.100.173	520-123.03-75	6	Paßscheibe
33	8.300.100.184	520-123.11-21	6	Schwinghebelachse
34	0.100.471.018	DIN 471	6	Sicherungsring 25x1,2
35	8.300.100.185	598-891.00-87	3	Sicherheitsmutter M 10
36	0.200.125.010	DIN 125	3	Scheibe 10,5
37	8.300.100.186	520-565.50-50	1	Ölleitung
38	6.396.030.000	521 412	2	Hohlschraube A 2/3
39	0.107.603.005	DIN 7603	7	Dichtring A 8x12
40	8.300.100.187	520-596.02-80	1	Hohlschraube
41	8.300.100.188	520-565.51-50	1	Ölleitung
42	8.300.100.189	598-596.11-80	1	Hohlschraube
43	0.107.603.011	DIN 7603	2	Dichtring A 10x14

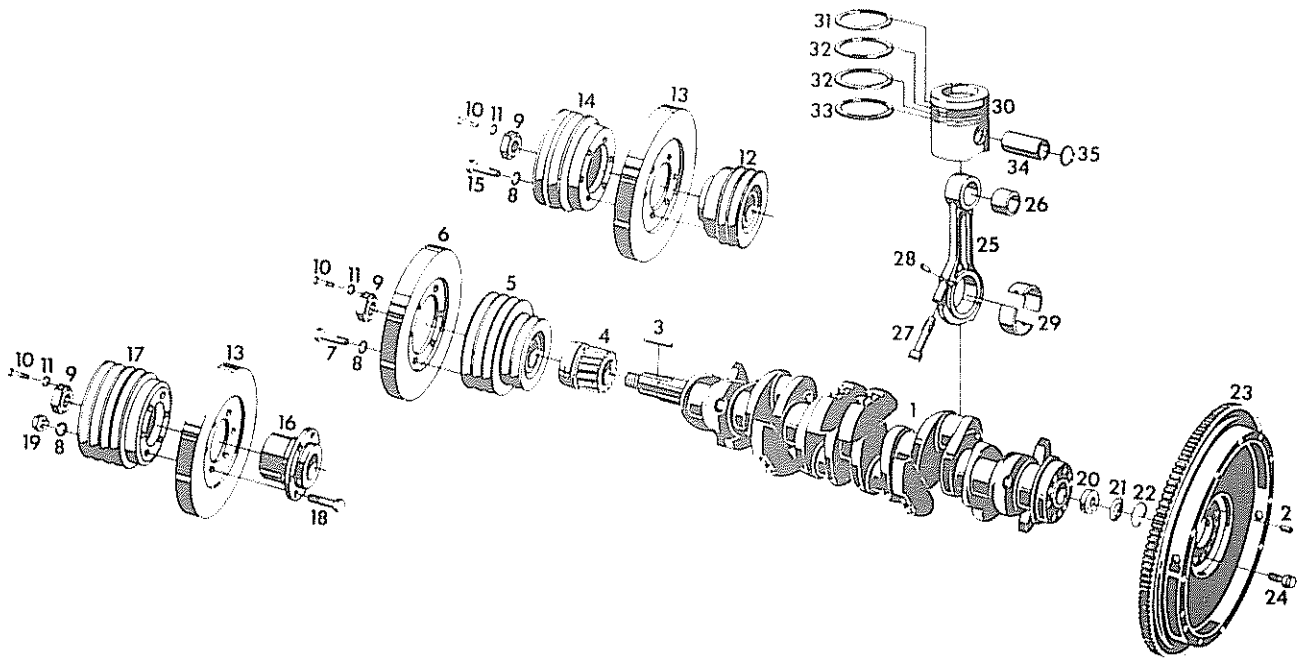

Pos. Item. Pos.	Teil-Nummer Spare part No. Numéro de piece	Stück Quantity Nombre		Benennung Description Désignation
1	8.300.100.555	524-211.00-20	1	Kurbelwelle
2	0.011.900.004	585 073	1	Kerbstift 13x20 *Kerpin S24*
3	6.651.162.000	685 200	1	Paßfeder A 10x6x90 DIN 6885
			1	Kurbelwellenrad
4	8.300.100.217	520-211.09-25		*Bohrung 48,0 Ø, Normalmaß*
4.1	8.300.100.218	520-211.10-25		*Bohrung 47,5 Ø, Untermaß*
8	0.100.128.002	DIN 128	6	Federring 10
9	8.300.100.219	520-244.00-87	1	Mutter
10	0.200.933.013	DIN 933-8.8	1	Skt.-Schraube M 6x18
11	0.100.128.001	DIN 128	1	Federring 6
13	8.300.100.220	520-242.12-00	1	Schwingungsdämpfer
16	8.300.100.221	520-241.12-23	1	Nabe *Bohrung 47,5, Normalmaß*
16.1	8.300.100.222	520-241.10-23	1	Nabe *Bohrung 47,0, Untermaß*
17	8.300.100.223	520-243.71-24	1	Riemenscheibe
18	0.100.933.176	DIN 933-10.9	6	Skt.-Schraube M 10x40
19	0.200.934.011	DIN 934-10	6	Skt.-Mutter M 10
20	6.691.064.200		1	Rillenkugellager 6205 Rs
21	8.300.100.224	512-211.03-75	1	Ölablenkscheibe
22	0.100.472.026	DIN 472	1	Sicherungsring 52x2
23	8.300.000.104	513-252.04-20	1	Schwungrad
23.1	8.300.100.554	513-251.01-25	1	Anlaßzahnkranz

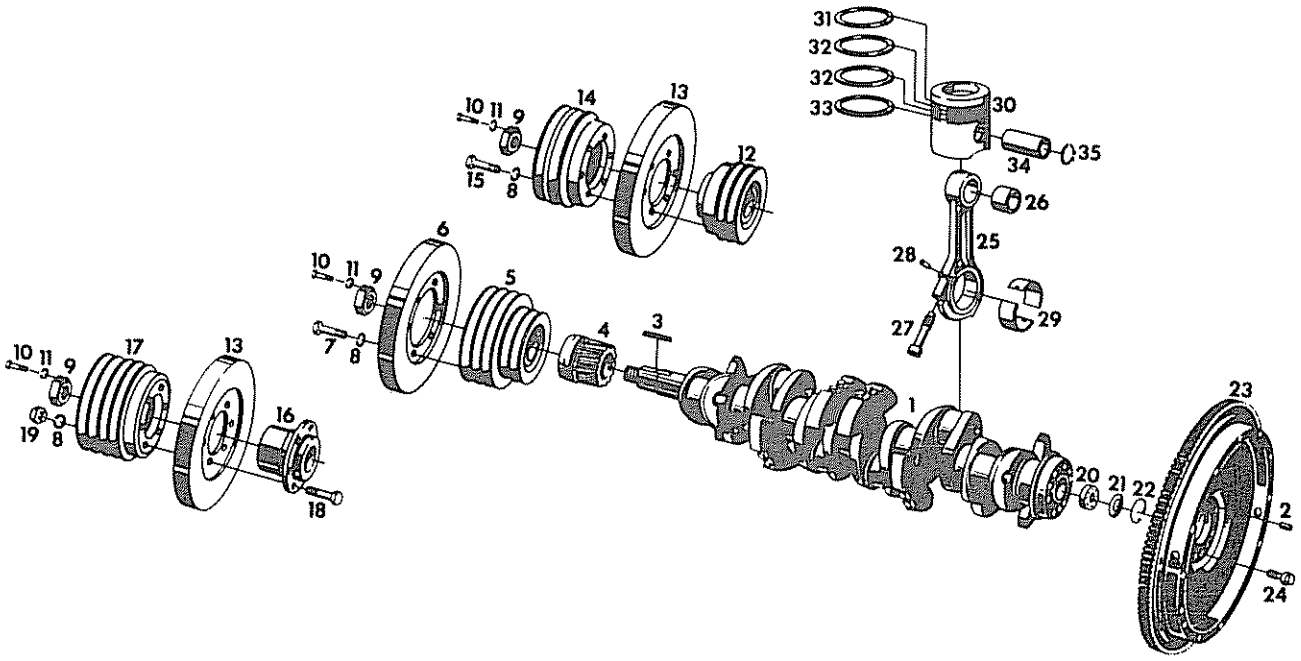

Pos. Iterm. Pos.	Teil-Nummer Spare part No. Numéro de piece	Stück Quantity Nombre	Benennung Description Désignation
24	8.300.100.225	598-295.11-81	10 Bundschraube
25	8.300.000.105	524-221.00-00	6 Pleuelstange
26	8.300.100.226	523-221.01-71	6 Pleuelbuchse
27	8.300.100.227	520-221.01-81	12 Pleuelschraube
28	0.100.007.071	DIN 7	12 Zylinderstift 4 m6x8
29			6 Pleuellager *34,5 mm breit*
29.1	8.300.100.556	520-223.12-73	*80,00 mm Zapfen Ø, Stufe normal*
29.2	8.300.100.229	523-223.00-73	*79,75 mm Zapfen Ø, Stufe I*
29.3	8.300.100.230	523-223.01-73	*79,50 mm Zapfen Ø, Stufe II*
29.4	8.300.100.231	523-223.02-73	*79,25 mm Zapfen Ø, Stufe III*
29.5	8.300.100.232	523-223.03-73	*79,00 mm Zapfen Ø, Stufe IV*
29.6	8.300.100.233	523-223.04-73	*78,75 mm Zapfen Ø, Stufe V*
30	8.300.000.048	523-231.05-10	6 Kolben *"A"*
30.1	8.300.000.049	523-233.05-10	6 Kolben *"B"*
31	8.300.100.493	687 295	6 Doppeltrapezring *in Nute 1*
32	8.300.100.494	687 293	12 Minutenring *in Nute 2 und 3*
33	8.300.100.234	523-231.06-75	6 Ölabstreifring *Götze K 11 312*
34	8.300.100.585	688 645	6 Kolbenbolzen 50/27x110
35	0.100.472.026	DIN 472	12 Sicherungsring 50x2

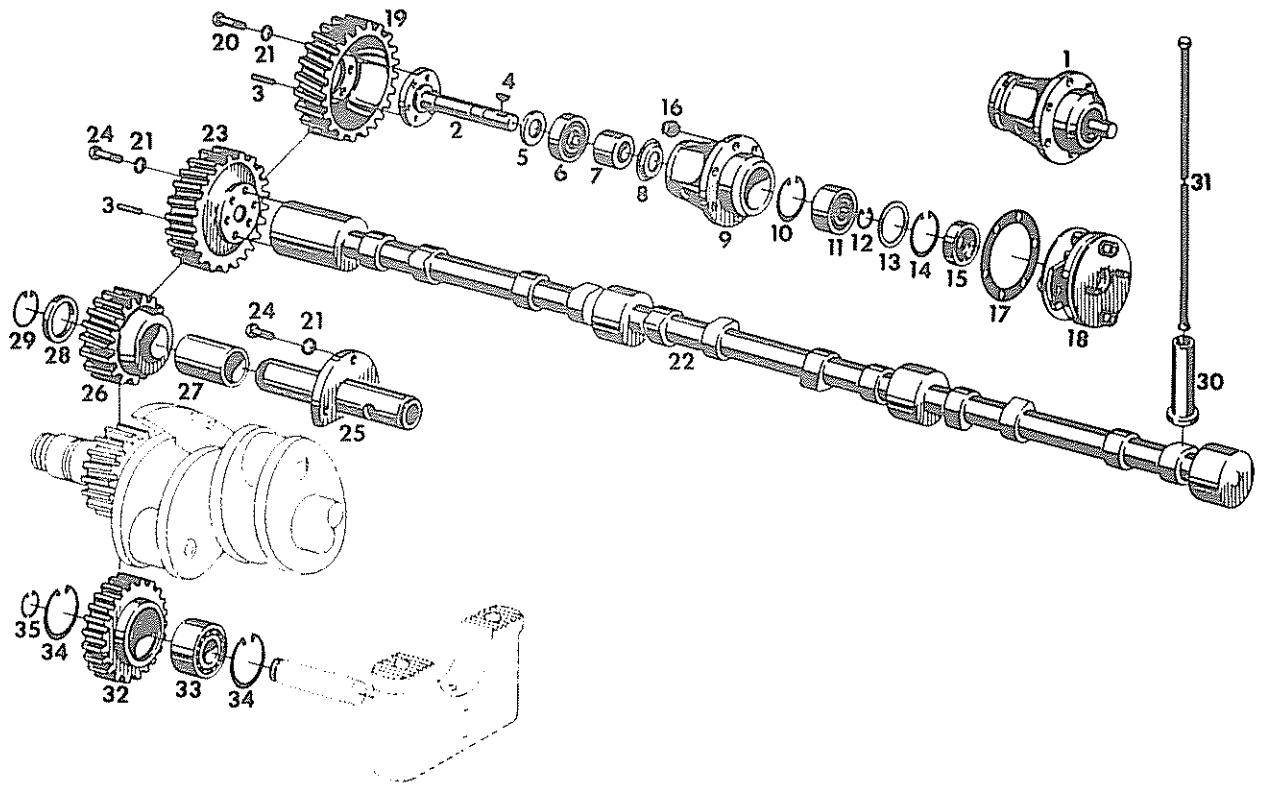

Pos. Item. Pos.	Teil-Nummer Spare part No. Numéro de piece	Stück Quantity Nombre		Benennung Description Désignation
1	8.300.000.053	523-360.00-10	1	Einspritzpumpenantrieb
2	8.300.100.256	520-363.06-20	1	Antriebswelle
3	0.011.900.003	585 056	2	Kerbstift 8x14 *Kerpin S24*
4	8.014.034.000		1	Scheibenfeder 5x7,5 DIN 6888
5	8.300.100.247	598-000.50-74	1	Abstandring
6	6.691.064.000		1	Rillenkugellager 6205-C3
7	8.300.100.257	598-000.63-74	1	Abstandrohr
8	8.300.100.249	520-364.00-63	1	Ölableitblech
9	8.300.100.258	523-361.00-11	1	Gehäuse
10	0.100.472.026	DIN 472	1	Sicherungsring 52x2
11	6.691.300.000		1	Schrägkugellager 3205 C
12	8.300.100.486	683 050	1	Sicherungsring A 25x1,2 L
13	8.300.100.485	980 895	1	Sicherungsstützscheibe SS 42x52x2,5
14	8.016.231.000		1	Sicherungsring J 52x2 L
15	8.300.100.549	987 633	1	Radialdichtring A 25x52x7
16	8.300.100.144	598-891.01-87	6	Sicherheitsmutter M 8
17	8.300.100.259	512-396.00-94	1	Dichtung

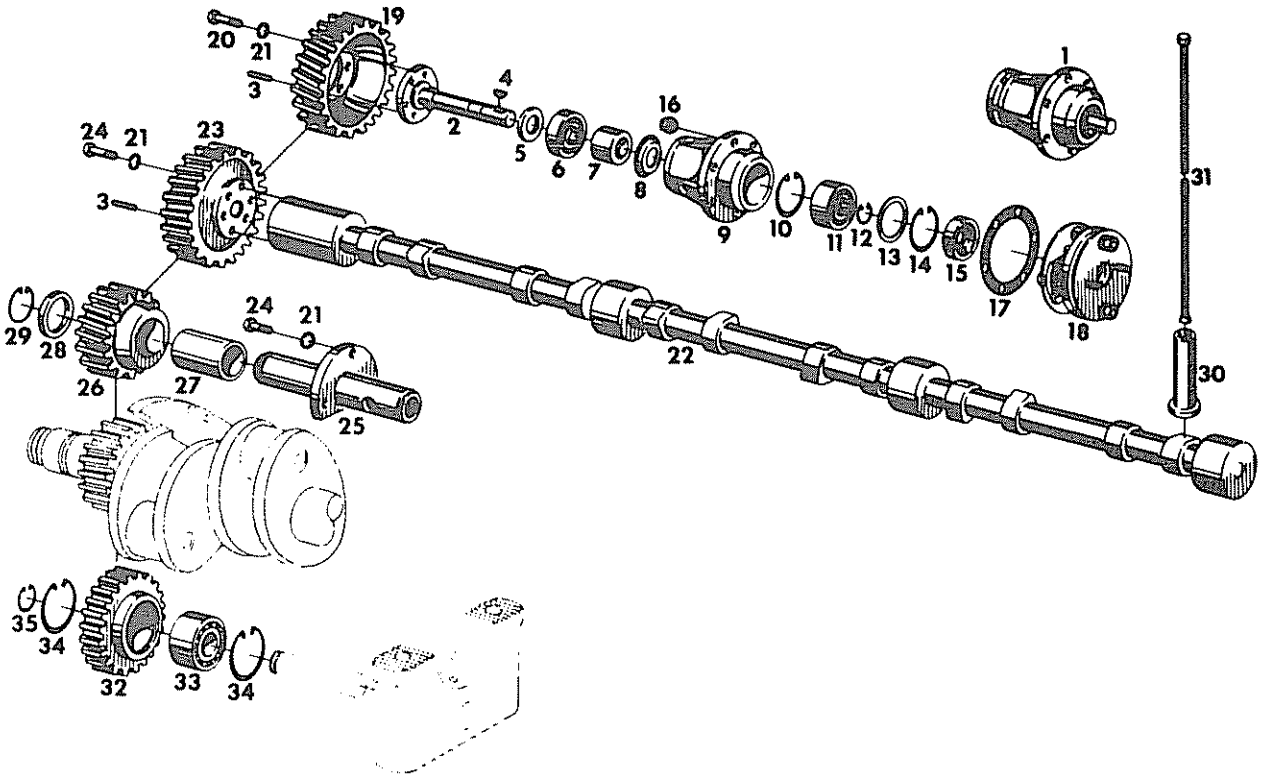

Pos. Iterm. Pos.	Teil-Nummer Spare part No. Numéro de piece	Stuck Quantity Nombre	Benennung Description Désignation	
18	8.300.000.099	922 851	1	Lamellenkupplung (EP-R 5466 R)
18.1	8.300.100.497	983 716	8	Lamelle
18.2	8.300.100.498	983 717	8	Buchse
19	8.300.100.260	520-363.06-25	1	Zahnrad
20	0.200.933.022	DIN 933-8.8	4	Skt.-Schraube M 8x20
21	0.100.128.004	DIN 128	11	Federring 8
22	8.300.100.261	523-311.01-20	1	Nockenwelle
23	8.300.100.262	523-311.01-25	1	Nockenwellenrad
24	0.200.933.021	DIN 933-8.8	7	Skt.-Schraube M 8x18
25	8.300.100.263	524-351.00-30	1	Lagerzapfen
26	8.300.000.054	520-352.08-20	1	Zwischenrad
27	8.300.100.264	513-352.00-71	1	Buchse
28	8.300.100.265	512-359.00-77	1	Anlaufscheibe
29	0.100.471.020	DIN 471	1	Sicherungsring 28x1,5
30	8.300.100.266	520-321.00-72	12	Stößel
31	8.300.100.267	520-322.02-44	12	Stoßstange
32	8.300.100.268	523-522.00-25	1	Zwischenrad
33	6.691.301.000		1	Schrägkugellager 3305 C3
34	0.100.472.029	DIN 472	2	Sicherungsring 62x2
35	0.100.471.018	DIN 471	1	Sicherungsring 25x1,2

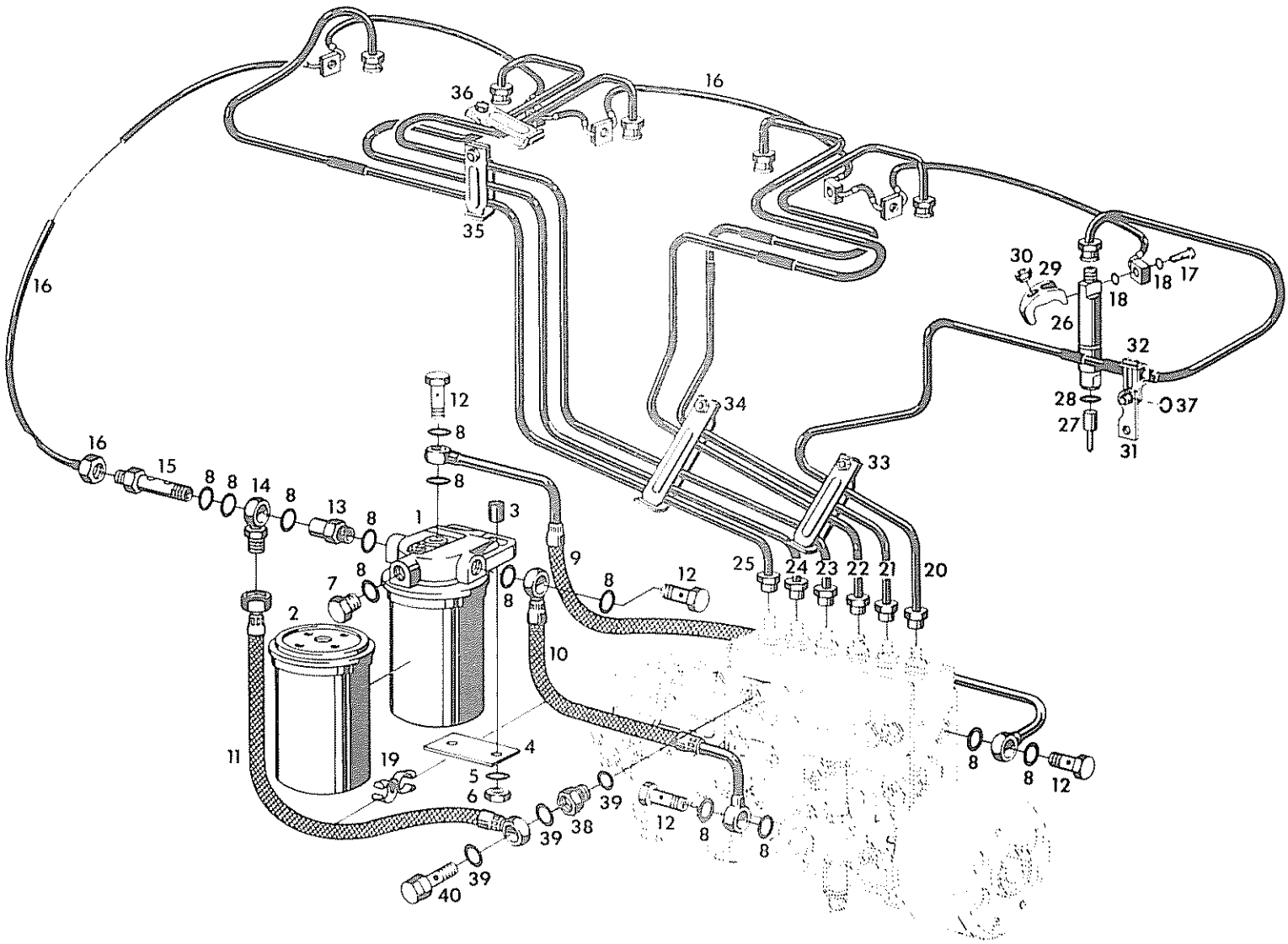

Pos. Item. Pos.	Teil-Nummer Spare part No Numéro de piece	Stück Quantity Nombre		Benennung Description Désignation
1	8.300.000.100	1085 402	1	Kraftstoff-Parallelboxfilter
a 2	8.319.000.049E		2	Kraftstoff-Filterbox
3	8.300.100.413	598-000.70-74	2	Abstandrohr
4	8.300.100.414	520-415.02-34	1	Halter
5	0.100.128.003		2	Federring 12 DIN 128
6	0.200.934.015		2	Skt.-Mutter M 12 DIN 934-8
7	6.391.141.020		1	Verschlußschraube AM 14x1,5
8	0.107.603.033		13	Dichtring A 14x18x1,5 DIN 7603
9	8.300.100.415	523-462.01-50	1	Kraftstoffleitung
10	8.300.100.417	523-462.06-50	1	Kraftstoffleitung
11	8.300.100.418	523-462.07-50	1	Kraftstoffleitung *mit Ringstück*
12	6.396.080.000		4	Hohlschraube A 8 DIN 7623

Pos. Iterm. Pos.	Teil-Nummer Spare part No. Numéro de piece	Stück Quantity Nombre	Benennung Description Désignation	
13	8.300.100.272	598-454.01-00	1	Oberströmventil
15	8.300.100.273	C61-45.81-001	1	Hohlschraube
16	8.300.100.419	523-465.04-50	1	Leckölleitung) wahlweise
b	8.300.002.713	523-465.10-50	1	Leckölleitung *verstärkt*)
17	6.396.030.000		6	Hohlschraube A 2/3 DIN 7623
18	0.107.603.005		12	Dichtring A 8x12x1 DIN 7603
19	8.300.000.612	594 274	1	Schelle *Norma KLS 15-15*
20	8.300.100.420	523-464.00-50	1	Druckleitung *zum 1. Zylinder*
21	8.300.100.421	523-464.01-50	1	Druckleitung *zum 2. Zylinder*
22	8.300.100.422	523-464.02-50	1	Druckleitung *zum 3. Zylinder*
23	8.300.100.423	523-464.03-50	1	Druckleitung *zum 4. Zylinder*
24	8.300.100.424	523-464.04-50	1	Druckleitung *zum 5. Zylinder*
25	8.300.100.425	523-464.05-50	1	Druckleitung *zum 6. Zylinder*
26	8.300.100.500	1084 823	6	Düsenhalter
27	8.300.100.501	1085 790	6	Düse
28	8.300.100.275	520-125.02-94	6	Dichtring
29	8.300.100.427	523-125.00-36	6	Klemmstück
30	0.106.330.001		6	Skt.-Mutter BM 10 DIN 6330-8
31	8.300.100.426	520-464.13-34	2	Halter
32	8.300.001.049	1084 720	2	Schelle R 4
33	8.300.001.052	1084 723	1	Schelle R 20
34	8.300.001.053	1084 724	1	Schelle R 28
35	8.300.001.051	1084 722	2	Schelle R 12
36	8.300.001.050	1084 721	2	Schelle R 8
37	0.100.128.001		2	Federring 6 DIN 128
38	8.300.100.595	984 193	1	Anschlußnippel
39	0.107.603.021		3	Dichtring A 12x16x1,5 DIN 7603
40	8.300.100.503	933 677	1	Oberströmventil *bis 604 449*
	8.300.100.598	1106 056	1	Oberströmventil *ab 604 450*

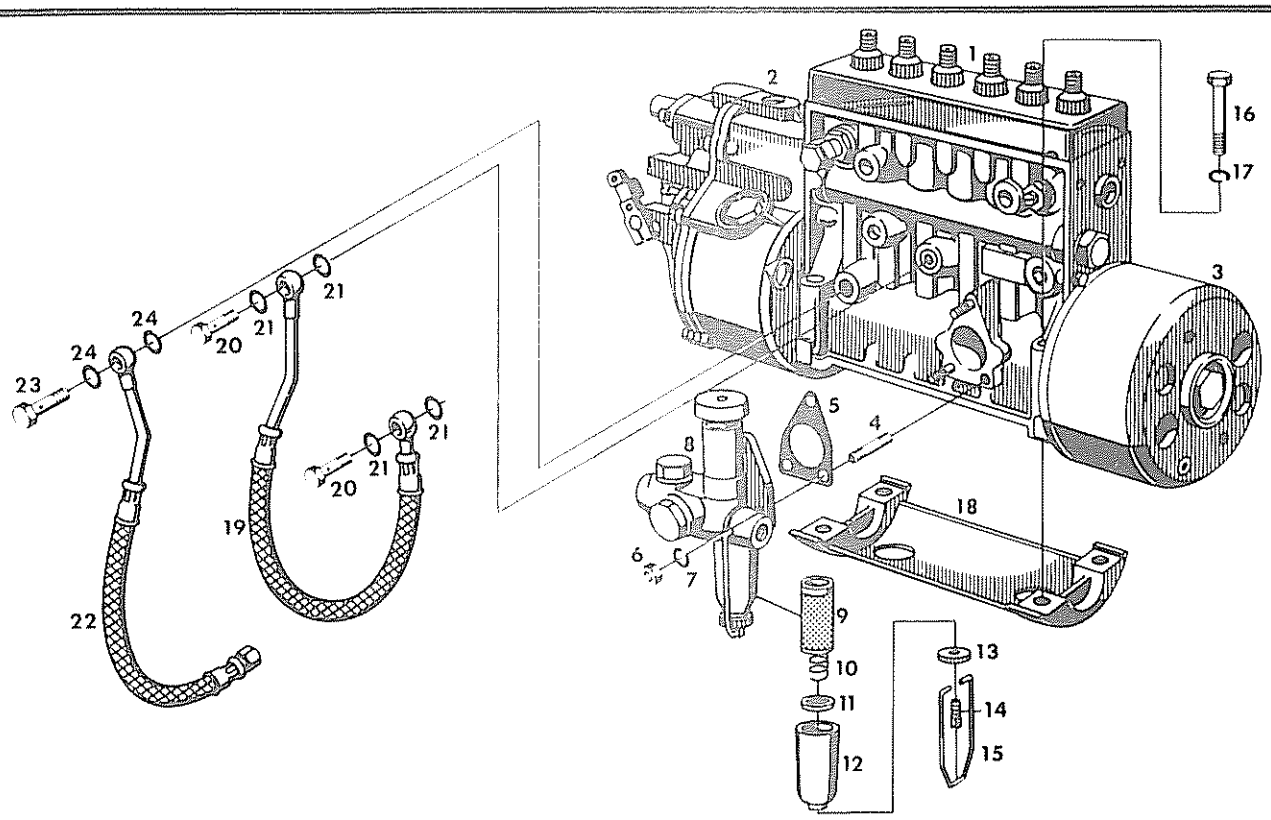

Pos. Item. Pos.	Teil-Nummer Spare part No: Numéro de piece	Stück Quantity Nombre		Benennung Description Désignation
1	8.300.000.081	524-420.12-10	1	Einspritzpumpe *mit RQ-Regler 200 PS*
1.1	8.300.000.082	524-420.11.10	1	Einspritzpumpe *mit RQ-Regler 215 PS*
1.2	8.300.000.083	524-420.10-10	1	Einspritzpumpe *mit RQ-Regler 240 PS*
2	8.300.000.084	524-422.13-00	1	RQ-Regler *186 - 200 PS*
2.1	8.300.000.085	524-422.10-00	1	RQ-Regler *215 - 240 PS*
3	8.300.100.428	523-423.00-00	1	Automatischer Spritzversteller
4	8.311.000.859	925 351	3	Stiftschraube
5	8.311.000.858	925 268	1	Dichtplatte
6	0.200.934.004		3	Skt.-Mutter M 6 DIN 934-8
7	0.100.128.001		3	Federring 6 DIN 128
8	8.311.000.855	523-424.00-00	1	Förderpumpe
8.1	8.300.100.597	925 529	1	Nylonventil *1)*
9	8.311.000.857	932 754	1	Filtereinsatz
10	8.311.000.863	932 718	1	Feder
11	8.311.000.488	932 872	1	Dichtung
12	8.311.000.484	925 096	1	Schauglas
13	8.311.000.860	983 706	1	Feststellmutter
14	8.311.000.861	983 707	1	Feststellschraube
15	8.311.000.862	925 091	1	Spannbügel
16	0.200.931.051		4	Skt.-Schraube M 10x100 DIN 931-8.8
18	8.300.100.429	523-412.00-39	1	Sattelstück
19	8.300.100.430	523-420-02-50	1	Schmierölleitung NW 4
20	6.396.040.000		2	Hohlschraube A 4 DIN 7623
21	0.107.603.011		4	Dichtring A 10x14 DIN 7603
22	8.300.100.431	523-420.01-50	1	Ölleitung NW 8
23	6.396.080.000		1	Hohlschraube A 8 DIN 7623
24	0.107.603.033		4	Dichtring A 14x18 x1,5 DIN 7603
			1	Entlüftungsschraube
				Bosch-Nr. 1 413 453 025

1) 8.311.000.856 Pertinaxventil

Ölpumpe *Motor 524*
Oil pump
Pompe à huile

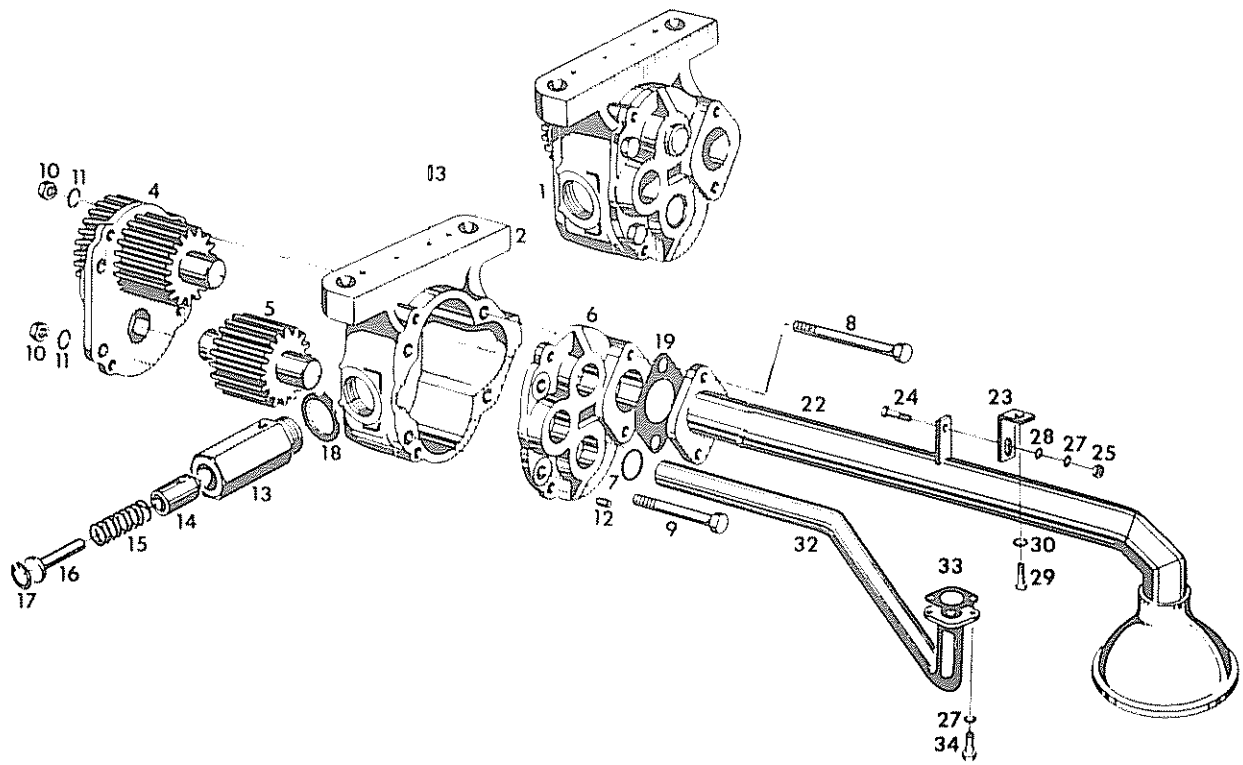

Pos. Item. Pos.	Teil-Nummer Spare part No Numéro de piece	Stück Quantity Nombre		Benennung Description Désignation
1	8.300.000.087	520-520.10-10	1	Ölpumpe
2	8.300.100.432	520-521.09-11	1	Ölpumpengehäuse
3	0.101.473.076		2	Zylinderkerbstift 6x16 DIN 1433-6.8
4	8.300.100.433	520-522.11-10	1	Ölpumpenantriebswelle
5	8.300.100.434	520-523.05-10	1	Ölpumpenwelle
6	8.300.000.088	520-524.06-10	1	Ölpumpendeckel
	8.300.100.435	523-524.00-71	2	Buchse
7	8.300.100.535	990 080	2	Rundschnurring R 23x4
8	0.200.931.032	DIN 931-8.8	2	Skt.-Schraube M 8x100
9	0.200.931.015	DIN 931-8.8	2	Skt.-Schraube M 8x75
10	0.200.934.006	DIN 934-8	4	Skt.-Mutter M 8
11	0.100.128.004	DIN 128	4	Federring 8
12	0.107.346.004	DIN 7346	4	Spannhülse 6x14
13	8.300.000.089	520-571.03-10	1	Ölüberdruckventil
14	8.300.100.436	520-571.00-72	1	Kolben
15	8.300.100.437	520-571.02-92	1	Feder
16	8.300.100.438	520-571.00-76	1	Bolzen
17	0.100.472.013	DIN 472	1	Sicherungsring 26x1,2
18	8.300.100.439	520-571.00-93	1	Sicherungsblech
a19	0.171.511.016	681 164	1	Dichtung 36 DIN 71511
22	8.300.100.440	520-551.29-50	1	Ölsaugleitung
23	8.300.100.441	520-551.10-34	1	Halter
24	0.200.933.022	DIN 933-8.8	1	Skt.-Schraube M 8x20
25	0.200.934.006	DIN 934-8	1	Skt.-Mutter M 8
26	8.300.100.144	598-891.01-87	1	Sicherheitsmutter M 8
27	0.100.128.004	DIN 128	2	Federring 8
28	0.200.125.006	DIN 125	2	Scheibe 8,4
29	0.200.933.035	DIN 933-8.8	1	Skt.-Schraube M 10x16
30	0.100.128.002	DIN 128	1	Federring 10
32	8.300.100.442	520-552.04-50	1	Öldruckleitung.
a33	0.171.511.018	681 162	1	Dichtung 26 DIN 71511
34	0.200.933.141	DIN 933-8.8	2	Skt.-Schraube M 8x22

Wärmetauscher *Motor 524*
Heat exchanger
Echangeur de chaleur

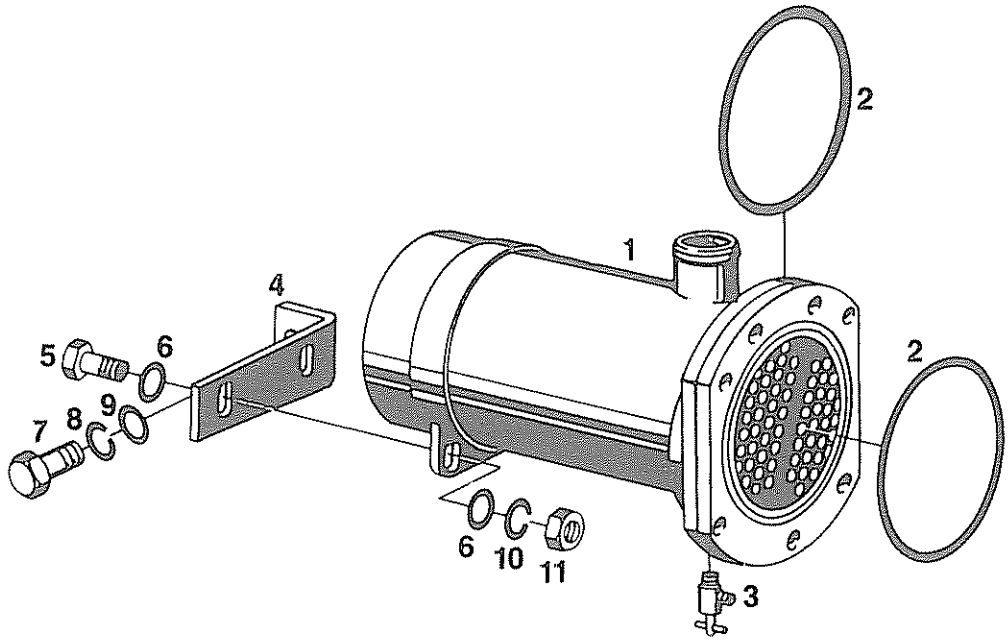

	Pos Item Pos	Teil-Nummer Spare part No Numéro de pièce	Stück Quantity Nombre	Benennung Description Désignation			Bemerkungen Remarks Observations
a	1	8.300.002.134	523-545.01-10	1	Wärmetauscher		
	2	8.300.100.514	990 082	2	O-Ring	140x4	
	3	8.016.051.000		1	Ablaßventil	M 14x1,5	
	4	8.300.100.453	520-546.06-34	1	Halter		
	5	0.200.933.038		2	Skt.-Schraube	M 10x25	DIN 933-8.8
	6	0.200.125.010		4	Scheibe	10,5	DIN 125
	7	0.200.933.055		1	Skt.-Schraube	M 12x25	DIN 933-8.8
	8	0.100.128.003		1	Federring	12	DIN 128
	9	0.200.125.012		1	Scheibe	13	DIN 125
	10	0.100.128.002		2	Federring	10	DIN 128
	11	0.200.934.010		2	Skt.-Mutter	M 10	DIN 934-8

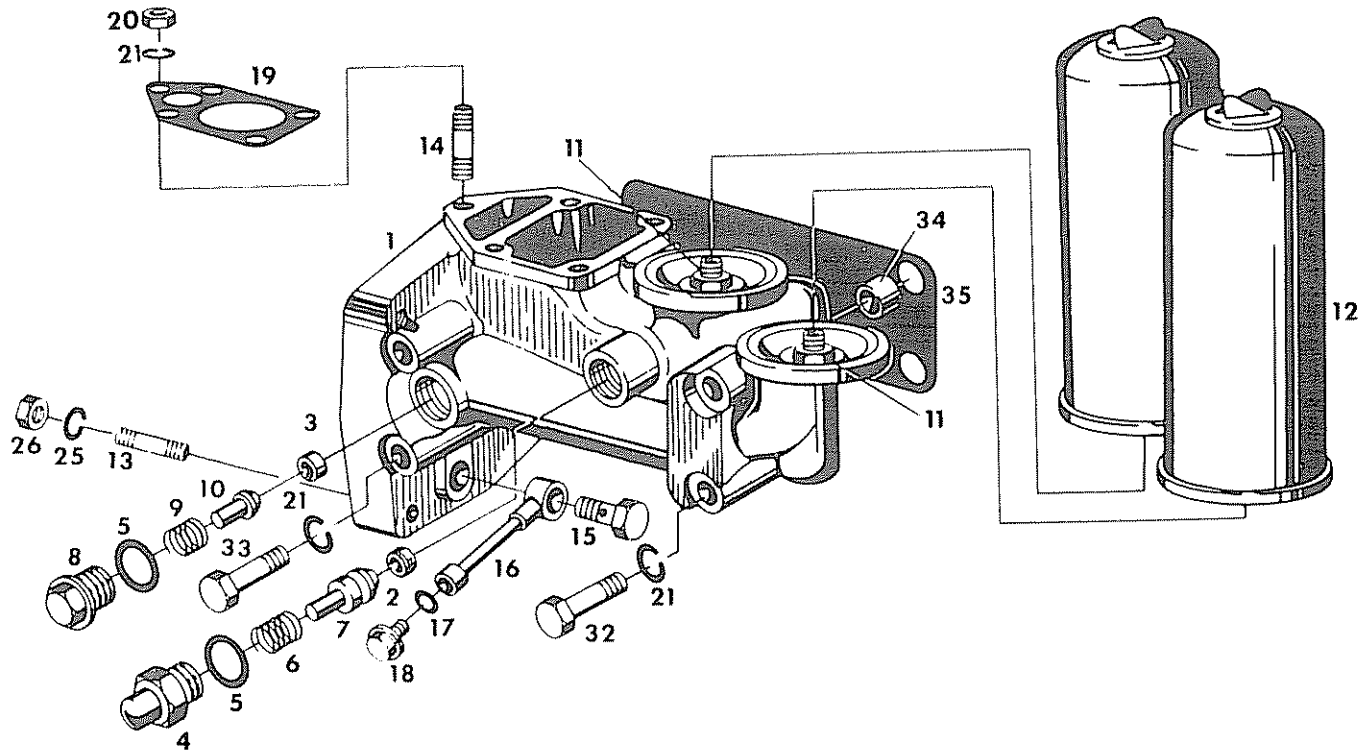

Pos. Item Pos	Teil-Nummer Spare part No Numéro de pièce	Stück Quantity Nombre		Benennung Description Désignation	Bemerkungen Remarks Observations
1	8.300.000.091	523-540.07-00	1	Hauptstromölfilter	
2	8.300.100.449	523-540.01-71	1	Buchse	
3	8.300.100.450	523-540.00-71	1	Buchse	
4	8.300.100.443	C61-11.81-002	2	Verschlußschraube	
5	0.107.603.084	DIN 7603	2	Dichtring	A 26x32x2
a 6	8.300.002.756	1106 618	1	Feder	
7	8.300.100.444	C61-11.79-001	1	Ventilkegel	
8	8.300.100.569	1084 717	1	Verschlußschraube	
9	8.300.100.516	982 338	1	Feder	
10	8.300.100.517	982 337	1	Ventilkegel	
11	8.300.100.332	598-000.29-85	2	Doppelstutzen	
12	8.319.000.048	922 604	2	Micro-Top-Wechselfilter	
13	0.200.939.059	DIN 939-8.8	4	Stiftschraube	M 12x50
14	0.200.939.060	DIN 939-8.8	5	Stiftschraube	M 10x30
15	6.396.130.000		1	Hohlschraube	A 13
16	8.300.100.451	523-540.00-50	1	Ölablaßrohr	
17	0.107.603.052	DIN 7603	3	Dichtring	A 18x22
18	6.391.181.020		1	Verschlußschraube	AM 18x1,5
19	8.300.100.403	520-594.02-94	1	Dichtung	
20	0.200.934.010	DIN 934-8	5	Skt.-Mutter	M 10
21	0.100.128.002	DIN 128	9	Federring	10
25	0.100.128.003	DIN 128	4	Federring	12
26	0.200.934.015	DIN 934-8	4	Skt.-Mutter	M 12
32	0.200.931.054	DIN 931-8.8	2	Skt.-Schraube	M 10x140
33	0.200.931.296	DIN 931-8.8	2	Skt.-Schraube	M 10x170
34	8.300.100.448	513-594.00-74	2	Entlastungsbuchse	
35	8.300.100.404	520-594.03-94	1	Dichtung	

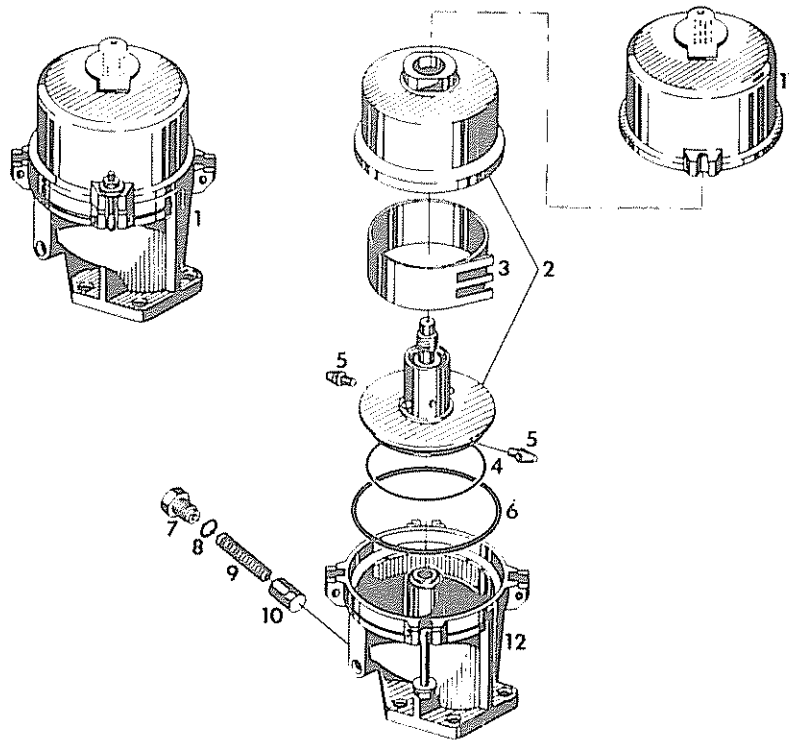

Pos. Item. Pos.	Teil-Nummer Spare part No. Numéro de piece	Stück Quantity Nombre		Benennung Description Désignation			
1	8.300.000.101	920 249	1	Freistrahlzentrifuge			
2	8.300.100.519	928 965	1	Rotor			
a 3	8.319.000.037	E928 793	1	Einlegmanschette			
4	8.300.100.521	928 966	1	Dichtung			
5	8.300.100.522	928 967	1	Düse			
6	8.300.100.523	928 968	1	Dichtung			
7	8.300.100.524	928 958	1	Verschlußschraube			
8	8.300.100.525	928 909	1	Dichtring			
9	8.300.100.526	928 963	1	Feder			
10	8.300.100.527	928 964	1	Ventil			
a	6.322.065.030	685 461	2	Augenschraube	BM	8x50	
	0.101.475.001	685 490	2	Knebelkerbstift		8x30	DIN 1475
	0.200.985.002	982 334	2	Skt-Mutter	M8		DIN 985-8

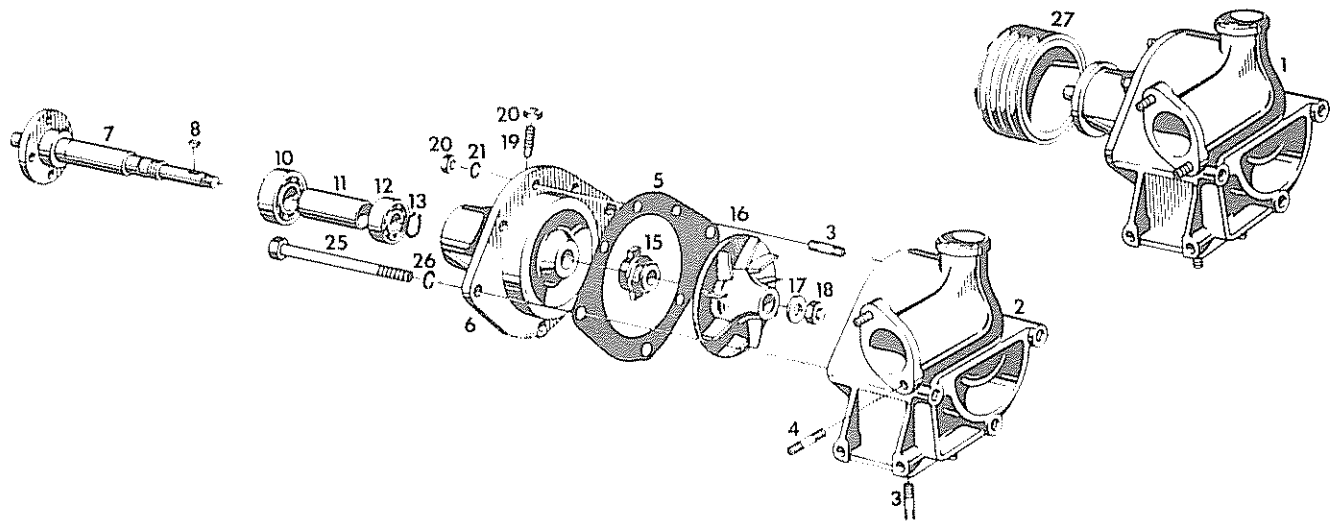

Pos. Item. Pos.	Teil-Nummer Spare part No Numéro de piece	Stück Quantity Nombre		Benennung Description Désignation	
1	8.300.000.106	523-620.11-10	1	Wasserpumpe *aufbrauchen ersetzt durch Pos. 1.1 mit Pos. 3.1*	
1.1	8.300.001.485	520-620.16-10	1	Wasserpumpe	
1.2	8.300.000.109	520-620.26-20	1	Wasserpumpeneinsatz *Pos. 6-19*	
2	8.300.100.558	520-621.15-11	1	Wasserpumpengehäuse	
3	0.100.939.001	DIN 939-8.8	5	Stiftschraube	M 8x20
3.1	0.200.939.057	DIN 939-8.8	2	Stiftschraube	M 8x30
4	0.200.939.008	DIN 939-8.8	2	Stiftschraube	M 10x22
5	8.300.100.405	520-621.00-94	1	Dichtung	
6	8.300.000.093	520-621.07-30	1	Lagergehäuse	
6.1	8.300.100.455	520-621.00-71	1	Buchse	
7	8.300.100.559	520-622.05-20	1	Wasserpumpenwelle	
8	8.014.038.000		1	Scheibenfeder	4x6,5
10	6.691.063.100		1	Rillenkugellager	6204-RS/C3
11	8.300.100.457	520-622.05-74	1	Abstandring	
12	6.691.086.200		1	Rillenkugellager	6205-RS/C4
13	0.100.471.014	DIN 471	1	Sicherungsring	20x1,2

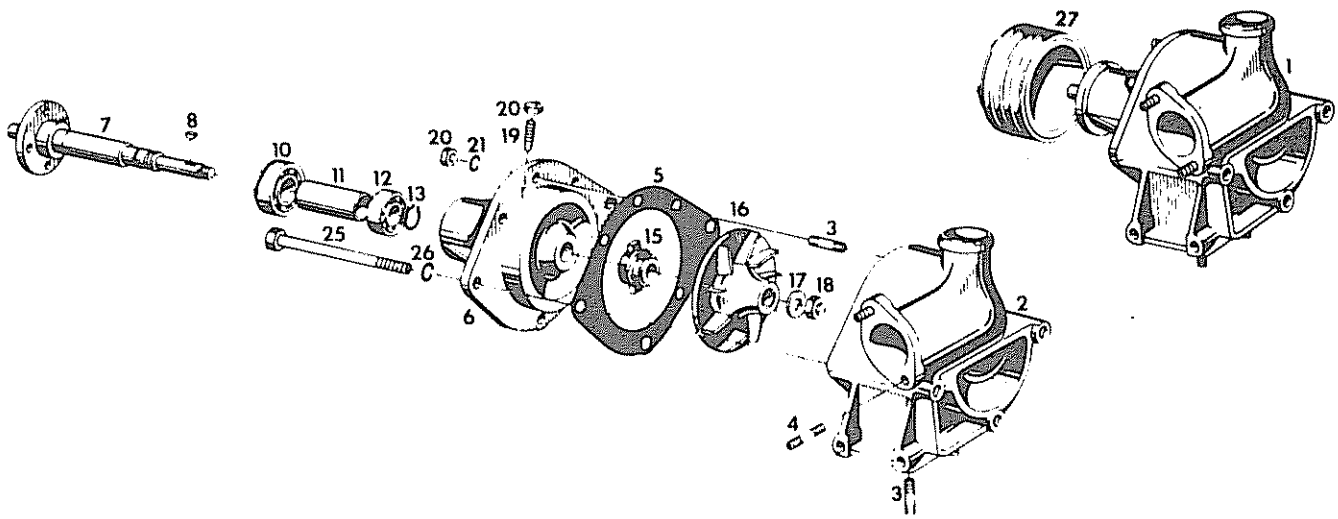

Pos. Iterm. Pos.	Teil-Nummer Spare part No Numéro de piece	Stück Quantity Nombre		Benennung Description Désignation	
15	8.300.100.406	520-622.00-90	1	Schleifringpackung	
16	8.300.100.560	520-622.15-10	1	Schaufelrad	
17	0.200.125.015	DIN 125	1	Scheibe	15
18	0.100.936.040	DIN 936-Ms	1	Skt.-Mutter	M 14x1,5
19	8.300.100.460	513-629.01-83	1	Gewindestift	
20	0.200.934.006	DIN 934-8	6	Skt.-Mutter	M 8
21	0.100.128.004	DIN 128	5	Federring	8
25	0.200.931.083	DIN 931-8.8	2	Skt.-Schraube	M 12x140
25.1	0.200.931.084	DIN 931-8.8	1	Skt.-Schraube	M 12x150
25.2	8.300.100.561	C61-71.74-003	2	Abstandrohr	
25.3	8.300.100.562	598-000.80-74	1	Abstandrohr	
26	0.100.128.003	DIN 128	3	Federrring	12
27	8.300.100.458	520-624.10-24	1	Riemenscheibe	

Wasserleitung *Motor 524*
Water line
Conduite d'eau

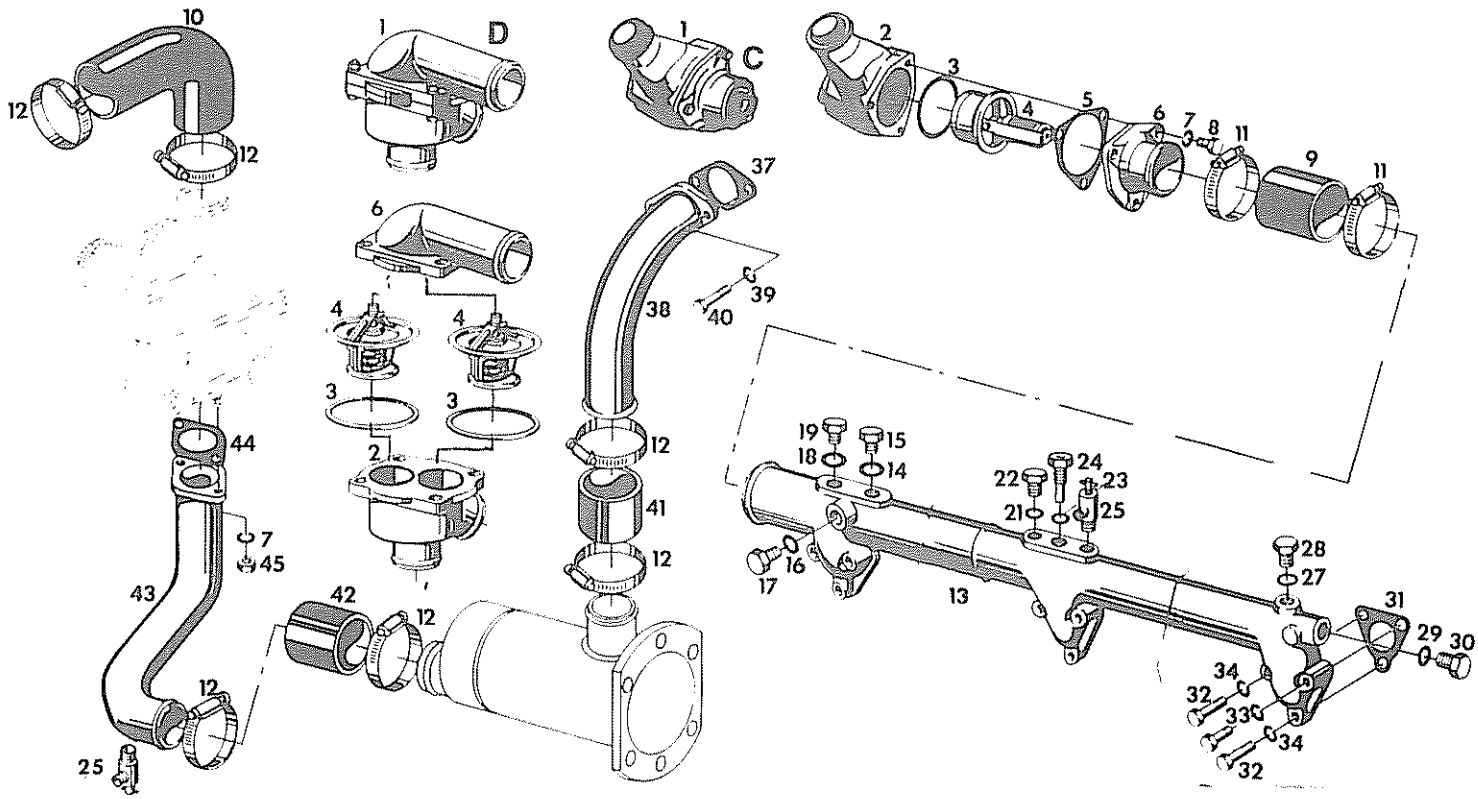

Pos. Item. Pos.	Teil-Nummer Spare part No. Numèro de piece	Stück Quantity Nombre		Benennung Description Désignation	
C1	8.300.000.095	523-640.03-00	1	Kühlwasserregler	)
2	8.300.000.096	523-641.02-10	1	Gehäuse	)
	8.300.100.470	523-641.01-95	1	Füllstück	)
3	8.300.100.410	523-649.04-94	1	Rundschnurring 58-4	) *bis*
a 4	8.300.100.472	523-642.01-10	1	Thermostat 78° *aufbrauchen*	) *Motor-Nr.*
a	8.311.000.842	523.642.01-10	1	Thermostat 79°	) *605 504*
5	8.300.100.409	523-649.02-94	1	Dichtung	)
6	8.300.100.590	523-643.01-15	1	Deckel	)
7	0.100.128.004	DIN 128	3	Federring 8	)
8	0.100.933.133	DIN 933-8.8	3	Skt.-Schraube M 8x28	)
D1	8.300.000.107	524-640.00-00	1	Kühlwasserregler	
2	8.300.100.563	524.641.00-11	1	Gehäuse	)
3	8.300.100.471	523-649-03-94	2	Rundschnurring	) *ab*
4	8.300.100.564	523-641.05-10	2	Thermostat 79°	) *Motor-Nr.*
6	8.300.100.565	523-643.03-15	1	Deckel	) *605 505*
7	0.100.128.001	DIN 128	6	Federring 6	)
8	0.200.933.014	DIN 933-8.8	6	Skt.-Schraube M 6x20	)
	0.100.939.031	DIN 939-5.8	3	Stiftschraube M 8x18	)
9	8.300.100.573	691 056	1	Schlauch ø 60 70 lg	*1)*
10	8.300.100.473	595-563.01-52	1	Schlauchkrümmer *bis Motor-Nr. 605 504*	
	8.300.100.566	524-663.00-93	1	Schlauchkrümmer *ab Motor-Nr. 605 505*	
a 11	6.837.012.100	984 871	2	Schlauchklemme QS 500 Jet M 44	
a 12	6.837.009.100	922 575	6	Schlauchklemme QS 500 Jet M 32	
b 13	8.300.002.762	X885246620218	1	Kühlwasserkrümmer *ab I Quartal 1972*	
14	0.107.603.067	DIN 7603	1	Dichtring A 22x27 *(aus einem Stück)*	
15	6.391.221.000		1	Verschlußschraube AM 22x1,5	
16	0.107.603.044	DIN 7603	1	Dichtring A 16x20	
17	6.391.161.020		1	Verschlußschraube AM 16x1,5	
18	0.107.603.033	DIN 7603	1	Dichtring A 14x18	
19	6.391.141.020		1	Verschlußschraube AM 14x1,5	

1) nur 1-m-Stücke lieferbar

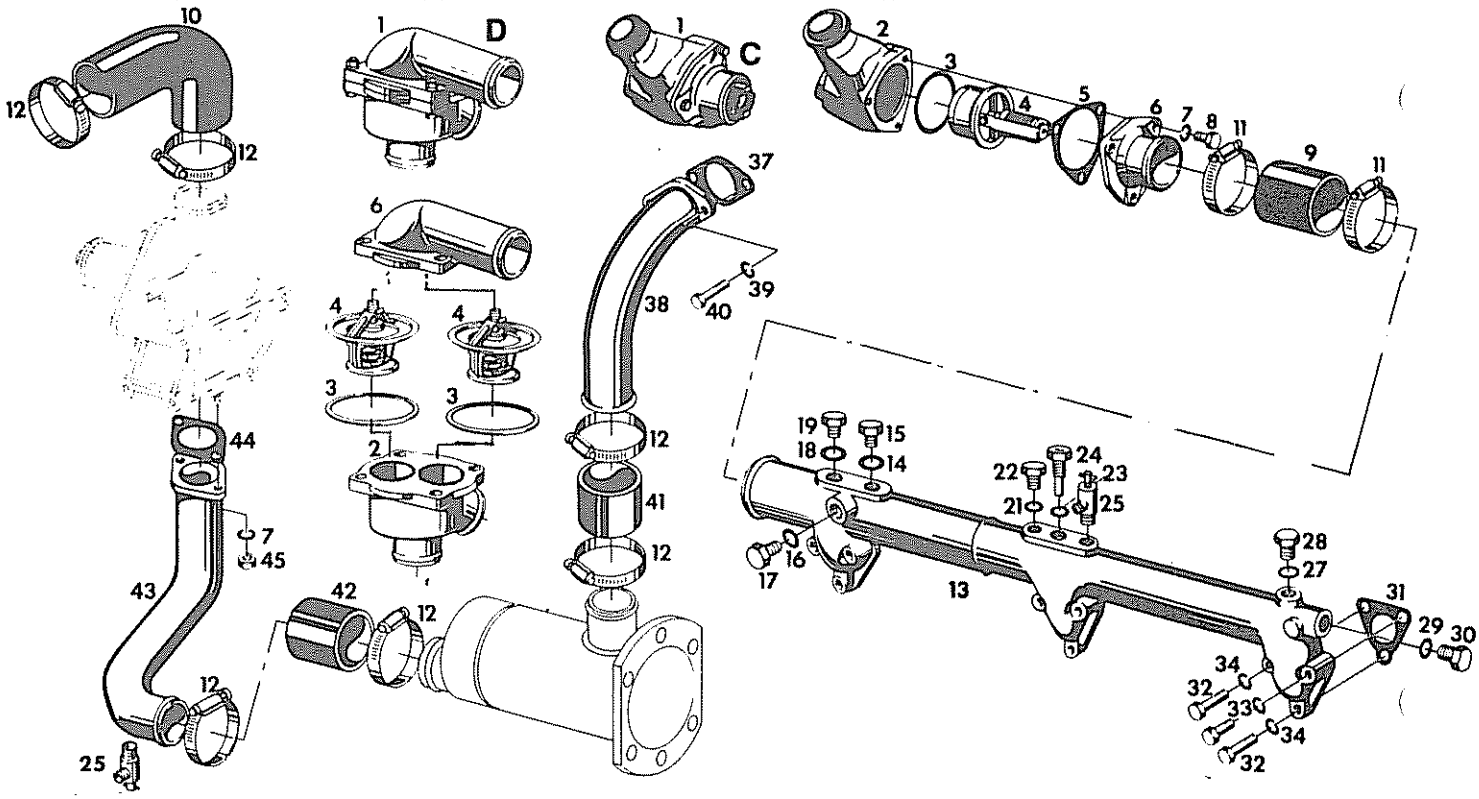

Pos. Iterm. Pos.	Teil-Nummer Spare part No. Numéro de piece	Stück Quantity Nombre	Benennung Description Désignation
21	0.107.603.044	DIN 7603	1 Dichtring A 16x20
22	6.391.161.020		1 Verschlußschraube AM 16x1,5
23	0.107.603.033	DIN 7603	1 Dichtring A 14x18
24	8.300.100.576	629 316	1 Anschlußstutzen C DIN 75575
b 25	8.016.051.000	922 709	2 Ablaßventil M 14x1,5
27	0.107.603.033	DIN 7603	1 Dichtring A 14x18
28	6.391.141.020		1 Verschlußschraube AM 14x1,5
29	0.107.603.067	DIN 7603	1 Dichtring A 22x27
30	6.391.221.000		1 Verschlußschraube AM 22x1,5
31	8.300.100.412	520-696.00-94	3 Dichtung
32	0.200.933.026	DIN 933-8.8	3 Skt.-Schraube M 8x35
33	0.200.931.023	DIN 931-8.8	6 Skt.-Schraube M 8x50
34	0.100.128.004	DIN 128	9 Federring 8
37	0.171.511.007	DIN 71511	1 Dichtung 50
38	8.300.100.476	520-661.11-50	1 Wasserrohr
39	0.100.128.002	DIN 128	2 Federring 10
40	0.200.933.038	DIN 933-8.8	2 Skt.-Schraube M 10x25
41	8.300.100.578	691 055	1 Schlauch 50 ø 70 lg 1)
42	8.300.100.579	691 054	1 Schlauch 45 ø 70 lg 1)
43	8.300.100.477	524-664.00-50	1 Wasserrohr
a 44	0.171.511.005		1 Dichtung 40 DIN 71511
45	0.200.934.006	DIN 934-8	2 Skt.-Mutter M 8
	8.300.100.364	598-000.54-61	3 Plastik-Verschlußstopfen

1) nur 1-m-Stücke lieferbar

Auspuffkrümmer *Motor 524*
Exhaust manifold
Collecteur d'échappement

01-16.3

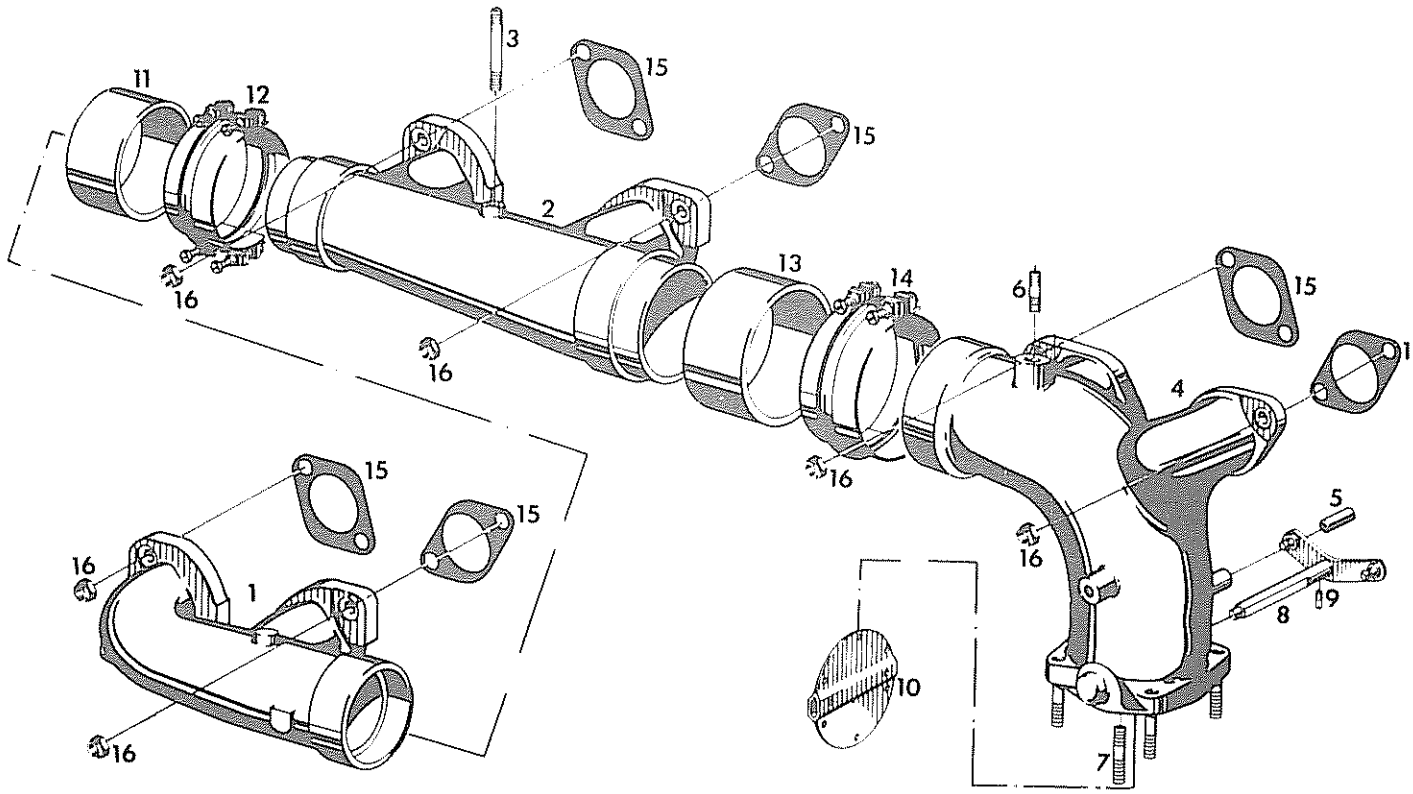

Pos. Item. Pos.	Teil-Nummer Spare part No Numéro de piece	Stück Quantity Nombre		Benennung Description Désignation
1	8.300.100.391	520-853.22-18	1	Auspuffkrümmer *vorn*
2	8.300.100.392	520-853.25-18	1	Auspuffkrümmer *mitte*
3	0.200.939.061	DIN 939-8.8	1	Stiftschraube M 10x50
4	8.300.000.074	523-851.01-10	1	Auspuffkrümmer *hinten*
5	0.101.473.055	DIN 1473	1	Zylinderkerbstift 8x30
6	0.100.939.013	DIN 939-8.8	1	Stiftschraube M 10x35
6.1	8.300.100.591	595-000.04-94	1	Linse
7	0.100.939.062	DIN 939-8.8	4	Stiftschraube M 10x40
8	8.300.100.393	523-951.00-20	1	Welle
9	0.101.476.010	DIN 1476	1	Halbrundkerbnagel 5x15
10	8.300.100.394	598-951.17-60	1	Drosselklappe
11	8.300.100.395	520-851.01-94	1	Asbestring
12	8.300.100.571	981 053	1	Sickenschelle *Norma Si 95/40 SKZ M 6*
13	8.300.100.396	520-851.02-94	1	Asbestring
14	8.300.100.572	981 054	1	Sickenschelle *Norma Si 120/45 SKZ M 8*
15	8.300.100.398	580-895.06-94	6	Dichtung
16	8.300.100.185	598-891.00-87	12	Sicherheitsmutter M 10

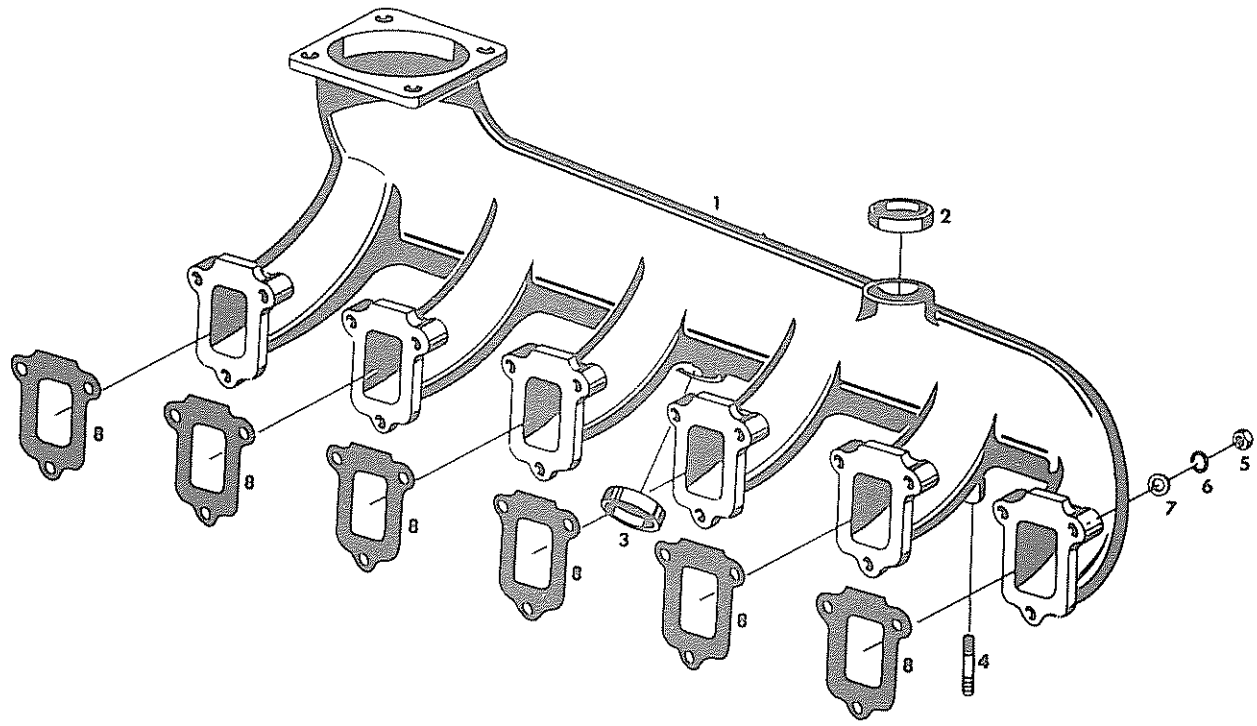

Pos. Item. Pos.	Teil-Nummer Spare part No. Numéro de piece	Stück Quantity Nombre		Benennung Description Désignation		
1	8.300.000.075	520-810.27-10	1	Saugrohr		
2	0.100.443.016	DIN 443	1	Verschlußdeckel	50	
3	0.100.443.015	DIN 443	1	Verschlußdeckel	40	
4	0.200.835.023	DIN 835-5.6	2	Stiftschraube	M	12x65
5	0.200.934.006	DIN 934-8	18	Skt.-Mutter	M	8
6	0.100.128.004	DIN 128	18	Federring		8
7	0.200.125.006	DIN 125	18	Scheibe		8,4
8	8.300.100.401	520-819.01-94	6	Dichtung		
8.1	8.300.100.589	1085 574	1	Plastikverschlußkappe		

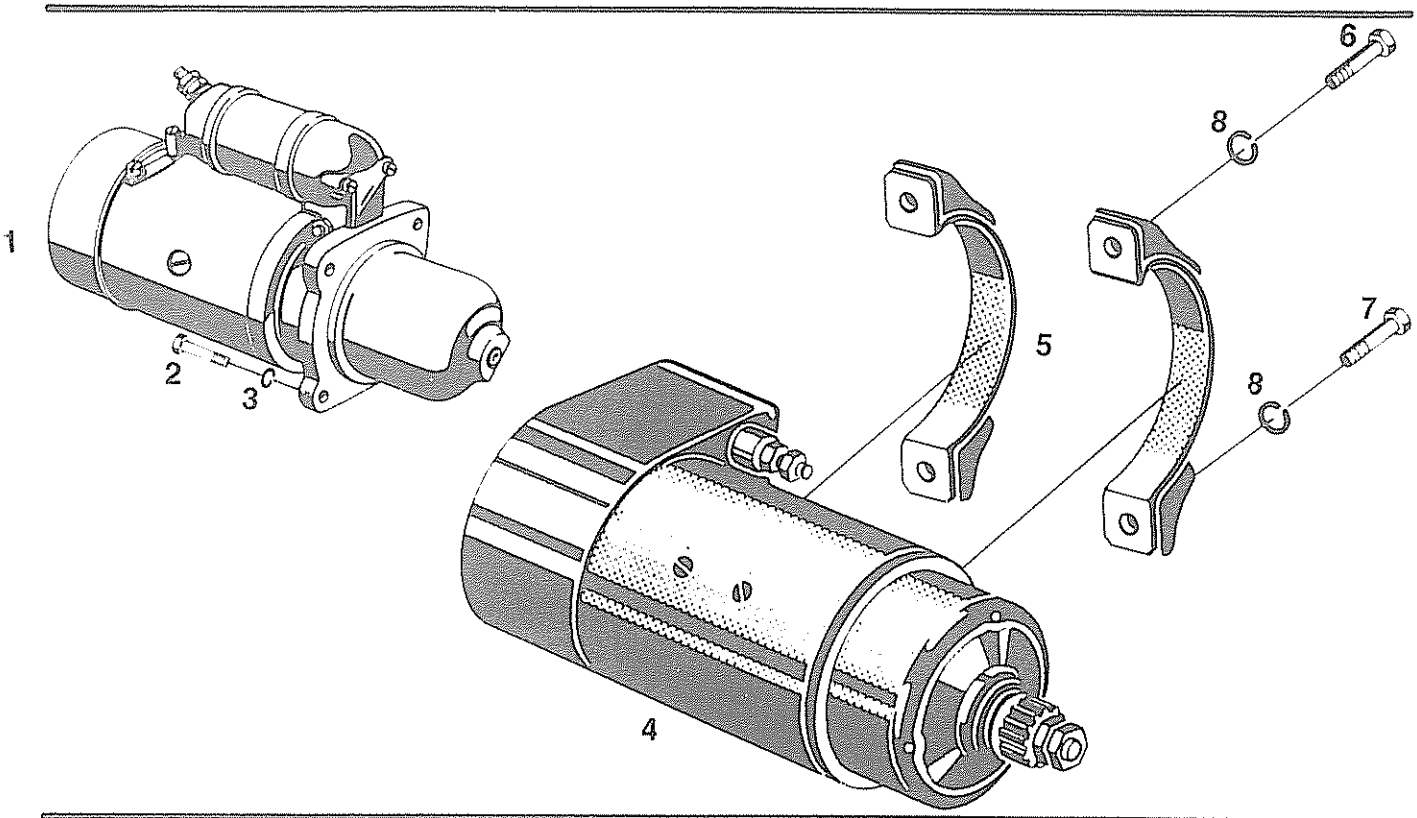

Pos. Item. Pos.	Teil-Nummer Spare part No Numèro de piece	Stuck Quantity Nombre		Benennung Description Désignation
1	8.300.100.547	X 88 0001 0847 43	1	Anlasser kpl. (Mot 551/552/561/562(S)) 0.001.360.009 Starting motor compl., Démarreur compl
2	0.200.912.034		3	Zyl.-Schraube M 10x30 DIN 912-8.8 Cyl -Head bolt; Vis à culasse
3	0.100.128.002		3	Federring 10 DIN 128 Spring ring; Rondelle grower
4	8.300.100.548	X 88 0000 9221 58	1	Anlasser kpl. Motor 523/524 0.001.410.034 Starting motor compl; Démarreur compl.
5	8.300.100.384	X 88 5137 9200 37	2	Haltebügel Retaining bow; Etrier de retenue
6	0.200.931.043		2	Skt.-Schraube M 10x65 DIN 931-8.8 Hexagonal screw; Vis a tete hex
7	0.200.934.046		2	Skt.-Schraube M 10x45 DIN 931-8.8 Hexagonal screw; Vis à tète hex
8	0.100.128.002		4	Federring 10 Spring ring; Rondelle grower

Keilriemen *Motor 524*
V-belt
Courroie trapézoïdale

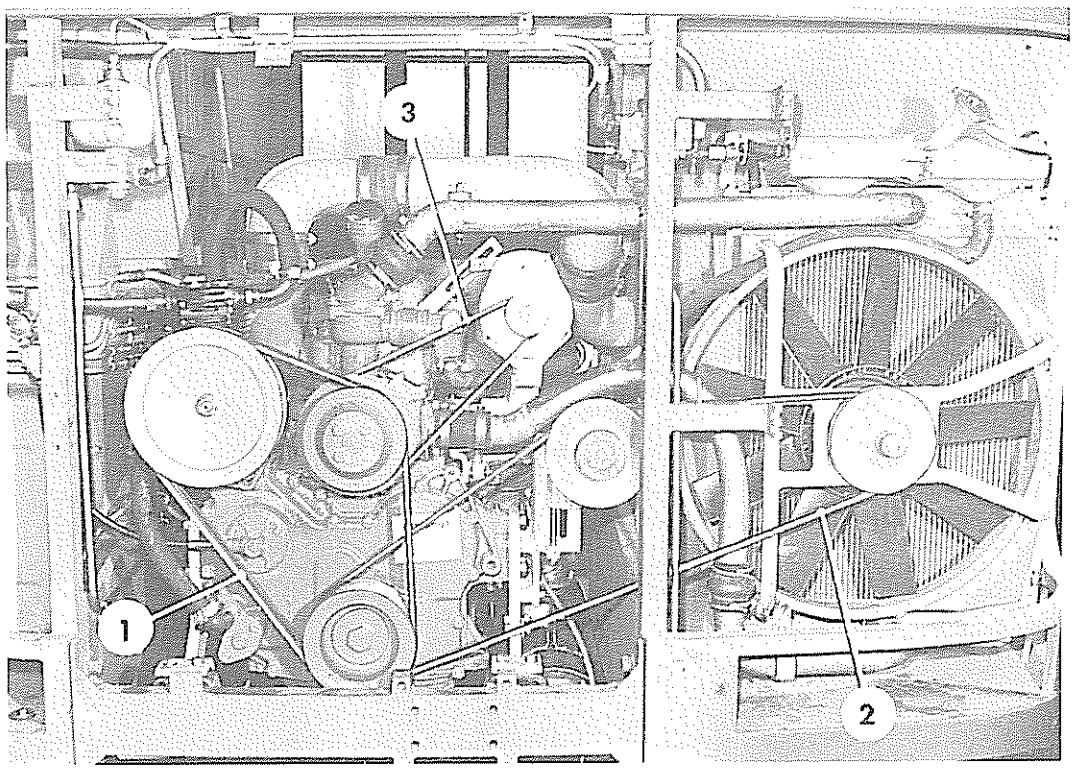

Pos. Item. Pos.	Teil-Nummer Spare part No. Numéro de piece	Stück Quantity Nombre	Benennung Description Désignation	
a (1	4.761.778.000	3	Keilriemen	12,5x1650
(1.1	4.761.780.000	3	Keilriemen	12,5x1700 *bei KFM-LH 20/4*
2	4.761.794.000	1	Keilriemen	12,5x2375
2.1	4.761.791.500	1	Keilriemen	12,5x2200 *S110A, S120A*
3	4.761.721.000	1	Keilriemen	12,5x1250

Dichtungssatz *Motor 524*
Gasket set
Jeu de joints

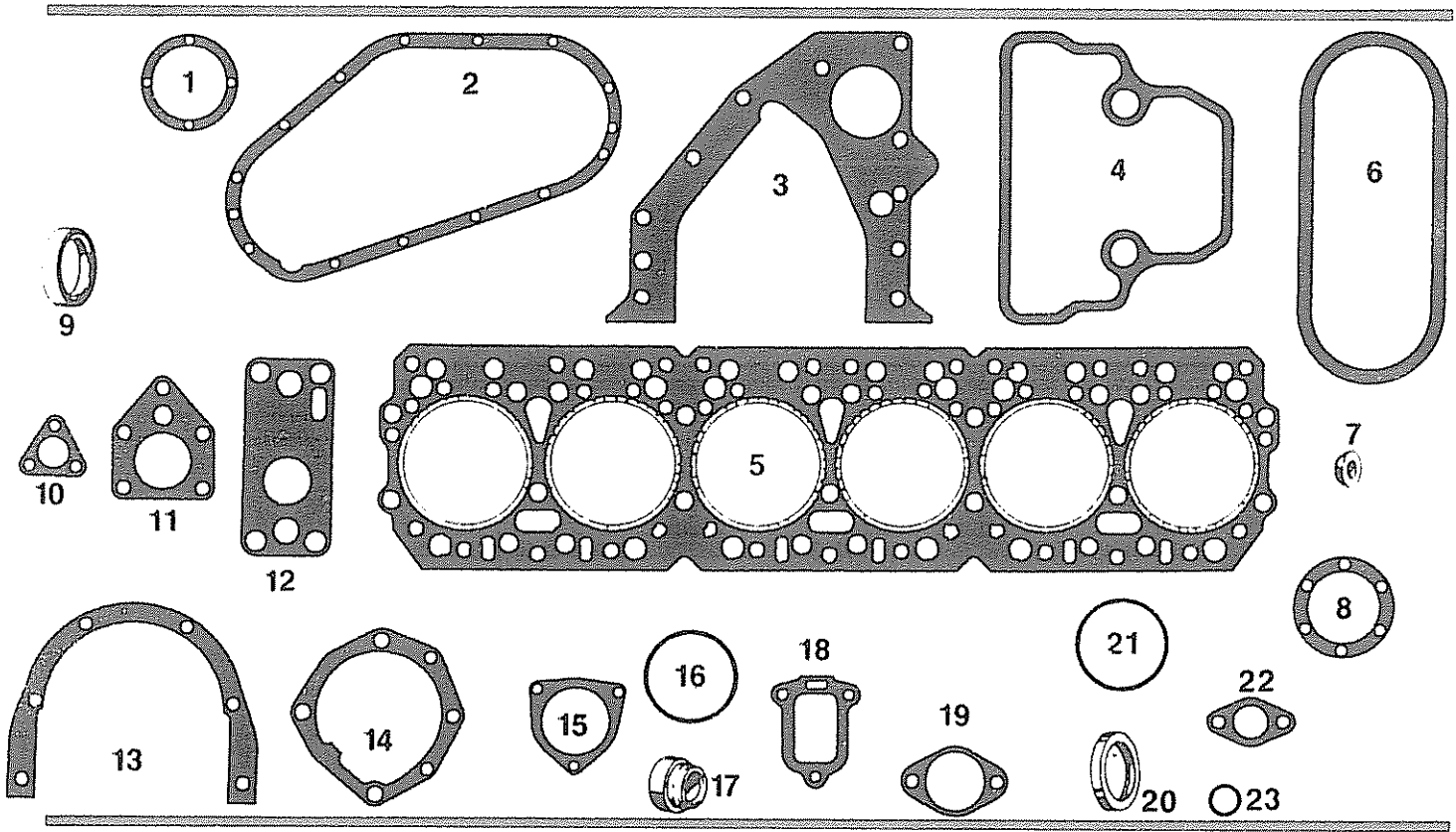

Pos. Item Pos	Teil-Nummer Spare part No Numéro de piece	Stück Quantity Nombre	Benennung Description Designation	Bemerkungen Remarks Observations
	8.300.000.080	523-000.04-90	1 Dichtungssatz	
			Dichtung	
1	8.300.100.152	512-132.00-94	1 *für Deckel am Steuergehäusedeckel*	
2	8.300.100.151	520-139.00-94	1 *für Steuergehäusedeckel*	
3	8.300.100.146	513-193.00-94	1 *für Steuergehäuse*	
4	8.300.100.140	523-174.00-94	3 *für Zylinderkopfhaube*	
5	8.300.100.594	524-192.00-94	1 *für Zylinderkopf*	
6	8.300.100.153	512-197.02-94	2 *für Stoßstangenkammerverkleidung*	
7	8.300.100.118	C61-17.94-005	4 *für Stoßstangenkammerverkleidung*	
8	8.300.100.259	512-396.00-94	1 *für Einspritzpumpenantrieb*	
9	8.300.100.363	512-696.00-94	2 *für Kühlwasserleitung*	
10	8.300.100.412	520-696.00-94	3 *für Kühlwasserleitung*	
11	8.300.100.403	520-594.02-94	1 *für Freistrahlzentrifuge*	
12	8.300.100.404	520-594.03-94	1 *für Ölfilter*	
13	8.300.100.157	513-197.05-94	1 *für hinteren Deckel am Kurbelgeh.*	
14	8.300.100.405	520-621.00-94	1 *für Wasserpumpe*	
15	8.300.100.409	523-649.02-94	1 *für Thermostat bis 605 504*	
16	8.300.100.410	523-649.04-94	1 Rundschnurring *f. Therm. bis 605 504*	
	8.300.100.411	523-649.03-94	2 Dichtungsring *ab 605 505*	

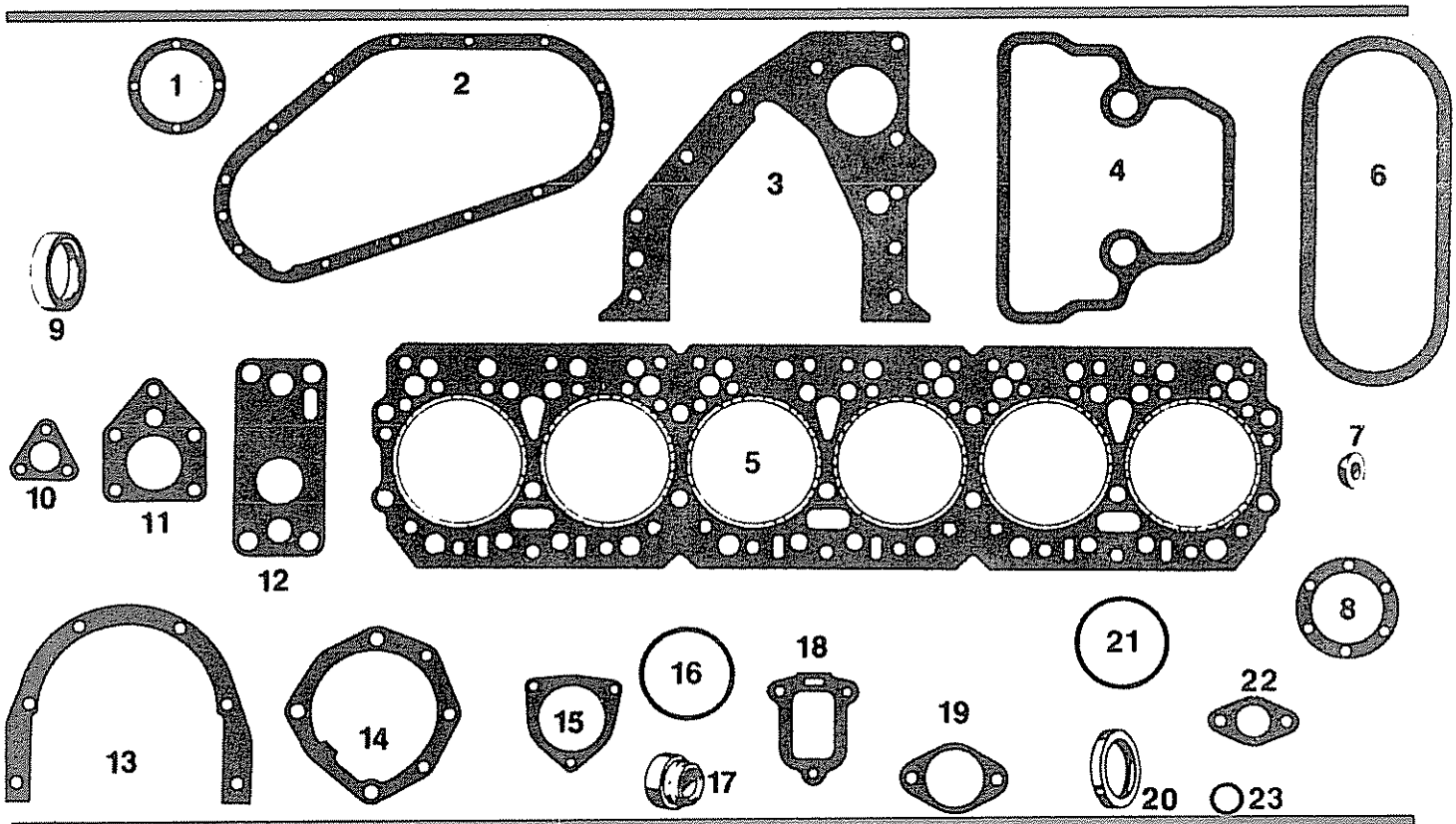

Pos. Item Pos	Teil-Nummer Spare part No. Numéro de pièce	Stück Quantity Nombre		Benennung Description Désignation	Bemerkungen Remarks Observations
17	8.300.100.406	520-622.00-90	1	Schleifringpackung *für Wasserpumpe*	
18	8.300.100.407	520-819.01-94	6	Dichtung *für Saugrohr*	
19	8.300.100.398	580-895.06-94	6	Dichtung *für Auspuffkrümmer*	
20	8.300.100.549	987 633	1	Radialdichtring A 25x52x7 B 1	
21	8.300.100.550	988 075	1	Rundschnurring 140x4	
22	0.171.511.001		1	Dichtung 18	DIN 71511
	0.171.511.004		1	Dichtung 36	DIN 71511
	0.171.511.005		1	Dichtung 40	DIN 71511
	0.171.511.006		1	Dichtung 50	DIN 71511
	0.171.511.014		1	Dichtung 56	DIN 71511
	8.300.100.275	520-125.02-94	6	Dichtring *für Düsenhalter*	
23	0.107.603.001		4	Dichtring A 6x10x1	DIN 7603-Cu
	0.107.603.131		19	Dichtring C 8x12x1,5	DIN 7603-Cu As
	0.107.603.005		7	Dichtring A 8x12x1	DIN 7603-Cu
	0.107.603.011		18	Dichtring A 10x14x1	DIN 7603-Cu
	0.107.603.033		21	Dichtring A 14x18x1,5	DIN 7603-Cu
	0.107.603.046		1	Dichtring A 16x22x1,5	DIN 7603-Cu
	0.107.603.052		4	Dichtring A 18x22x1,5	DIN 7603-Cu
	8.300.100.487	1085 642	1	Dichtring B 30x38	DIN 7603

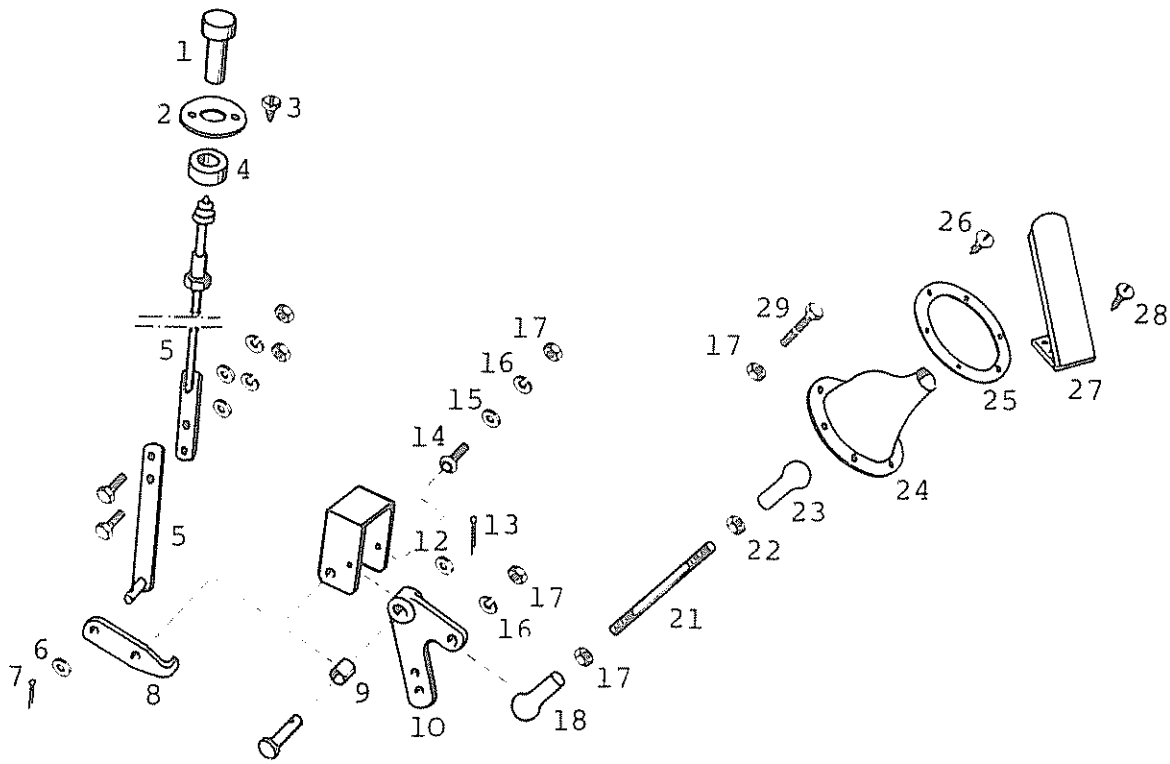

Pos. Item. Pos.	Teil-Nummer Spare part No Numéro de piece	Stück Quantity Nombre	Benennung Description Désignation		
	103-38.11.000-01B	1	Fahrfußhebel kpl. *1)*		
	128-38.11.000-01B	1	Fahrfußhebel kpl. *2)*		
	129-38.15.000-01	1	Drehzahlverstellung kpl. *manuell Pos. 1-8*		
1	116-38.13.141-01E	1	Verstellschraube		
2	116-38.13.142-01E	1	Schild		
3	0.107.973.001	2	Linsensenkblechschraube	B 2,9x9,5	DIN 7973
4	0.100.705.001	1	Stellring A 20		DIN 705
5	113-38.13.130-01D	1	Regelstange kpl.		
5.1	116-38.13.133-01E	1	Gegenmutter		
5.2	0.200.933.004	2	Skt.-Schraube	M 5x16	DIN 933-8.8
5.3	0.200.934.003	2	Skt.-Mutter	M 5	DIN 934-8
5.4	0.200.127.003	2	Federring	A 5	DIN 127
5.5	0.200.125.003	2	Scheibe	5,3	DIN 125
6	0.201.440.004	1	Blanke Scheibe	6	DIN 1440
7	0.200.094.004	1	Splint	1,5x10	DIN 94
8	103-38.11.102-01E	1	Mitnehmerhebel		
9	116-38.11.109.01E	1	Distanzrohr		
10	113-38.11.111.03E	1	Verstellhebel		
11	6.464.166.033	1	Bolzen	10 h 11x40x33	DIN 1435

1) S 80-S 150, S 100A - S 120A, S 110P
2) S 140 ES

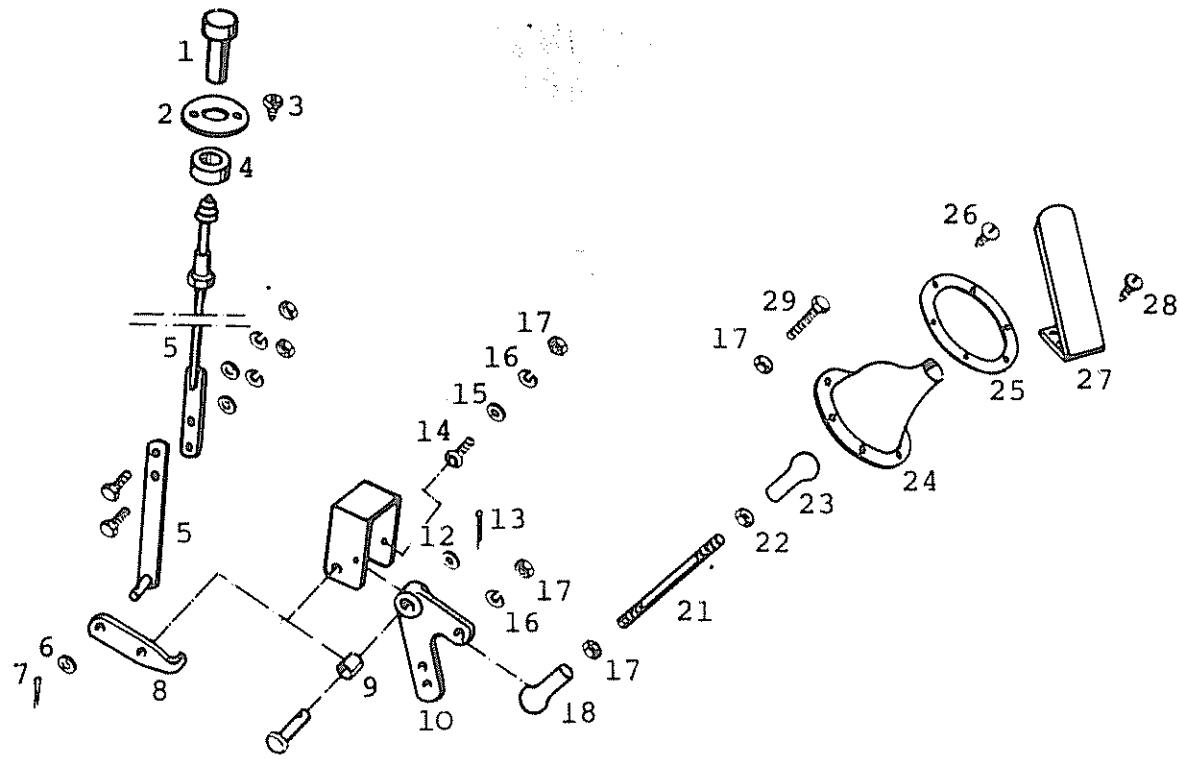

Pos. Item. Pos.	Teil-Nummer Spare part No. Numéro de piece	Stück Quantity Nombre	Benennung Description Désignation			
12	0.201.440.006	1	Blanke Scheibe		10	DIN 1440
13	0.200.094.017	1	Splint		3x15	DIN 94
14	0.200.912.009	1	Zylinderschraube	M	6x15	DIN 912-8.8 *1)*
15	0.200.125.004	1	Scheibe		6,4	DIN 125 *1)*
16	0.200.127.004	2	Federring	B	6	DIN 127
17	0.200.934.004	5	Skt.-Mutter	M	6	DIN 934-8
18	6.864.102.000	1	Winkelgelenk	AS	10	DIN 71 802
21	116-30.90.124-06D	1	Gewindestange			
22	0.200.934.004	2	Skt.-Mutter	M	6	DIN 934-8
23	6.866.102.000	1	Kugelpfanne	B	10	DIN 71805
	6.868.004.000	1	Sicherungsbügel	S	10	DIN 71805
24	4.741.001.000	1	Gummimanschette			
25	116-38.11.118-01E	1	Klemmring			
26	0.407.971.003	6	Zylinderblechschraube	B	2,9x9,5	DIN 7971
27	113-38.11.100.03D	1	Fußplatte			
28	0.200.963.017	4	Senkschraube	AM	5x12	DIN 963-4.8 *1)*
28.1	0.200.963.025	4	Senkschraube	AM	6x16	DIN 963-4.8 *2)*
29	0.200.933.017	1	Skt.-Schraube	M	6x50	DIN 933-8.8 *1)*
29.1	0.200.933.158	1	Skt.-Schraube	M	6	*2)*

1) S 80-S 150, S 100A + S 120A, S110P

2) S 140 ES

Seilzug für Motorregelung *S80-S150, S140ES 2)*
Cable control for accelerator linkage
Tirette à câble pour timonerie d'accélérateur

02-02.2

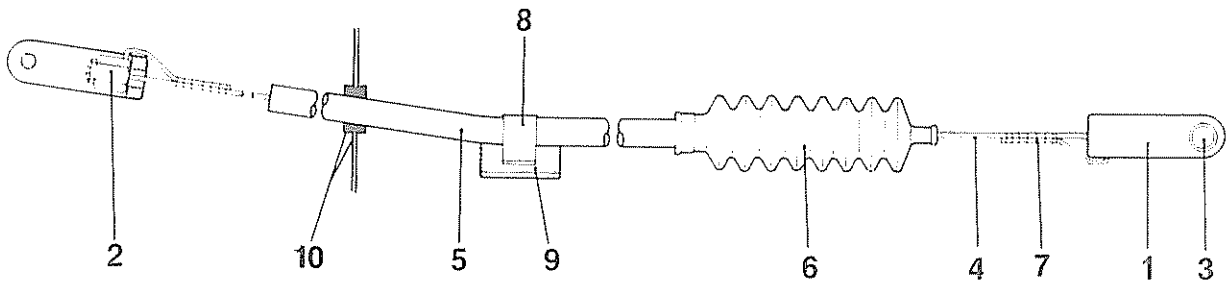

Pos. Item. Pos.	Teil-Nummer Spare part No Numéro de piece	Stück Quantity Nombre	Benennung Description Désignation		
1	6.125.110.006	2	Bügel		
2	8.454.066.000F	2	Fixnippel		
3	6.482.099.016	2	Bolzen	6h11x22x16	DIN 1433
	0.201.440.004	4	Scheibe	6	DIN 1440
	0.200.094.004	4	Splint	1,5x10	DIN 94
4	6.816.002.200		Seil	A 2 *1)*	DIN 71987
5	4.541.006.000		Seilhülle	*1)*	
6	4.741.025.000E	1	Faltenmanschette		
b	6.836.908.000	1	Schlauchschelle		
7	1.353.005.977		Stahldraht 0,5	*1)*	DIN 177
8	0.372.573.004	1	Befestigungsschelle	1x10	DIN 72573
	0.200.084.003	2	Zylinderschraube	M 4x8	DIN 84-5.8
	0.200.127.002	2	Federring	B 4	DIN 127
	0.200.934.002	2	Skt.-Mutter	M 4	DIN 934-6
9	119-38.12.112-01E	1	Platte		
a 10	116-38.12.118-01E	1	Halter		
	4.721.052.000F	1	Kabelmuffe		

355-756-1

1) Bitte Länge angeben
a 2) bis Fahrzeug-Nr. 155 061

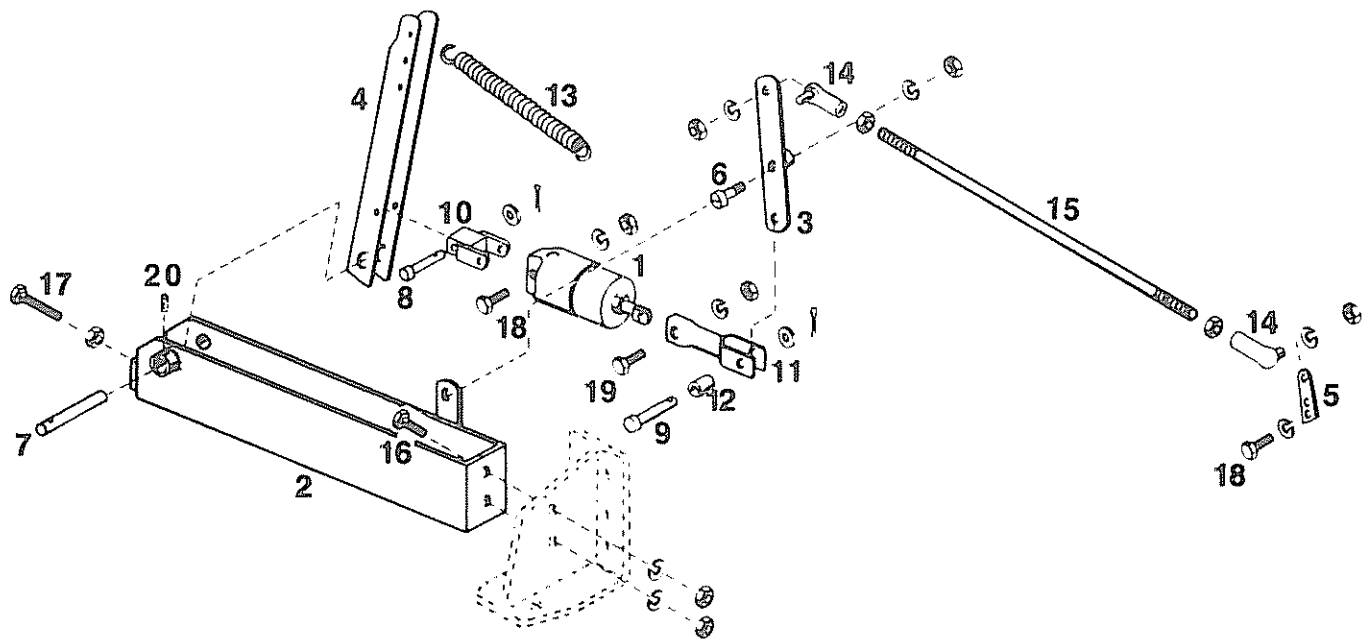

Pos. Item. Pos.	Teil-Nummer Spare part No. Numéro de piece	Stück Quantity Nombre	Benennung Description Désignation
A	108-38.14.000-01A		Motorregelung kpl. *Timonerie d'accélérateur compl*
1	8.283.426.000E	1	Druckluftzylinder *Cylindre à air comprimé*
a 1.1	4.741.086.000E	1	Faltenmanschette
a 1.2	6.836.930.100E	1	Schlauchklemme *Corbin*
2	119-38.14.100-03D	1	Lagerbock *Support*
3	119-38.14.110-03E	1	Hebel *Levier*
4	119-38.14.130-03E	1	Hebel
5	108-38.14.111-01E	1	Hebel
6	119-38.14.121-03E	1	Bolzen *Axe*
7	119-38.14.141-03E	1	Bolzen
8	6.462.104.026	1	Bolzen
9	6.472.011.032	1	Bolzen
10	119-38.14.130-02E	1	Gabelstück *Chape*
11	116-30.90.140-07D	1	Gabelrohr *Tube à chape*
12	119-38.14.141-01E	1	Distanzstück *Entretoise*
13	6.128.113.007	1	Feder *Ressort*
14	6.864.102.000	2	Winkelgelenk *Joint angulaire*
a 15	116-30.90.148-06D	1	Gewindestange *Tige filetée*

Pos. Item. Pos.	Teil-Nummer Spare part No. Numéro de piece	Stück Quantity Nombre	Benennung Description Désignation			
16	0.200.933.023	2	Schraube *Vis*	M 8x25	DIN 933-8.8	
17	0.200.933.028	1	Schraube	M 8x45	DIN 933-8.8	
18	0.200.931.007	1	Schraube	M 6x30	DIN 931-8.8	
19	0.200.933.014	3	Schraube	M 6x20	DIN 933-8.8	
20	0.100.438.002	1	Gewindestift *Goupille filetée*	M 5x15	DIN 438-5.8	
6	0.200.127.008	1	Federring *Rondelle grower*	B 12	DIN 127	
14	0.200.127.004	2	Federring	B 6	DIN 127	
16	0.200.127.006	2	Federring	B 8	DIN 127	
18	0.200.127.004	1	Federring	B 6	DIN 127	
19	0.200.127.004	1	Federring	B 6	DIN 127	
8	0.201.440.004	1	Scheibe *Rondelle*	6	DIN 1440	
19	0.201.440.004	1	Scheibe	6	DIN 1440	
6	0.200.934.015	1	Mutter *Ecrou*	M 12	DIN 934-8	
14	0.200.934.004	4	Mutter	M 6	DIN 934-8	
16	0.200.934.006	2	Mutter	M 8	DIN 934-8	
17	0.200.934.006	1	Mutter	M 8	DIN 934-8	
18	0.200.934.004	3	Mutter	M 6	DIN 934-8	
19	0.200.934.004	1	Mutter	M 6	DIN 934-8	
8	0.200.094.004	1	Splint *Goupille fendue*	1,5x10	DIN 94	
9	0.200.094.004	1	Splint	1,5x10	DIN 94	

Leitung Motorbremse, Motorregelung

Line for exhaust brake, accelerator linkage

Conduite pour frein-moteur, timonerie d'accélérateur

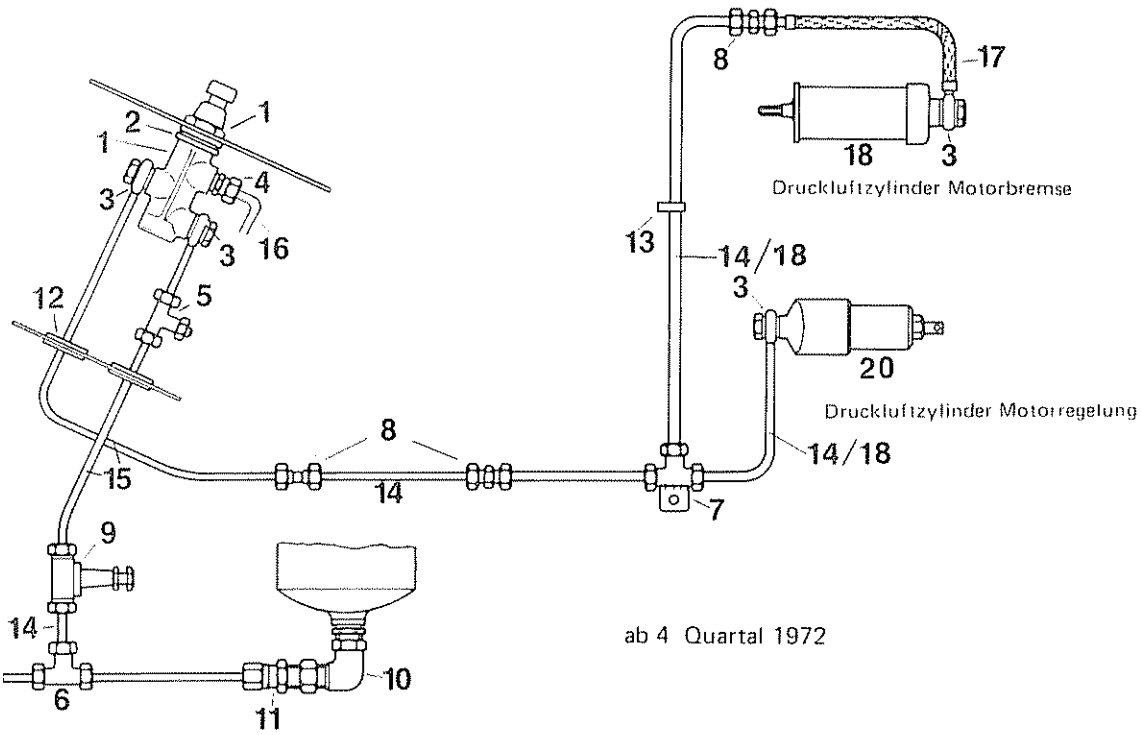

Pos. / Item. / Pos.	Teil-Nummer / Spare part No / Numéro de pièce	Stück / Quantity / Nombre	Benennung / Description / Désignation		
	102-38.80.000-02D		Leitungsplan kpl. *Motor 552*		
	105-38.80.000-01D		Leitungsplan kpl. *Motor 562, 563*		
	108-38.80.000-07D		Leitungsplan kpl. *Motor 524*		
	128-38.80.000-01D		Leitungsplan kpl. *Motor OM 407 H*		
1	8.283.627.000	1	Druckventil		
2	0.100.125.022	1	Scheibe	B 28	DIN 125
3	6.396.060.000	4	Hohlschraube	A 6	DIN 7623-6.8
3.1	0.107.603.021	8	Dichtring	A 12x16x1,5	DIN 7603-Cu
3.2	6.997.506.050E	3	Ringstück *mit Anschluß*		
3.3	6.951.022.000	2	Überwurfmutter	AL 6	DIN 3870
3.4	6.961.063.000	2	Schneidring	S 6	DIN 3861
4	6.912.108.000	1	Gerade-Einschraubverschraubung		
5	6.919.509.000	1	T-Reduzierung	TR 8/6/8L	
5.1	119-38.80.105-02	1	Verschlußstück		
6	6.919.505.000	1	T-Reduzierung	TR15/8/15L *bei Motor 552*	
6.1	6.932.008.000	1	T-Verschraubung	QL 8 *bei Motor 562/524/OM407*	
7	108-38.80.120-03E	1	T-Verschraubung		
7.1	6.919.501.000	1	T-Reduzierung	TR 6-8-6L	
8	6.912.008.000		Gerade-Verschraubung	EL 8	
9	8.283.077.000E	1	Überströmventil) *bei Motor 552*		
9.1	6.912.109.000E	2	Reduzier-Verschraubung)		
10	6.973.001.000	1	Winkelstück	BM22x1,5)	
10.1	4.751.210.000E	1	Dichtring	D 22x27) *bei Motor 562/524 u. OM 407*	
11	6.912.109.000E	1	Reduzier-Verschraubung)		
11.1	0.107.603.044	1	Dichtring	A16x20x1,5)	
11.2	6.958.001.000E	1	Muffe	M 22x1,5)	
12	4.721.058.000E	2	Gummitülle		
13	0.372.571.004	n.B	Befestigungsschelle	1x8	DIN 72571
13.1	0.207.971.011	n.B	Zyl.-Blechschraube	B 3,9x9,5	DIN 7971

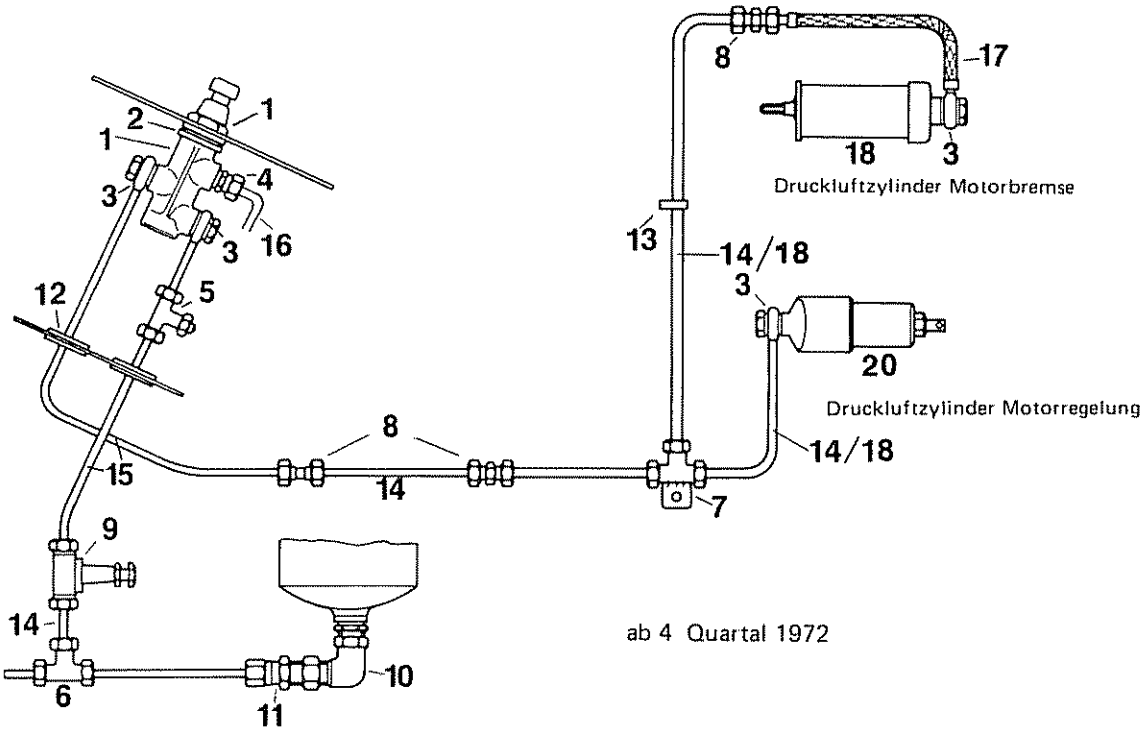

Pos. Iterm. Pos.	Teil-Nummer Spare part No Numèro de piece	Stuck Quantity Nombre	Benennung Description Désignation		
14	1.685.009.132		Nirosta-Rohr	8x0,7	*Bitte Länge angeben*
15	4.342.057.000		Kunststoffrohr	KR 8x1,5	*Bitte Länge angeben*
15.1	4.342.057.100	11	Einsteckhülse		
16	105-38.80.111-01E	1	Entlüftungsrohr		
17	4.531.006.000F	1	Verbindungsschlauch		*bei Motor 552/562*
18	4.342.056.000		Kunststoffrohr	6x1	*bitte Länge angeben*
18.1	4.342.056.100		Einsteckhülse		
19	siehe 03-02	1	Druckzylinder		
20	siehe 02-03	1	Druckzylinder		

Leitung Motorbremse, *elektro-pneumatisch* 1)
Line for exhaust brake, elektro-pneumatic
Conduite pour frein moteur, élektro-pneumatique

02 - 04.7

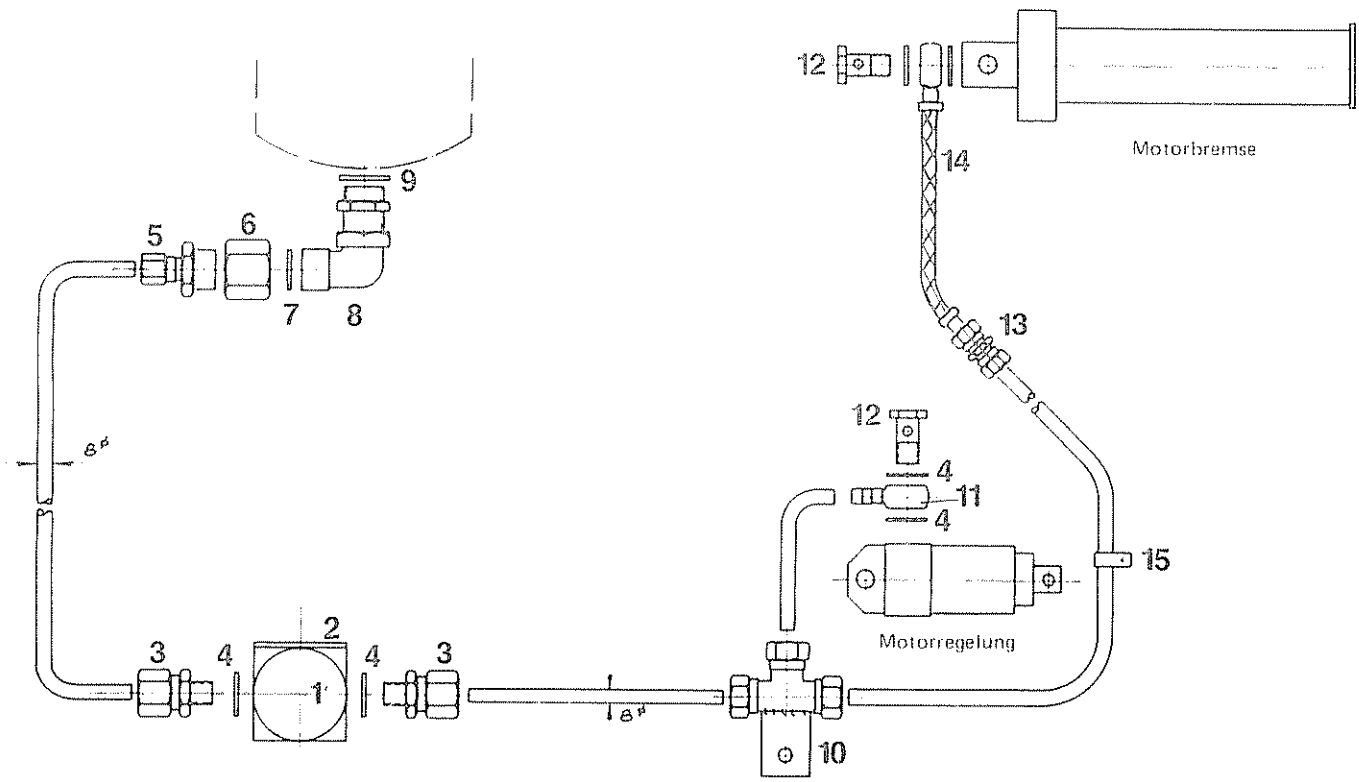

Pos. Item. Pos.	Teil-Nummer Spare part No. Numéro de piece	Stück Quantity Nombre	Benennung Description Désignation	
	105-38.80.000-02D		Leitungsplan kpl.	
	128-38.80.000-02D		Leitungsplan kpl. S 140 ES	
1	8.283.225.000E	1	Dreiwege-Magnetventil	
2	107-23.50.401-01E	1	Halter	
2.1	0.200.931.023	2	Skt.-Schraube M 8x50	DIN 931-8.8
2.2	0.200.934.006	2	Skt.-Mutter M 8	DIN 934
2.3	0.200.127.006	2	Federring B 8	DIN 127
3	6.912.108.000	2	Gerade Einschraubverschr. CL 8	
4	0.107.603.021	6	Dichtring A 12x16x1,5	DIN 7603-Cu
5	6.912.109.000E	1	Übergangsverschraubung M 22x1,5	
6	6.958.001.000E	1	Muffe	
7	0.107.603.044	1	Dichtring A 16x20x1,5	DIN 7602-Cu
8	6.973.001.000	1	Winkelverschraubung BM 22x1,5	DIN 74301
9	4.751.210.000E	1	Dichtring D 22x27	
10	108-38.80.120-03E	1	Halter *mit T-Verschraubung*	
10.1	6.919.501.000	1	T-Reduzierung TR 6-8-6 L	
11	6.997.506.050E	1	Ringstück	
12	6.396.060.000	2	Hohlschraube A 6	DIN 7623-6.9
12.1	6.951.022.000	2	Überwurfmutter AL 6	DIN 3870
12.2	6.961.063.000	2	Schneidring S 6	
13	6.912.008.000	1	Gerade-Verschraubung EL 8	
14	4.531.006.000F	1	Verbindungsschlauch	
15	0.372.571.004	6	Befestigungsschelle 1x8	DIN 72571
15.1	0.207.971.011	6	Zylinder-Blechschrauben B 3,9x9,5	DIN 7971
	1.664.361.676		Nirosta-Rohr 8x0,6)	
	4.342.057.000		Kunststoffrohr KR 8x1,5) *Bitte Länge angeben*	
	4.342.057.100		Einsteckhülse *please, indicate the length*	
	4.342.056.000		Kunststoffrohr 6x1 *Bitte Länge angeben*	
	4.342.056.100		Einsteckhülse	

1) *S100-S150 mit Vorschaltgetriebe , ab 3. Quartal 1972*
S140ES

332-755-1

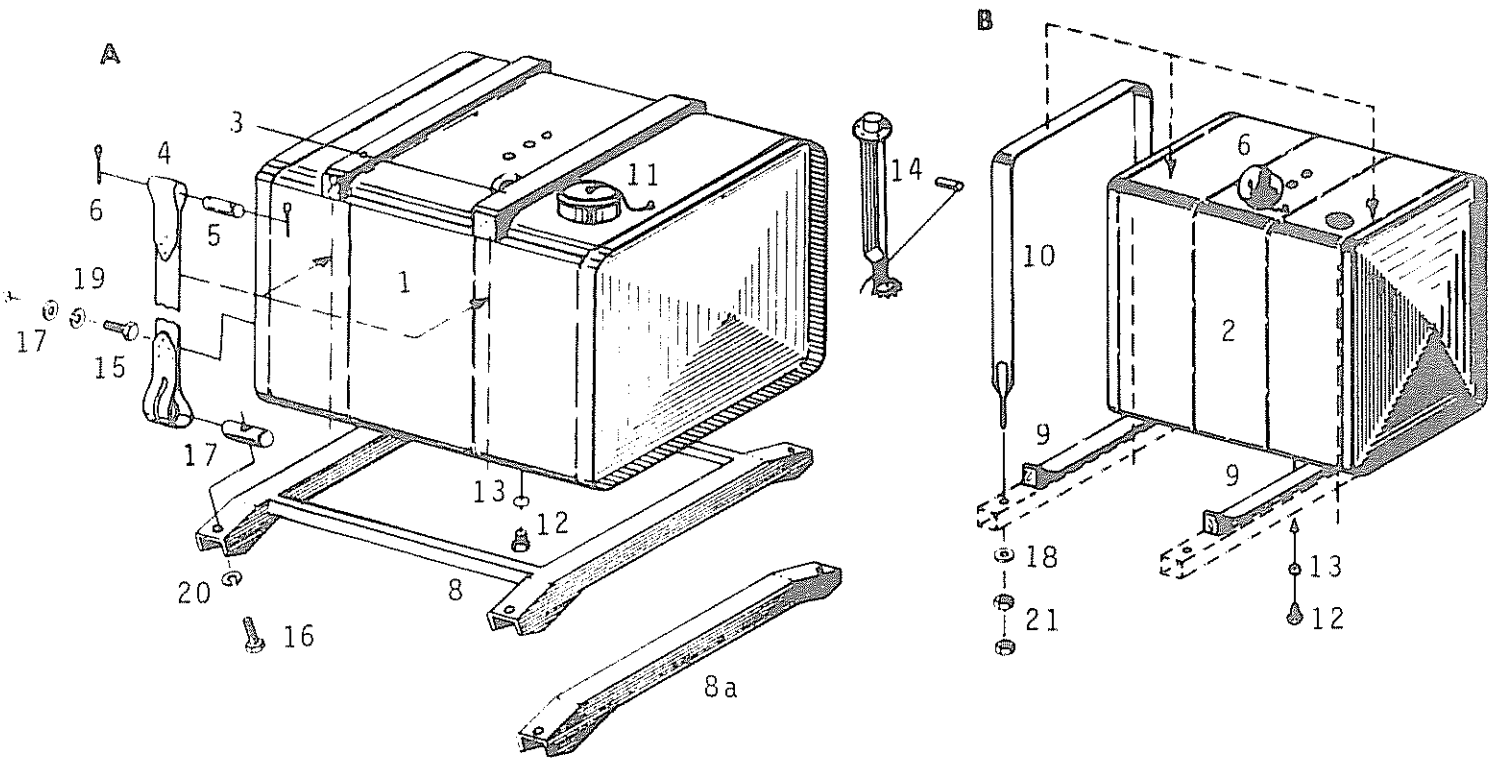

Pos Item Pos	Teil-Nummer Spare part No Numéro de pièce	Stück Quantity Nombre	Benennung Description Désignation	Bemerkungen Remarks Observations
A			Hauptkraftstoffbehältereinbau kpl. *Installation du réservoir de carburant compl.*	
	105-36.30.000-13B	~~365 l~~	Serie, *série*	
	108-36.30.000-01B	~~250 l~~	WC rechts, *toilette à droite*	
	108-36.30.000-05B	110 l	Trocken-WC links, *toilette sec à gauche*	
B			Zusatzkraftstoffbehältereinbau kpl. *Installation du réservoir de carburant auxiliaire compl.*	
	107-36.30.000-02	260 l	Motor, *moteur* 561-17K, 523-20K	
	105-36.30.000-03B	210 l	wahlweise Motor 523-21K	
	107-36.30.000-03B	175 l	*au choix moteur* 523-24K	
	108-36.30.000-02B	235 l	WC rechts, *toilette à droite*	
	108-36.30.000-04B	320 l	Trocken-WC links, *toilette sec à gauche*	
	107-36.30.000-03B	175 l	WC rechts mit Schublade *toilette à droite avec tiroir*	
	108-36.30.000-04B	320 l	Spül-WC links *toilette avec chasse d'eau à gauche*	
1			Hauptkraftstoffbehälter kpl. *Réservoir de carburant compl.*	
	105-36.10.000-13B	365 l	Serie, *série*	
	105-36.10.000-04B	250 l	WC rechts ohne Schublade *toilette à droite sans tiroir*	
	108-36.10.000-07C	110 l	Trocken-WC links, *toilette sec à gauche*	
2			Zusatzkraftstoffbehälter kpl. *Réservoir de carburant auxiliaire compl.*	
	107-36.10.000-02	260 l	Motor, *moteur* 561-17K, 523-20K	
	105-36.10.000-03	210 l	wahlweise Motor 523-21K	
	107-36.10.000-04	175 l	*au choix moteur* 523-24K	
	108-36.10.000-04B	235 l	WC rechts, *toilette à droite*	
	108-36.10.000-06B	320 l	Trocken-WC links, *toilette sec à gauche*	
	107-36.10.000-04	175 l	WC rechts mit Schublade *toilette à droite avec tiroir*	
	108-36.10.000-06B	320 l	Spül-WC links	

Pos. Item Pos	Teil-Nummer Spare part No. Numéro de pièce	Stück Quantity Nombre	Benennung Description Désignation	Bemerkungen Remarks Observations
3	116-30.90.118-16E	2	Unterlage, *Appui*	
	0.207.972.018	4	Senkblechschraube 3,9x19 DIN 7972	
			Vis Parker tête fraisée	
4			Spannband, *Collier de fixation*	
	119-30.90.117-05D	4	365 l	
	119-30.90.111-05D	4	250 l	
	119-30.90.112-05D	4	110 l	
5	6.482.200.057	4	Bolzen, *Boulon* 12h11x70x57 DIN 1433	
6	0.200.094.024	8	Splint, *Goupille fendue* 4x20 DIN 94	
7	119-36.30.113-01E	4	Spannstück, *Pièce de serrage*	
8		1	Tanklagerung, *Suspension de réservoir*	
	105-36.30.200-01C		365 l	
	108-36.30.200-05C		110 l	
8a	103-30.90.110-02D	2	Unterlegschiene, *Barre* 250 l	
9			Unterlage, *Appui*	
	116-30.90.123-16E	2	260 l	
	116-30.90.124-16E	2	210 l	
	116-30.90.123-16E	2	170 l	
	116-30.90.128-16E	2	235 l	
	116-30.90.123-16E	2	320 l	
	0.207.972.018	4	Senkblechschraube 3,9x19 DIN 7972	
			Vis Parker tête fraisée	
10			Spannband, *Collier de fixation*	
	116-30.90.260-08D	2	260 l	
	116-30.90.210-08D	2	210 l	
	116-30.90.260-08D	2	175 l	
	116-30.90.340-08D	2	235 l	
	6.122.712.418	2	320 l	
11	105-36.10.100-13E	1	Verschlußdeckel kpl., *Bouchon d'expansion*	
	8.361.000.007E	1	Renkverschluß mit Korkdichtung 60 DIN 73400	
			Verrouillage à baionnette avec joint de liège	
	4.543.008.000	1	Isolierschlauch 8ø x180 lg.	
			Gaîne isolante	
	1.353.025.977	1	Bindedrahthaken 2,5	
			Crochet en fil recui à lier	
	0.200.094.024	1	Splint, *Goupille fendue* 4x20 DIN 94	
	6.812.002.000	1	Knotenkette 2x6 Glieder DIN 5686	
			Chaîne à noeuds	
12	6.391.181.020	1	Verschlußschraube AM 18x1,5 DIN 7604	
			Bouchon de fermeture	
13	0.107.603.057	1	Dichtring C 18x24	
			Bague d'étanchéité	
14			Tankgerät, *Appareil de niveau à réservoir*	
	8.743.255.000C	1	365 l	
	8.743.226.000C	1	250 l	
a	8.743.089.000D	1	175 l, 210 l, 260 l	
a	8.743.038.000D	1	235 l *ersetzt durch* 8.743.101.000D	
a	8.743.101.000D	1	320 l *Ersatz für* 8.743.038.000D	
	107-36.10.105-01E	1	Verschlußplatte, *Plaque de fermeture* 110 l	
	8.361.000.002E	1	Korkdichtung, *Joint de liège*	
			Filzstreifen (bitte Länge angeben)	
			Bande en feutre (prier indiquer longueur)	
	3.771.024.000		5x30	
	3.771.023.000		5x40	
15	0.200.933.022	4	Schraube, *Vis* M 8x20 DIN 933-8.8	
16	0.200.933.044	4	Schraube, *Vis* M 10x40 DIN 933-8.8	
17	0.200.125.006	4	Scheibe, *Rondelle* 8,4 DIN 125	
18	0.200.125.010	4	Scheibe, *Rondelle* 10,5 DIN 125	
19	0.200.127.006	4	Federring, *Rondelle grower* B 8 DIN 127	
20	0.200.127.007	4	Federring, *Rondelle grower* B 10 DIN 127	
21	0.200.934.010	8	Mutter, *Ecrou* M 10 DIN 934-8	

Kraftstoffleitungen bei 1 Kraftstoffbehälter
Fuel pipes for 1 fuel tank
Tubes à carburant pour 1 reservoir

S50-S150, S140ES bis 155 101

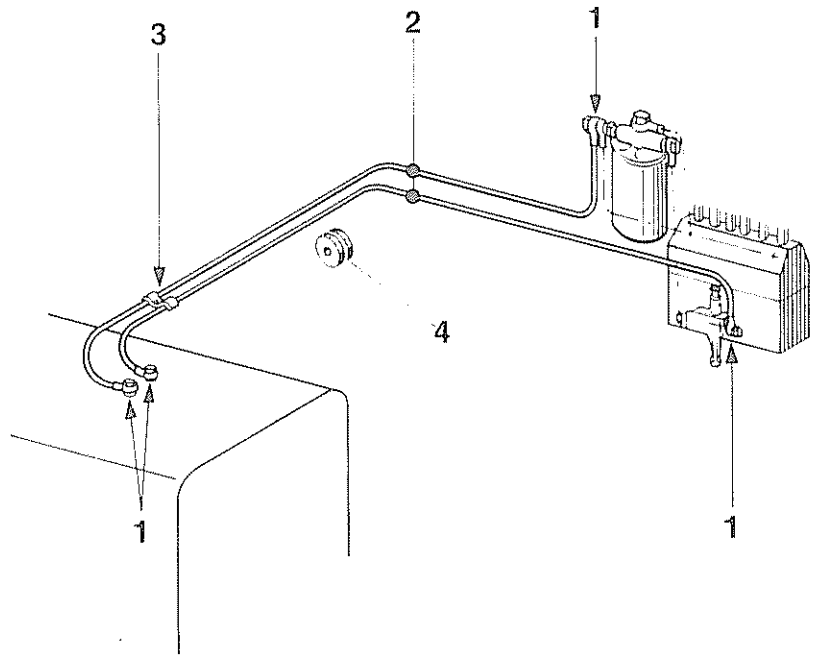

Pos. Item. Pos.	Teil-Nummer Spare part No Numéro de pièce	Stück Quantity Nombre	Benennung Description Désignation
	103-36.50.000-01D		Kraftstoffleitung kpl. *fuel pipe*
1	6.396.080.000	4	Hohlschraube A 8 DIN 7623-6.8 *hollow screw*
1.1	0.100.603.033	8	Dichtring A 14x18x1,5 DIN 7603-Cu *seal ring*
2	4.342.093.000		Kunststoffrohr 10x1 *Bitte Länge angeben* *plastic tube please, indicate the length*
2.1	6.997.502.050E	4	Anschluß *mit Ringstück* *connection with ring union*
3	116-36.50.139-01E	1	Befestigungsschelle *mounting clip*
3.1	0.200.084.024	1	Zylinderschraube AM 6x15 DIN 84-4.8 *panhead screw*
3.2	0.200.934.004	1	Skt.-Mutter M 6 DIN 934-8 *hex. nut*
3.3	0.200.127.004	1	Federring B 6 DIN 127 *spring ring*
4	4.721.084.000E		Gummitülle *rubber grommet*

Luftsauganlage *Motor 523/524*
Air intake system
Système d'aspiration d'air

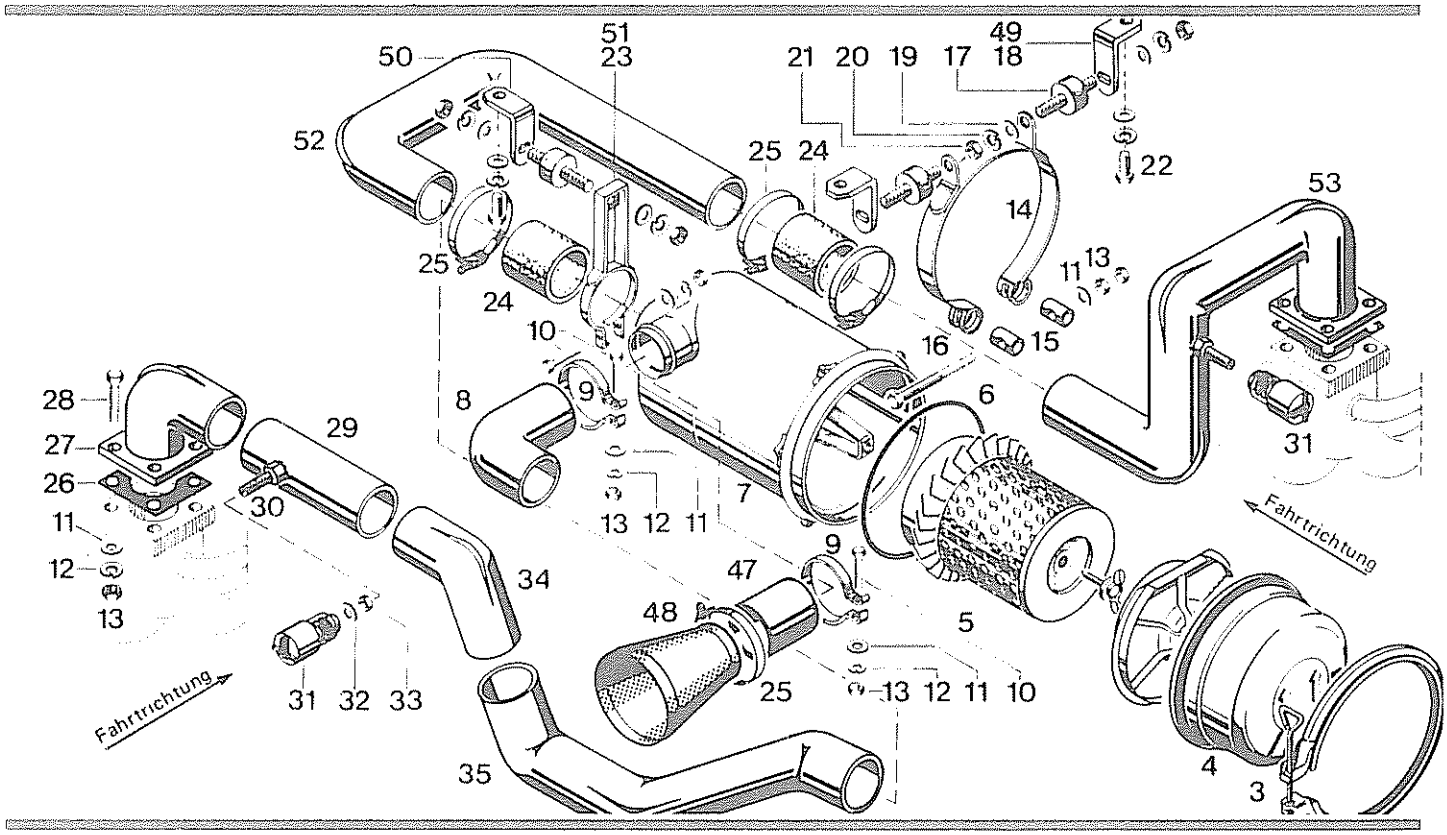

Pos Item Pos	Teil-Nummer Spare part No Numéro de pièce	Stück Quantity Nombre	Benennung Description Désignation	Bemerkungen Remarks Observations
1	108-33.00.000-09B	1	Luftsauganlage kpl.) *S 120-S 150*	*1)*
1.1	108-33.00.000-10B	1	Luftsauganlage kpl.)	*1)*
1.2	108-33.00.000-16	1	Luftsauganlage kpl.) *S 120 - S 150*	*2)*
1.3	108-33.00.000-15	1	Luftsauganlage kpl.)	*2)*
1.4	105-33.00.000-02	1	Luftsauganlage kpl. *S 120 HA*	*2)*
1.5	105-33.00.000-04	1	Luftsauganlage kpl. *S 120 EA*	*2)*
1.6	108-33.00.000-07B	1	Luftsauganlage kpl. *S 120 - S 150*	*3)*
2	8.319.039.000E	1	Luftfilter kpl.)	
3	8.319.039.028	1	Spannring)	
4	8.319.039.029	1	Staubsammelbehälter)	
5	8.319.039.016	1	Filtereinsatz) *1)*	
6	8.319.039.030	1	Dichtung)	
7	8.319.039.027	1	Gehäuse)	
8	108-33.00.110-01E	1	Ansaugkrümmer)	
9	119-33.00.131-09E	1	Spannband	*1) 3)*
10	0.200.933.025	2	Skt.-Schraube M 8x30	DIN 933-8.8
11	0.200.125.006	7	Scheibe 8,4	DIN 125
12	0.200.127.006	6	Federring B 8	DIN 127
13	0.200.934.006	8	Skt.-Mutter M 8	DIN 934-8
14	108-33.00.120-01E	1	Spannvorrichtung	*1) 3) 2) bei S 120 HA*
15	119-33.10.115-01E	2	Spannstück	
16	0.200.931.032	1	Skt.-Schraube M 8x100	DIN 931-8.8
17	4.771.073.000E	3	Schwingmetallpuffer	
18	119-33.10.101-01E		Winkel *112 mm lang*	*1) 2)*
19	0.200.125.010	9	Scheibe 10,5	DIN 125
20	0.200.127.007	9	Federring B 10	DIN 127
21	0.200.934.010	6	Skt.-Mutter M 10	DIN 934-8
22	0.200.933.038	3	Skt.-Schraube M 10x25	DIN 933-8.8
23	119-33.00.120-14D	1	Halter	*1)*
24	4.531.128.000E		Luftansaugschlauch *Bitte Länge angeben*	

1) Hengst + Donaldson *2) Mann + Hummel* *3) bei WC-Einbau rechts*

617-7410-2-1

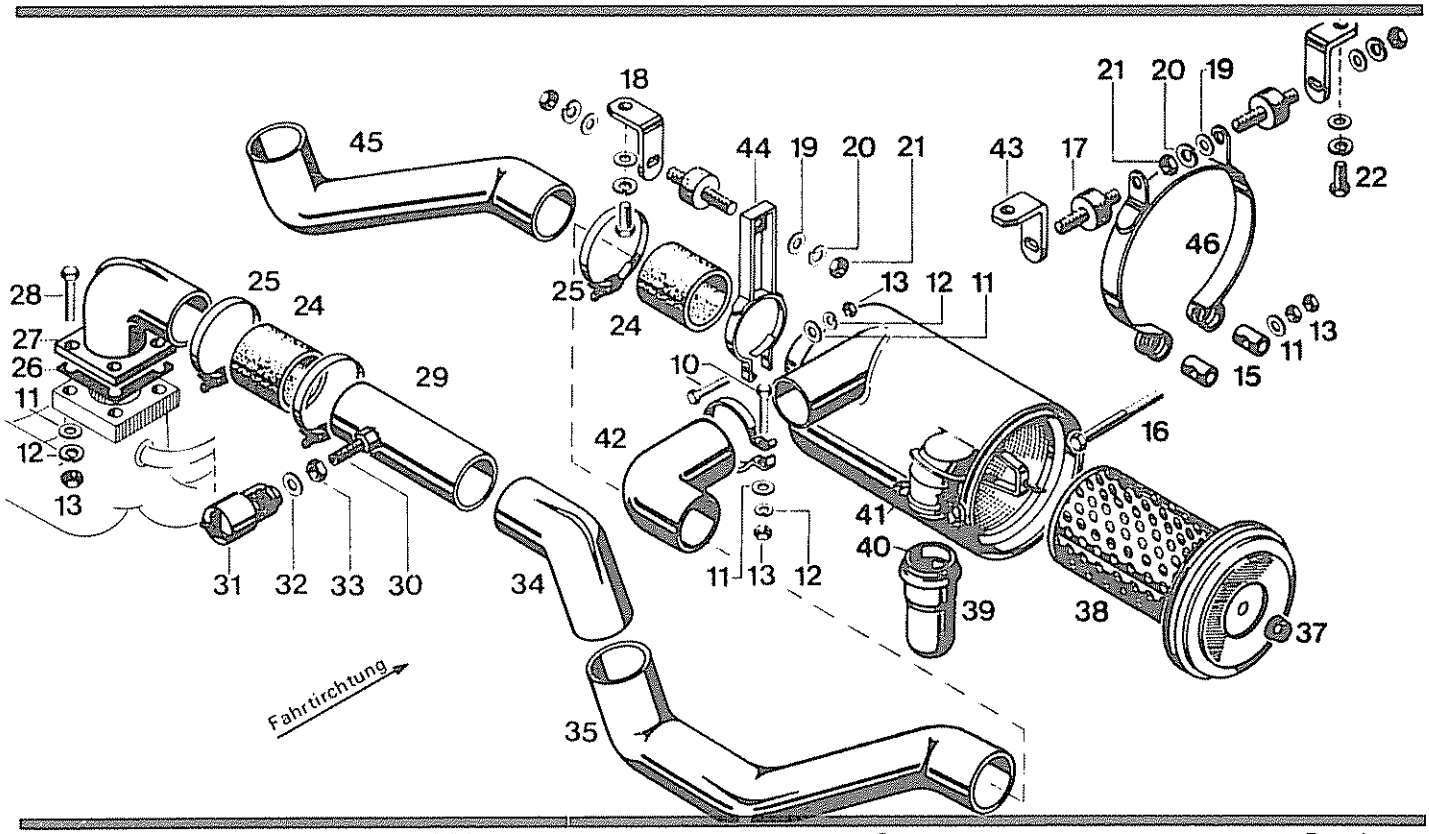

Pos. Item Pos	Teil-Nummer Spare part No. Numéro de pièce	Stück Quantity Nombre	Benennung Description Désignation	Bemerkungen Remarks Observations
25	6.837.018.100		Pebra-Schlauchklemme M 72	
26	119-33.00.151-11E	1	Dichtung	
27	108-33.00.130-02D	2	Rohrkrümmer	*1) 2)*
28	0.200.931.019	4	Skt.-Schraube M 8x35 DIN 931-8.8	
29	108-33.00.110-10D	1	Ansaugrohr *oben*	*1) 2)*
30	103-33.00.111-09E	1	Gewindstutzen	
31	8.319.065.000E	1	Unterdruckanzeiger	
32	4.751.210.100E	1	Dichtring	
33	0.200.936.004	1	Skt.-Mutter M 10x1 DIN 936-8	
34	108-33.00.110-02	1	Ansaugrohr *mitte*	*1) 2)*
35	108-33.00.120-09	1	Ansaugrohr *unten*	*1) 2) bei S120-S150*
36	8.319.051.000E	1	Luftfilter kpl.	
37	0.200.985.003	1	Skt.-Mutter M 10 DIN 985-8	
38	8.319.051.043	1	Micro-Top-Patrone	
39	8.319.051.046	1	Staubsammelbehälter	
40	8.319.050.044	1	Trichter *mit Dichtung*	*2)*
41	8.319.050.045	2	Verschluß	
42	8.319.051.041D	1	Ansaugkrümmer *mit Spannband*	
43	108-33.00.104-06E		Winkel *100 mm lang*	
44	119-33.00.140-09D	1	Halter	
45	105-33.00.110-04	1	Ansaugrohr *unten*	*2) bei S 120 HA + EA*
46	108-33.00.120-11E	1	Spannvorrichtung	*2) bei S120-S150 + S120EA*
47	108-33.00.103-07E	1	Ansaugrohr	
48	108-33.00.120-06	1	Kunstlederbalg	
49	108-33.00.101-06E	2	Winkel	
50	108-33.00.105-06E	1	Winkel	*3)*
51	108-33.00.110-06D	1	Halter	
52	108-33.00.110-07	1	Ansaugrohr	
53	108-33.00.120-07	1	Ansaugrohr	

1) Hengst + Donaldson *2) Mann + Hummel* *3) bei WC-Einbau rechts*

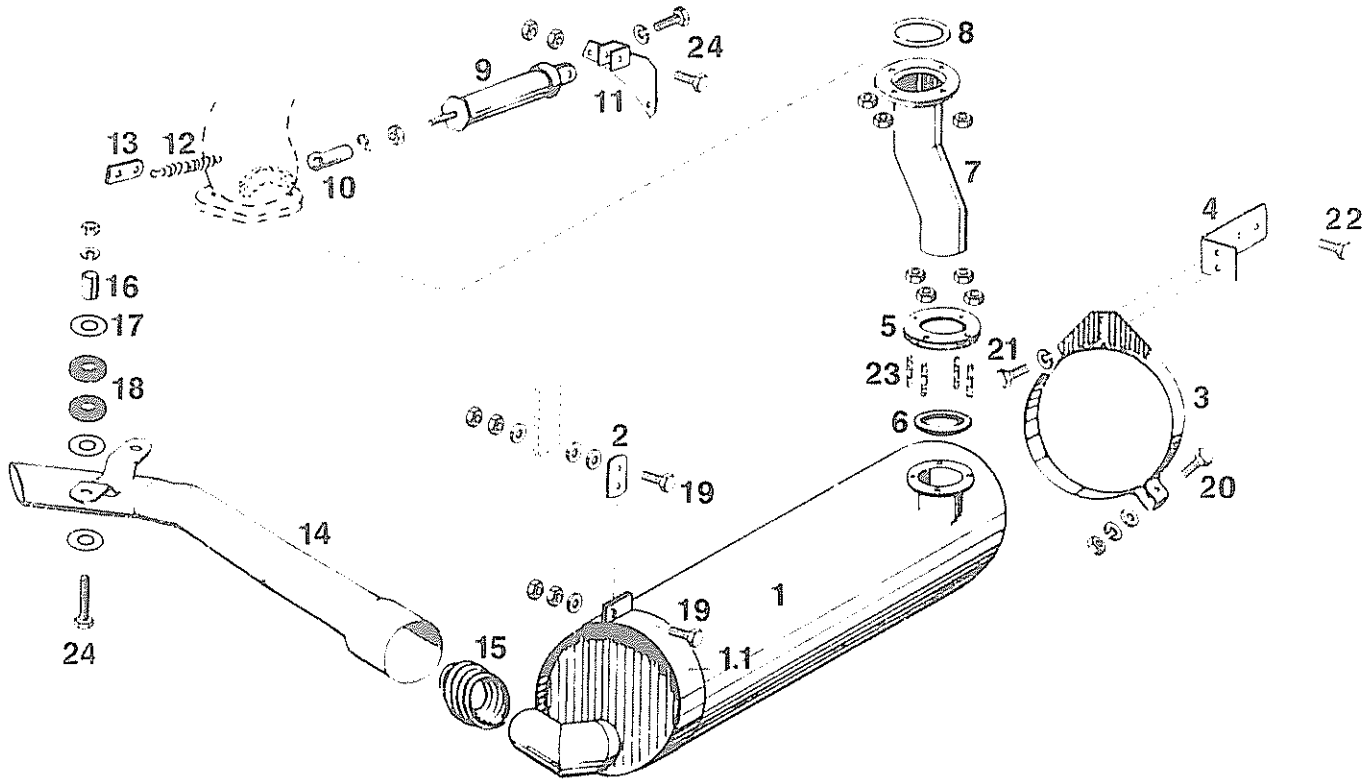

Pos. Item. Pos.	Teil-Nummer Spare part No Numéro de piece	Stück Quantity Nombre	Benennung Description Désignation
	108-34.30.000-01A		Auspuffanlage kpl *Système d+échappement compl*
1	108-34.10.000-01C	1	Auspufftopf *Silencieux*
a 1 1	108-34.10.212-01E	1	Spannband *Collier de serrage*
2	119-34.00.161-03E	1	Lasche *Attache*
3	108-34.30.120-01E	1	Halter, *Support*
4	108-34.30.111-01D	1	Halter
5	119-34.00.131-09E	1	Flansch, *Bride*
6	119-34.00.132-09E	1	Asbestdichtung *bis 1974 Ersatz Pos.6., m. 33.1*
: 6.1	8.341.000.057E	1	Asbestdichtung *ab 1974*
7	108-34.30.200-01C	1	Auspuffrohr, *Tuyau d+échappement*
8	108-34.30.101-01E	1	Kugelkalotte, *Calotte sphérique*
9	8.283.530.000D	1	Druckluftzylinder, *Cylindre à air comprimé*
10	6.866.003.000	1	Kugelpfanne, *Coussinet*
	6.868.003.000	1	Sicherungsbügel, *Etrier de sécurité*
11	108-34.51.110-01D	1	Halter, *Support*
12	6.128.113.007	1	Feder, *Ressort*
13	108-34.51.121-01E	1	Halter, *Support*
14	108-34.30.150-01C	1	Auspuffrohr, *Tuyau d+échappement*
15	108-34.30.141-01E	1	Feder, *Ressort*
15.1	108-34.30.142-01	2	Drahtstück, *Fil*

Pos. Item. Pos.	Teil-Nummer Spare part No. Numéro de piece	Stück Quantity Nombre	Benennung Description Désignation		
16	119-30.90.101-10E	2	Distanzrohr	*Tube entretoise*	
17	116-33.00.131-01E	6	Scheibe	*Rondelle*	
18	4.721.064.000E	4	Gummitülle	*Douille en caoutchouc*	
19	0.200.933.064	2	Skt.-Schraube	M 12x45	DIN 933-8.8
20	0.200.931.019	1	Skt.-Schraube	M 8x35	DIN 931-8.8
21	0.200.933.036	2	Skt.-Schraube	M 10x20	DIN 933-8.8
22	0.200.933.071	2	Skt.-Schraube	M 14x25	DIN 933-8.8
23	0.200.939.009	4	Stiftschraube	M 10x25	DIN 939-8.8
23.1	0.100.938.009	4	Stiftschraube	M 10x35	DIN 938-8.8
24	0.200.931.023	1	Skt.-Schraube	M 8x50	DIN 931-8.8
25	0.200.931.020	2	Skt.-Schraube	M 8x40	DIN 931-8.8
20	0.200.127.006	1	Federring	B 8	DIN 127
21	0.200.127.009	2	Federring	B 14	DIN 127
25	0.200.127.006	2	Federring	B 8	DIN 127
19	108-34.30.132-01E	2	Scheibe		
	0.200.125.012	2	Scheibe	13	DIN 125
20	0.200.125.006	1	Scheibe	8,4	DIN 125
21	0.200.125.010	2	Scheibe	A 10,5	DIN 6798
9	0.200.934.006	1	Skt.-Mutter	M 8	DIN 934-8
19	0.200.934.015	4	Skt.-Mutter	M 12	DIN 934-8
20	0.200.934.006	1	Skt.-Mutter	M 8	DIN 934-8
23		1	Skt.-Mutter	M 10	KKN-210.11-8
24	0.200.934.006	4	Skt.-Mutter	M 8	DIN 934-8

Kühlereinbau *S80-S150* 1)

Radiator mounting

Installation du radiateur

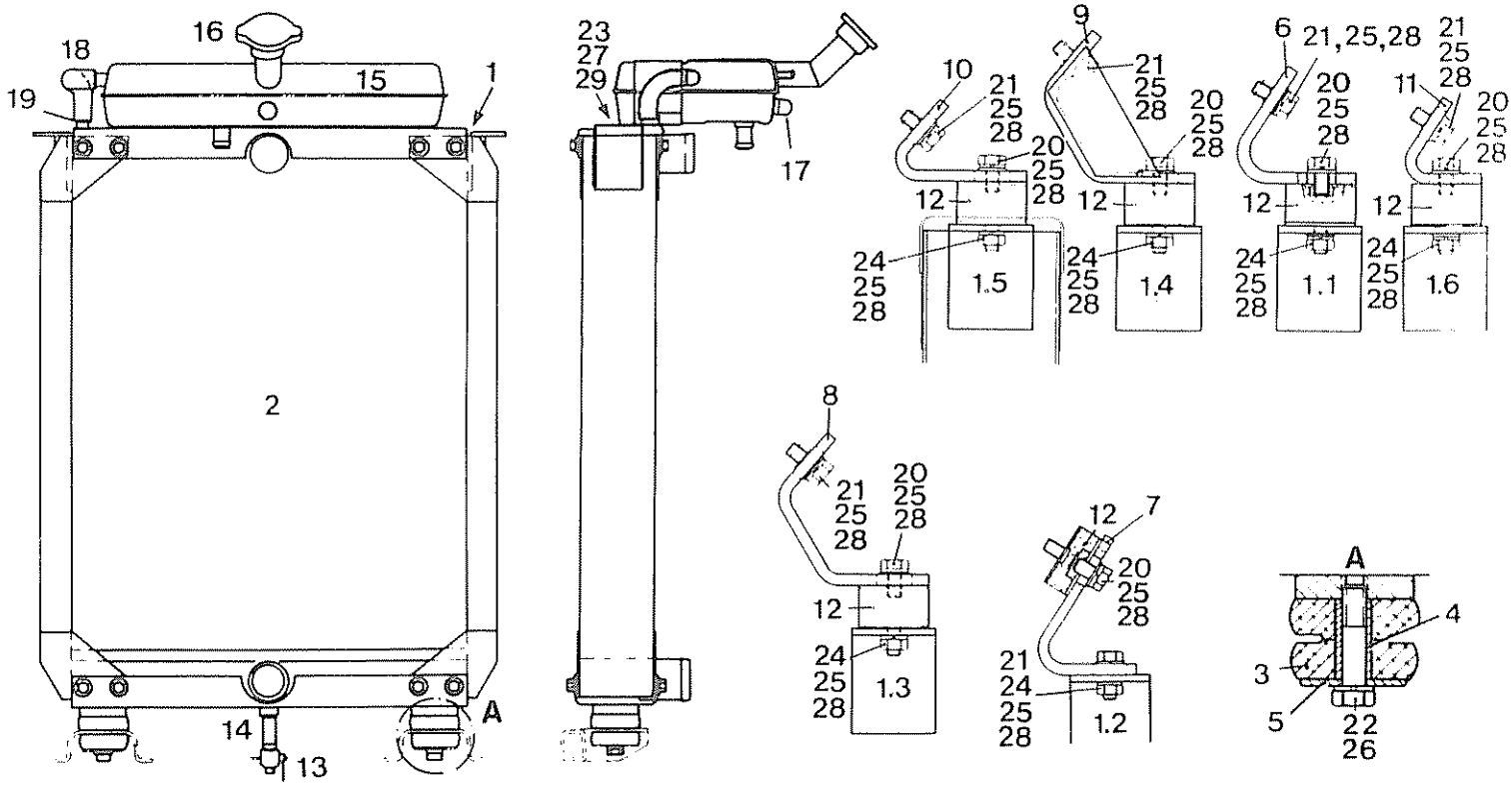

Pos Item Pos	Teil-Nummer Spare part No Numéro de pièce	Stück Quantity Nombre	Benennung Description Désignation	Bemerkungen Remarks Observations
1			Kühler-Einbau kpl.	
1.1	102-35.10.000-02B		bei Motor 552	
1.2	102-35.10.000-03B		bei Motor 552-KFM 10-2	
1.3	105-35.10.000-02B		bei Motor 562	
1.4	105-35.10.000-04B		bei Motor 562 S110H Ghana 1974	
1.5	108-35.10.000-05B		bei Motor 524	
1.6	103-35.10.000-04B		bei Motor 562 S	
2	8.351.038.000B	1	Kühlerblock	für Motor 552
2.1	8.351.037.000B	1	Kühlerblock	für Motor 562/524/562S
3	4.781.053.000E	4	Gummischeibe	
4	119-35.10.101-01E	2	Distanzrohr	
5	119-35.10.102-01E	2	Scheibe	
6	102-35.10.111-02E	1	Halter *links*	für Motor 552
6.1	102-35.10.112-02E	1	Halter *rechts*	für Motor 552
7	102-35.10.121-03E	2	Halter	für Motor 552-KFM 10-2
8	105-35.10.111-02E	1	Halter *links*	für Motor 562
8.1	105-35.10.112-02E	1	Halter *rechts*	für Motor 562
9	105-35.10.110-04E	1	Halter *links*	für Motor 562 S 110H Ghana 1974
9.1	105-35.10.120-04E	1	Halter *rechts*	für Motor 562 S 110H Ghana 1974
10	108-35.10.111-05E	1	Halter *links*	für Motor 524
10.1	108-35.10.112-05E	1	Halter *rechts*	für Motor 524
11	103-35.10.121-04E	2	Halter	für Motor 562 S
12	4.771.240.000E	2	Schwingmetallpuffer	
12.1	4.771.185.000E	2	Schwingmetallpuffer - KFM 10-2	

1) *ab Fahrzeug-Nr. siehe 04-01B*

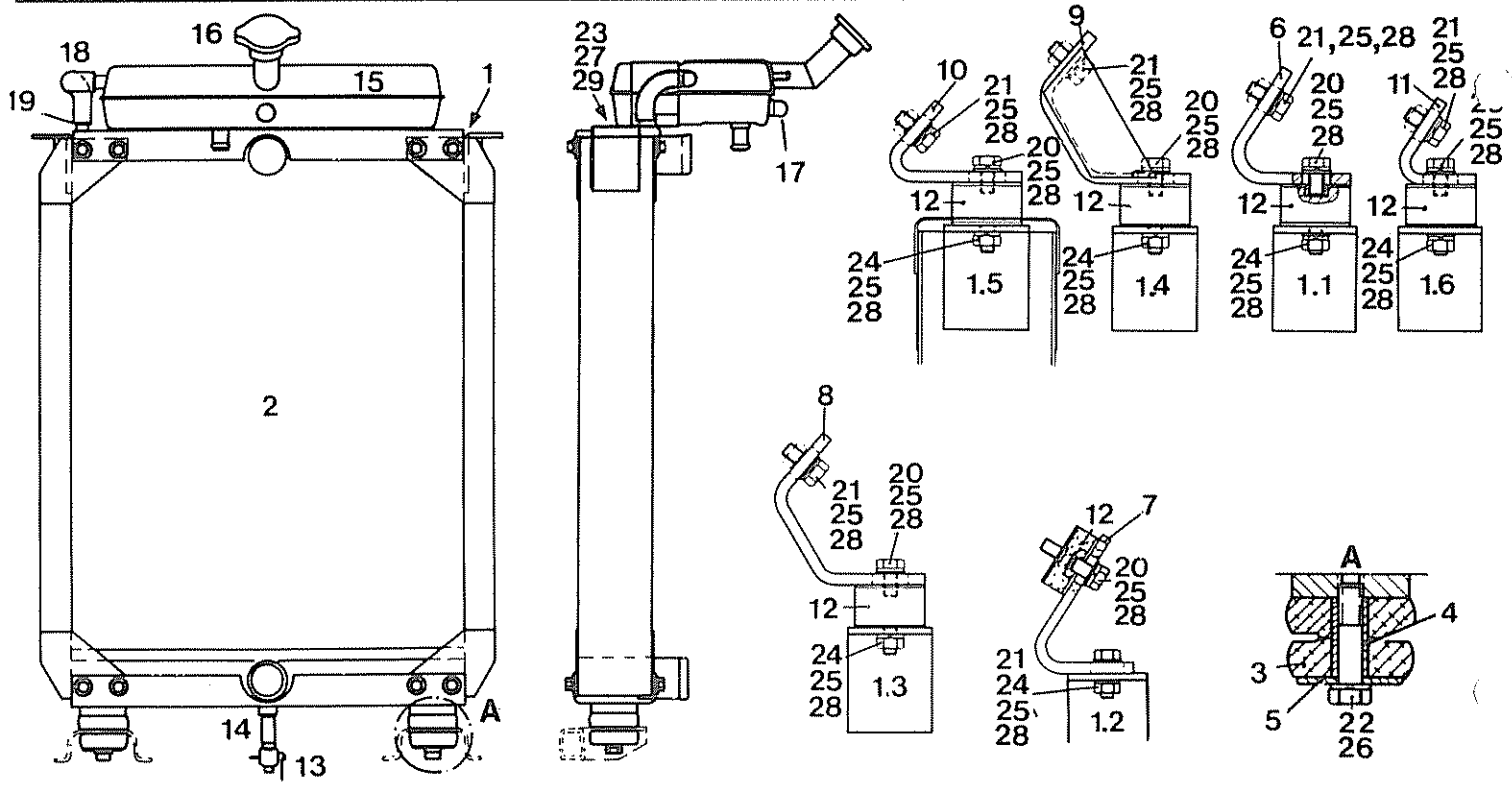

Pos. Item Pos	Teil-Nummer Spare part No. Numéro de pièce	Stück Quantity Nombre	Benennung Description Désignation	Bemerkungen Remarks Observations
13	8.016.051.000	1	Ablaßhahn AM 14x1,5 keg. DIN 71 401	
14	114-35.10.101-01E	1	Gewindestutzen bei Motor 525	
14.1	0.107.603.033	1	Dichtring A 14x18x1,5	
15	8.351.041.000D	1	Wasserkasten *rechts*	
15.1	8.351.042.000D	1	Wasserkasten *links* bei Motor 562 S	
16	8.351.000.042	1	Verschlußdeckel	
17	8.351.000.049	1	Sicherheitsschauglas	
18	4.521.010.100	1	Heißwasserschlauch 10x17 *Bitte Länge angeben*	
19	6.836.911.000	2	Schlauchklemme Corbin 17 mm	
20	0.200.933.036	2	Skt.-Schraube M 10x20 DIN 933-8.8	
21	0.200.933.038	2	Skt.-Schraube M 10x25 DIN 933-8.8	
22	0.200.931.062	2	Skt.-Schraube M 12x55 DIN 931-8.8	
23	0.200.933.020	4	Skt.-Schraube M 8x16 DIN 933-8.8	
24	0.200.934.010	2	Skt.-Mutter M 10 DIN 934-8	
25	0.200.127.007	6	Federring B 10 DIN 127	
26	0.200.127.008	2	Federring B 12 DIN 127	
27	0.200.127.006	4	Federring B 8 DIN 127	
28	0.200.125.010	6	Scheibe 10,5 DIN 125	
29	0.200.021.004	4	Scheibe A 8,4 DIN 9021	

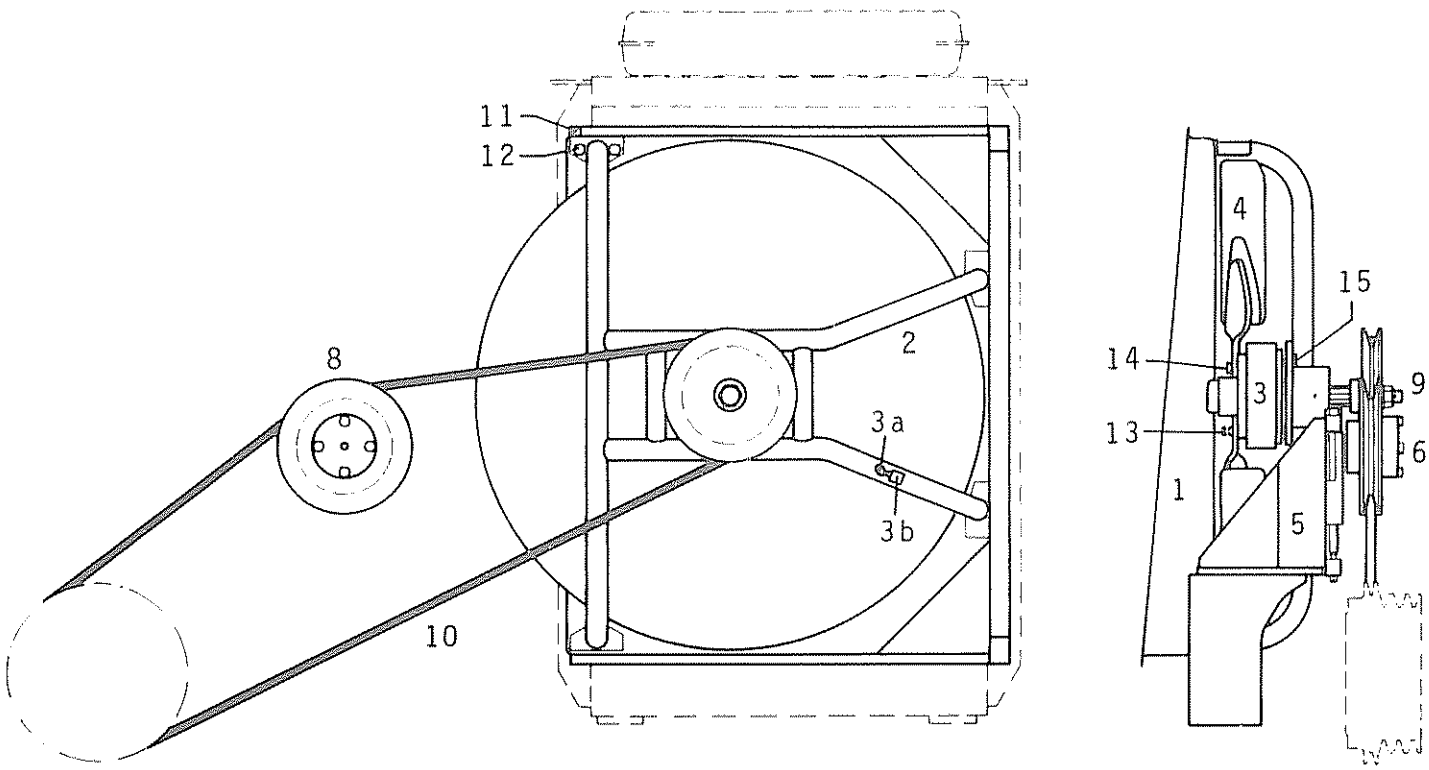

Pos Item Pos	Teil-Nummer Spare part No Numéro de pièce	Stück Quantity Nombre	Benennung Description Désignation	Bemerkungen Remarks Observations
			Lüfterantrieb kpl. Motor *Entraînement du ventilateur*	
	102-35.30.000-02A			*551/552*
	105-35.30.000-03A			*561/562*
	104-35.30.000-02A			*562 S110 Ghana*
	108-35.30.000-02A			*523*
	108-35.30.000-05A			*524*
1		1	Luftleitblech, *Déflecteur d'air*	
	102-35.50.000-01C			*551/552*
	103-35.50.000-02C			*561/562*
	103-35.50.000-02C			*523/524*
	4.681.040.000		Abdichtstreifen (Länge angeben) *Bande d'étanchéité (longueur indiquer)*	
2	103-35.32.000-01B	1	Halterung, *Support*	
3	8.357.011.000E	1	Elektrokupplung, *Accouplement électrique*	
a 3a	7.261.019.000E	1	Varistor	
a 3b	7.244.001.000	1	Kabelverbinder *2 pol.*	
	siehe 04-05		Lüfterlagerung *mechanisch S110H Ghana*	
4	8.351.000.032D	1	Axial-Lüfter edul *Ventilateur axial*	
5	siehe 04-03 *voir 04-03*		Befestigung - Spannrolle *Fixation de galet tendeur*	
6	siehe 04-04 *voir 04-04*		Lagerung - Spannrolle *Support de galet tendeur*	
7			Keilriemenscheibe *Poulie pour courroie trapézoïdale*	
	114-30.09.000-02D			*551/552*
	119-35.30.187-16D			*561/562*
	114-30.09.000-02D			*523/524*

Pos. Item Pos	Teil-Nummer Spare part No. Numéro de pièce	Stück Quantity Nombre	Benennung Description Désignation		Bemerkungen Remarks Observations
b			Distanzrohr, *Tube entretoise* Länge, *longueur*		
	108-30.90.101-09E			6 mm	
	108-30.90.102-09E			9 mm	
	108-30.90.103-09E			12 mm	
	108-30.90.104-09E			15 mm	
	108-30.90.105-09E			18 mm	
	108-30.90.106-09E			21 mm	
	108-30.90.107-09E			24 mm	
	108-30.90.108-09E			27 mm	
	108-30.90.109-09E			30 mm	
	108-30.90.111-09E			33 mm	
	108-30.90.112-09E			36 mm	
8	103-35.31.121-02D	1	Riemenspannrolle, *Galet-tendeur*		
9	0.200.937.009	1	Kronenmutter *Ecrou crénelé*	M 16x1,5	DIN 937-6
	0.200.094.026	1	Splint *Goupille fendue*	4x30	DIN 94
	116-20.90.116-07D	1	Unterlegscheibe, *Rondelle*		
10			Schmalkeilriemen *Courroie trapézoïdale étroite*		
	4.761.793.500		12,5x2350 *bei Motor*		*551/552,523/524*
	4.761.791.500		12,5x2200 *bei Motor*		*561/562,S120A 523/524*
	4.761.789.500		12,5x2050		*S110A/S120A 561/562*
			Schraube, *Vis*		
11	0.200.933.011	11	M 6x12		DIN 933-8.8
12	0.200.933.012	12	M 6x16		DIN 933-8.8
13	0.200.933.016	2	M 6x30		DIN 933-8.8
14	0.200.933.020	6	M 8x16		DIN 933-8.8
15	0.200.933.036	4	M 10x20		DIN 933-8.8
			Federring, *Rondelle grower*		
11/12	0.200.127.004	23	B 6		DIN 127
14	0.200.127.004	6	B 6		DIN 127
15	0.200.127.007	4	B 10		DIN 127
15	0.200.125.010	4	Scheibe, *Rondelle*	10,5	DIN 125
11/12/14	0.200.934.004	25	Mutter, *Ecrou*	M 6	DIN 934-8

Befestigung der Spannrolle *Motor 524 1)*
Fan-belt idler mounting
Fixation de galet tendeur

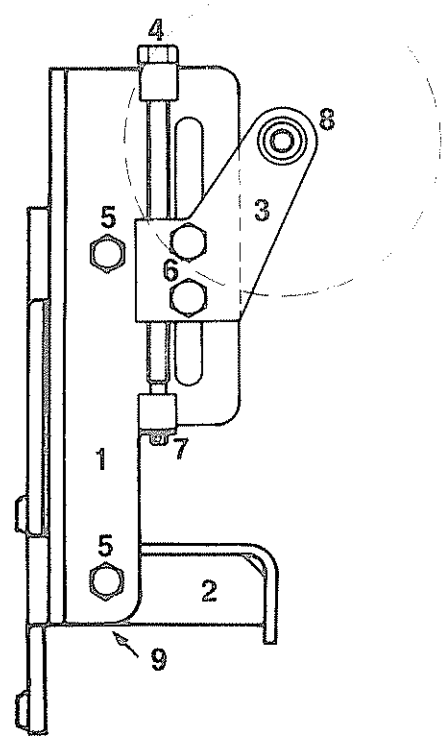

Pos. Item. Pos.	Teil-Nummer Spare part No. Numéro de piece	Stück Quantity Nombre	Benennung Description Désignation		
A	108-35.31.000-01B		Befestigung mit Spannrolle kpl		
1	108-35.31.110-01D	1	Halter		
2	108-35.31.120-01B	1	Lagerbock		
3	103-35.31.120-03D	1	Hebel mit Achse		
4	116-31.90.131-12E	1	Stellschraube		
5	0.200.933.040	2	Skt.-Schraube	M 10x30	DIN 933-8.8
5.1	0.200.934.010	2	Skt.-Mutter	M 10	DIN 934-8
5.2	0.200.127.007	2	Federring	B 10	DIN 127
6	0.200.603.066	2	Flachrundschraube	M12x45	DIN 603-4.6
6.1	0.200.934.015	2	Skt.-Mutter	M 12	DIN 934-8
6.2	0.200.127.007	2	Federring	B 10	DIN 127
7	0.200.125.010	1	Scheibe	10,5	DIN 125
7.1	0.200.094.027	1	Splint	3x15	DIN 94
8	*siehe 04-04.*		Lagerung der Spannrolle		
9	108-35.31.211-01E	2	Distanzscheibe	*wahlweise*	
9.1	108-35.31.212-01E	2	Distanzscheibe		

a 1) Auch für Motor 523, wenn eingebaut:
108-30.08.000-53B Motorträger

Lagerung der Spannrolle
Fan-Belt idler support
Support de galet tendeur

S 80- S150 1)
S 130S
S 140ES

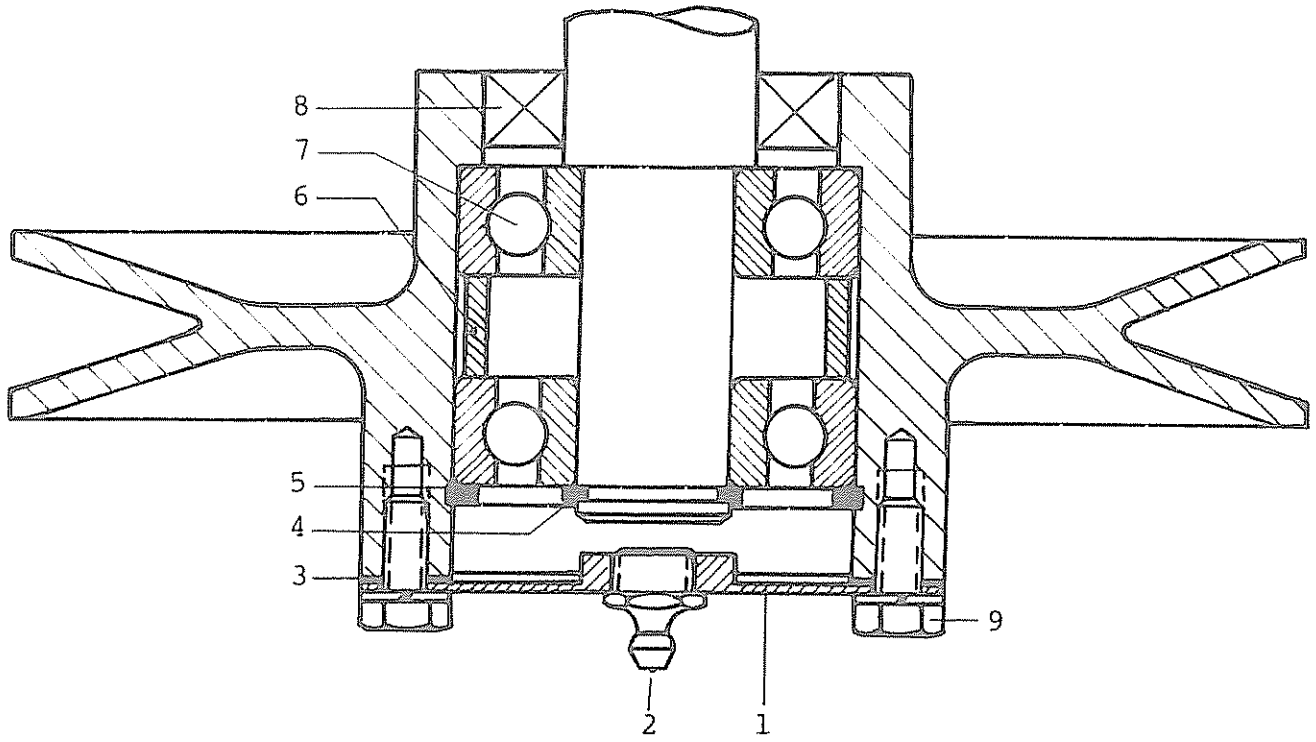

Pos. Item. Pos.	Teil-Nummer Spare part No. Numéro de piece	Stück Quantity Nombre	Benennung Description Désignation		
1	103-35.31.130-02E	1	Deckel		
a 2	0.371.412.003	1	Kegelschmiernippel	AM 10x1	DIN 71 412
3	103-35.31.125-02E	1	Dichtung		
4	0.100.471.014	1	Sicherungsring	20x1,2	DIN 471
5	0.100.472.026	1	Sicherungsring	52x2	DIN 472
6	103-35.31.123-02E	1	Abstandring	3x8x13	DIN 2448
b 7	6.691.085.000	2	Rillenkugellager	6304	DIN 625
8	4.751.140.420	1	Radialdichtring	B 25x47x7	
9	0.200.933.012	4	Schraube	M 6x15	DIN 933-8.8
9.1	0.200.127.004	4	Federring	B 6	DIN 127

1) ab Fahrzeug-Nr... siehe Übersicht 04-04

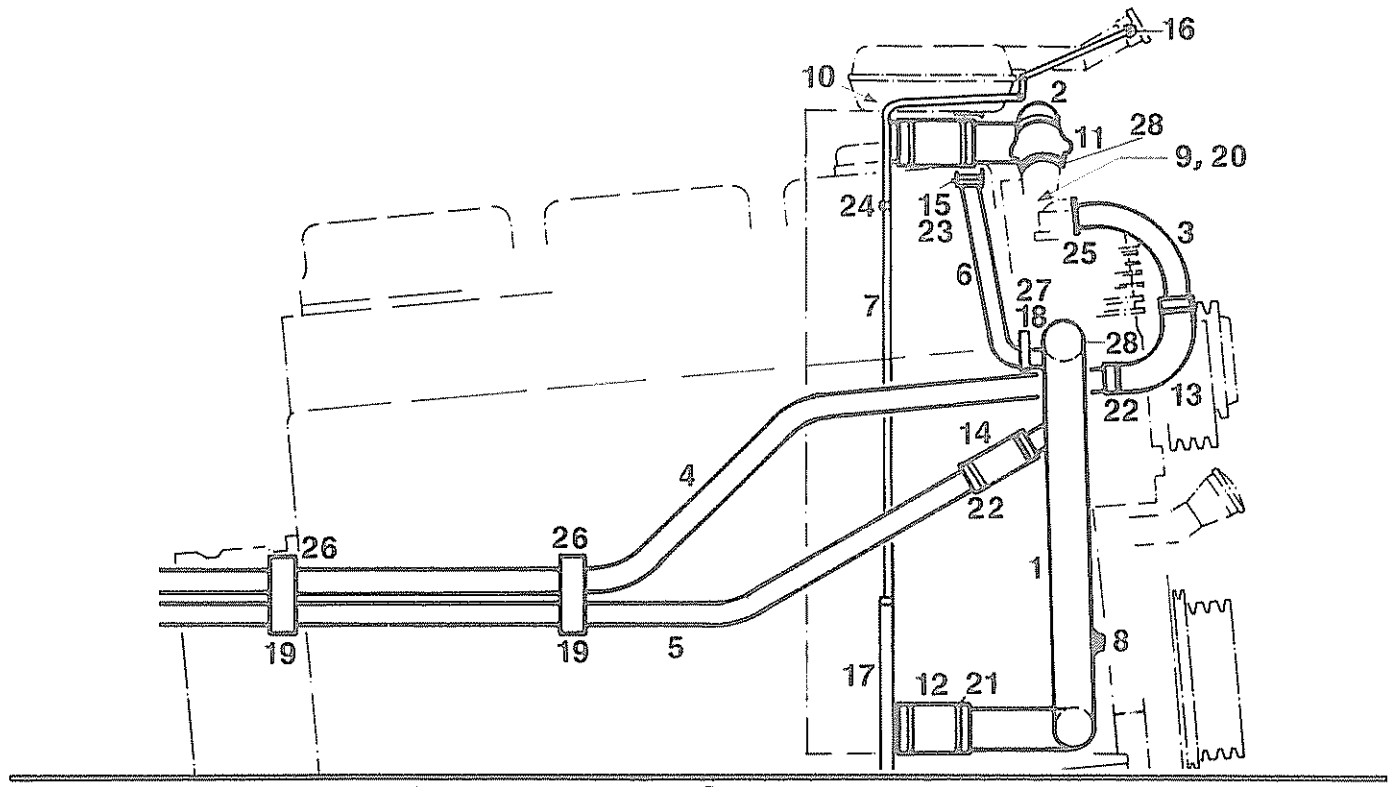

Pos. Item. Pos.	Teil-Nummer Spare part No Numèro de piece	Stück Quantity Nombre	Benennung Description Désignation		
	108-35.83.000-07B		Leitung kpl		
			Rohr		
1	108-35.83.110-07	1			
	105-35.83.110-14	1	*S120A*		
2	108-35.83.120-07	1	*bis Motor-Nr. 605 504*		
	108-35.83.150-07	1	*ab Motor-Nr. 605 505*		
	105-35.83.120-14	1	*S120A*		
3	108-35.83.141-07	1			
4	108-35.83.142-07	1			
5	108-35.83.143-07	1			
6	108-35.83.144-07	1			
	105-35.83.131-14	1	*S120A*		
7	102-35.83.142-03	1			
8	8.743.231.000E	1	Temperaturschalter		
	0.107.603.052	1	Dichtring A 18x22x1,5 DIN 7603-Cu		
9	*siehe 01-15*	1	Thermostat		
10	8.016.051.000	1	Absperrhahn		
			Gummistück-Bogen	*Länge*	*Ø*
a 11	4.741.026.100E	2			
12	4.521.050.000E	2			*50*
13	4.741.037.000E	1			
14	4.521.028.100E	1		*100*	*28*
15	4.521.022.000	2		*90*	*22*
16	4.342.093.000E	1		*60*	*10*
17	4.342.093.000E	1		*300*	*10*
18	4.521.022.000	1		*30*	*22*
19	4.521.028.100E	4		*40*	*28*
a 20	8.300.002.278	1			*50*

os. em. os.	Teil-Nummer Spare part No. Numéro de piece	Stück Quantity Nombre	Benennung Description Désignation		
			Schlauchklemme *Bride pour tuyau*		
20	6.837.011.100		M 40		
21	6.836.938.000		ø 60		
22	6.836.926.000		ø 35		
23	6.836.921.000		ø 29		
24	0.172.571.005	2	Schelle, *Collier*	1x10	DIN 72 571
25	8.341.000.015	1	Flansch, *Bride*		
	0.171.511.002	1	Dichtring, *Bague d'étanchéité*	26	DIN 71 511
	0.100.938.003	2	Schraube, *Vis*	M 8x25	DIN 938-8.8
26	104-35.83.154-02E	2	Halter, *Support*		
	108-35.81.201-01E	2	Schelle, *Collier*		
	108-35.81.202-01E	2	Distanzrohr, *Tube entretoise*		
	0.200.931.022	2	Schraube, *Vis*	M 8x45	DIN 931-8.8
27	104-35.83.152-02E	1	Halter, *Support*		
	104-35.83.153-02E	1	Schelle, *Collier*		
	0.200.933.012	1	Schraube, *Vis*	M 6x16	DIN 933-8.8
28	6.837.010.100	4	Schlauchschelle *Pebra*	M 36	

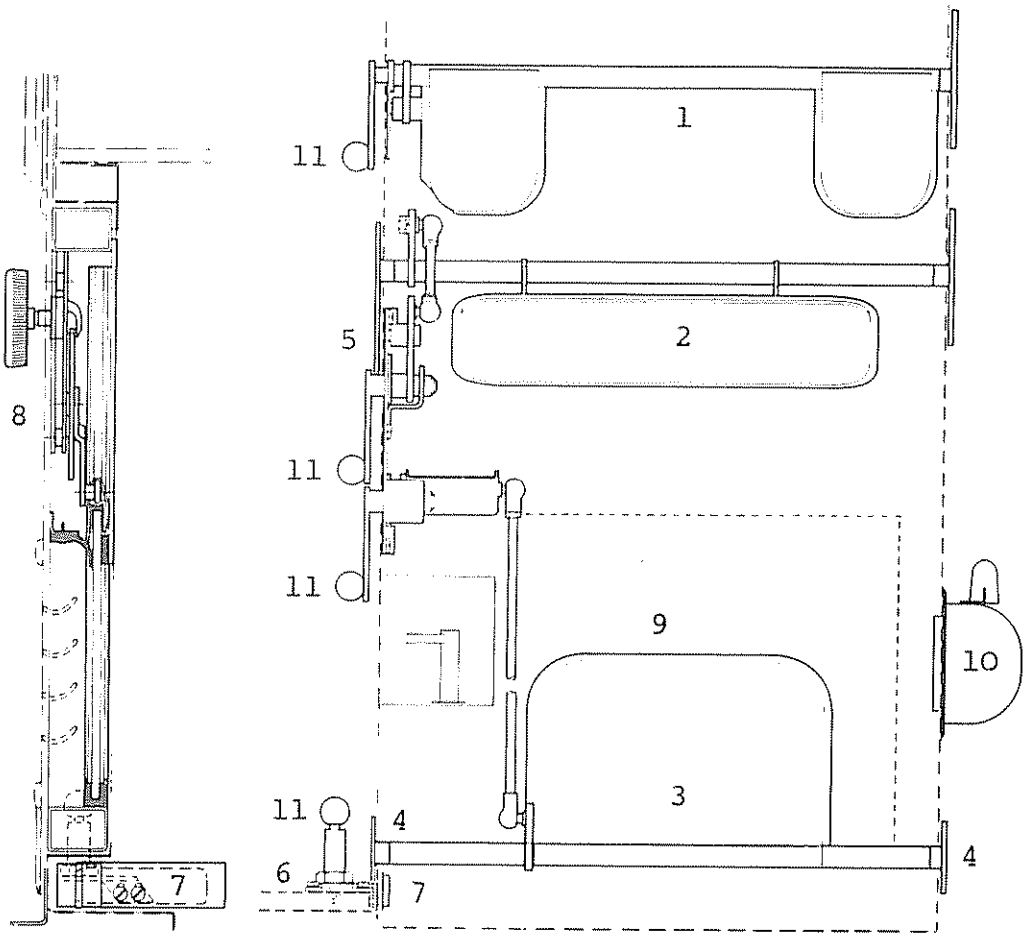

Pos. Item. Pos.	Teil-Nummer Spare part No Numéro de piece	Stück Quantity Nombre	Benennung Description Désignation
1	108-44.10.000-01G		Heizschrank kpl. Air conditioning cabinet compl. Armoire de climatisation compl.
1.1	119-44.19.000-03C	1	Klappe für Luftkanal, links u. rechts kpl. Flap for air duct, left and right compl. Volet pour canal à air, à gauche et à droite compl
2	108-44.13.000-01C	1	Klappe für Frischluft kpl. Fresh air flap compl. Volet pour air frais compl.
3	108-44.15.000-01C	1	Klappe zum Kanal kpl. Flap to duct compl.,Volet au canal compl.
4	108-44.10.190-01E	2	Deckel mit Lagerzapfen Cover with trunnion, Chapeau avec tourillon
4.1	0.200.084.014	4	Zyl.Schraube M 5x10 DIN 84 Panhead screw, Vis à tête cylindrique
4.2	0.206.798.004	4	Fächerscheibe A 5,3 DIN 6798 External tooth washer, Rondelle éventail
			Pop-Niet A 4x7,62 KKN 223.16 Pop rivet, Rivet pop

Pos. Item. Pos.	Teil-Nummer Spare part No. Numèro de piece	Stück Quantity Nombre	Benennung Description Désignation
5	108-44.17.000-01C	1	Rastenhebelgruppe kpl. Catch lever group compl. Groupe du levier à crans. compl.
6	108-44.16.000-01C	1	Kanal für Fußraumbeheizung Duct for foot room heater Canal pour chaufferette de l'espace au pieds
7	108-44.11.120-01E	1	Klappe, Flap, Volet
7.1	108-44.10.106-01	1	Abdichtung (Moltopren) Sealing, Joint
7.2	0.200.084.014	2	Zyl. Schraube M 5x10 DIN 84 Panhead screw, Vis à tête cylindrique
7.3	0.206.798.004	2	Fächerscheibe A 5,3 DIN 6798 External tooth washer, Rondelle éventail
8	119-44.14.000-03B	1	Schieber zum Fahrgastraum kpl. Slider for tonneau compl. Curseur pour cabine des passagers
			Einzelteile: Single-parts: Pièce détachée:
8.1	8.772.023.000D	1	Kurbelapparat Crank mechanism, Appareil de manivelle
8.2	8.772.000.006E		Drehknopf (schwarz, black, noir) Turning knob, Bouton rotatif
8.3	8.772.000.005E		Drehknopf (grau, grey, gris)
9	8.441.056.000C	1	Einsatzheizung Aurora EH 04 Heating blower, Réchauffeur
9.1	8.441.056.132	1	Motor mit Lüfterflügel Motor with fan, Moteur avec ventilateur
9.2	8.441.048.133	1	Wärmetauscher Heat exchanger, Échangeur de termique
9.3	8.441.056.135	1	Halterung für Motor Mounting for motor, Support pour moteur
10	8.441.000.075E	1	Fußdüse, Foot nozzle, Buse au pied
10.1	0.200.084.006	3	Zyl. Schraube M 4x12 DIN 84-4.8 Panhead screw, Vis à tête six pans
10.2	0.200.127.002	3	Federring B 4 DIN 127 Lock washer, Rondelle grower
10.3	0.200.934.002	3	Skt-Mutter M 4 DIN 934-8.8 Hex. nut, Écrou six pans
			Einzelverschleißteil: Single wear part, Pièce de rechange courante
11	8.016.036.000F		Kugelknopf 20ø Ball head, Boule

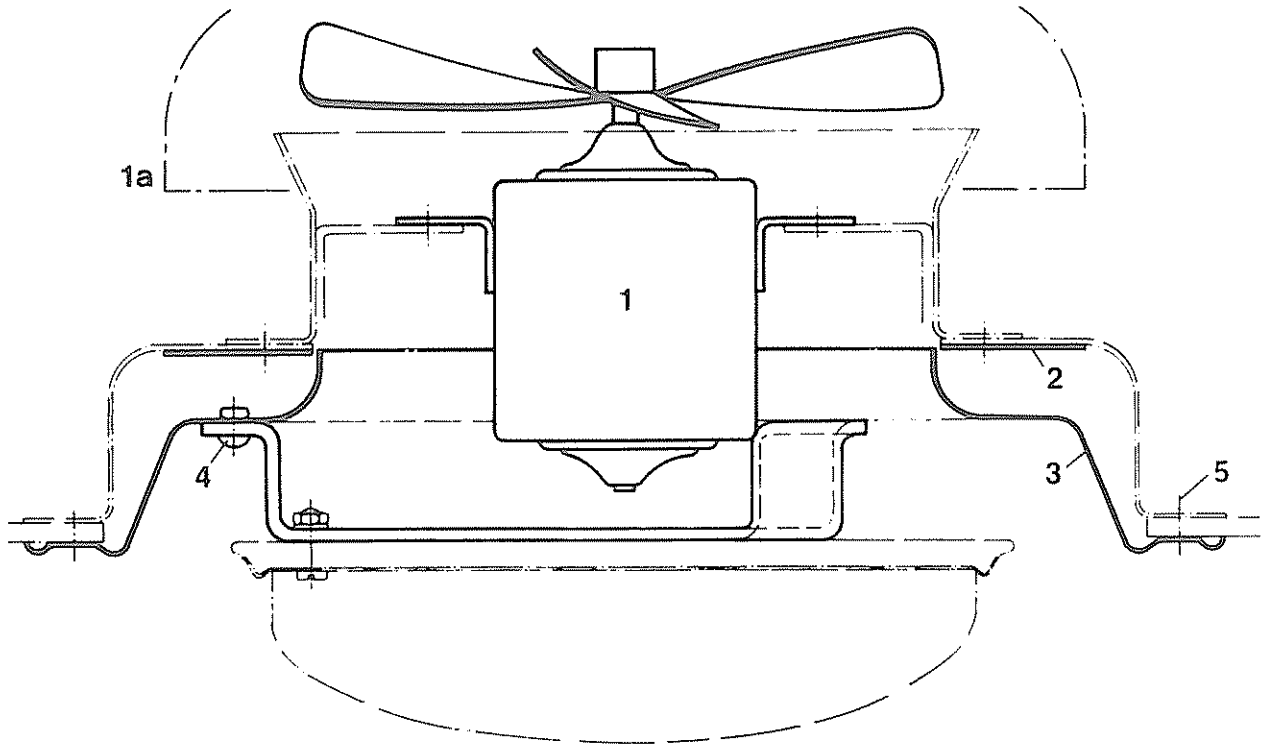

Pos. Item. Pos.	Teil-Nummer Spare part No. Numéro de piece	Stück Quantity Nombre	Benennung Description Désignation	
	107-44.49.400-01C	1	Lüfter-Einbau kpl.	1)
	116-44.40.300-01B	1	Lüfter-Einbau kpl.	2)
1	8.446.006.000D	1	Lüfter kpl 12V	2)
	8.446.006.002	1	Motor 12V	2)
	8.446.013.000	1	Lüfter kpl 24V	2)
	8.446.013.007	1	Motor 24V	2)
	8.446.016.000E	1	Lüfter kpl 24V	1)
	8.446.016.008	1	Motor 24V	1)
a 1a	8.446.016.023	1	Haube	1)
2	107-44.49.401-01C	1	Verstärkungsring	1)
	116-44.40.301-01D	1	Verstärkungsring	2)
3	119-44.40.130-02C	1	Lüfterrosette kpl	1)
	8.445.007.000C	1	Lüfterrosette	
	116-44.40.435-01C	1	Halter für Deckenleuchte	
	4.721.001.000E	1	Gummitülle	
	116-44.40.330-01C	1	Lüfterrosette kpl	2)
	8.445.017.000D	1	Lüfterrosette	
	116-44.40.335-01C	1	Halter für Deckenleuchte	
4	0.100.660.009	15	Halbrundniet 4x10 USt36	DIN 660
5	0.407.973.021	4	Linsensenkblechschraube B 3,9x16	DIN 7973 cr

1) Fabrikat Happich,
2) Fabrikat Kuckuck,

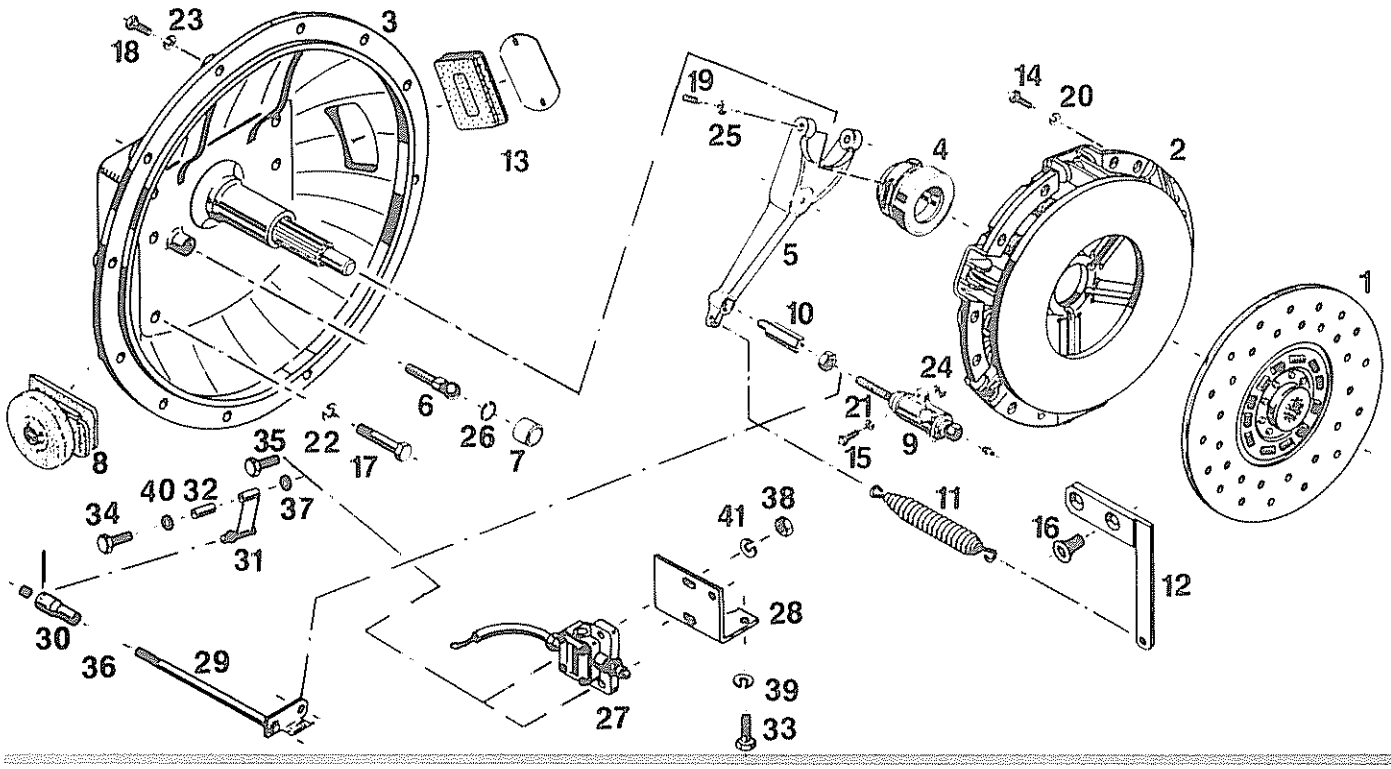

Pos Item Pos	Teil-Nummer Spare part No Numéro de pièce	Stück Quantity Nombre	Benennung Description Désignation		Bemerkungen Remarks Observations
	119-38.31.000-08B		Kupplungs-Einbau kpl		*Pos. 1-41 S6-80+GV 80*
	108-38.34.000-03C		Einbauteile für		*Pos. 1-26 S6-80*
	108-38.34.000-03C		Einbauteile für GV 80		*Pos.27-41*
1	8.383.110-000E	1	Torsionsdämpfer		
2	8.383.083.000E	1	Druckplatte		
3	8.383.106.000E	1	Getriebeträger		
a 4	8.383.154.000D	1	Ausrücklager		
5		1	Ausrückgabel	*Motor*	
	8.300.100.376			*523*	
	8.300.100.377			*524*	
6		1	Kugelzapfen		
	8.300.100.382			*523-21K/23K/524-21K/24K*	
	8.300.100.380			*523/524-20K*	
7		1	Kugelpfanne		
	8.300.100.381			*523*	
	8.300.100.378			*524*	
8	8.300.100.383	1	Gummibalg		
9	8.383.086.000D	1	Nehmerzylinder *siehe 05-04*		
10	119-38.31.128-07E	1	Druckbolzen		
11	6.128.113.015	1	Zugfeder		
12	119-38.31.130-07D	1	Halter		
13	4.771.184.000D	1	Verschlußformstück		
14	0.200.933.040	12	Skt.-Schraube	M 10x30	DIN 933-8.8
15	0.200.939.002	2	Stiftschraube	M 8x25	DIN 939-8.8
16	0.107.991.012	2	Senkschraube	M 14x25	DIN 7991-8.8
17	0.100.961.021	8	Skt.-Schraube	M 18x1,5x45	DIN 961-8.8
18	0.200.933.060	12	Skt.-Schraube	M 12x35	DIN 933-8.8
19	0.200.417.002	2	Gewindestift	M 6x25	DIN 417-5.8

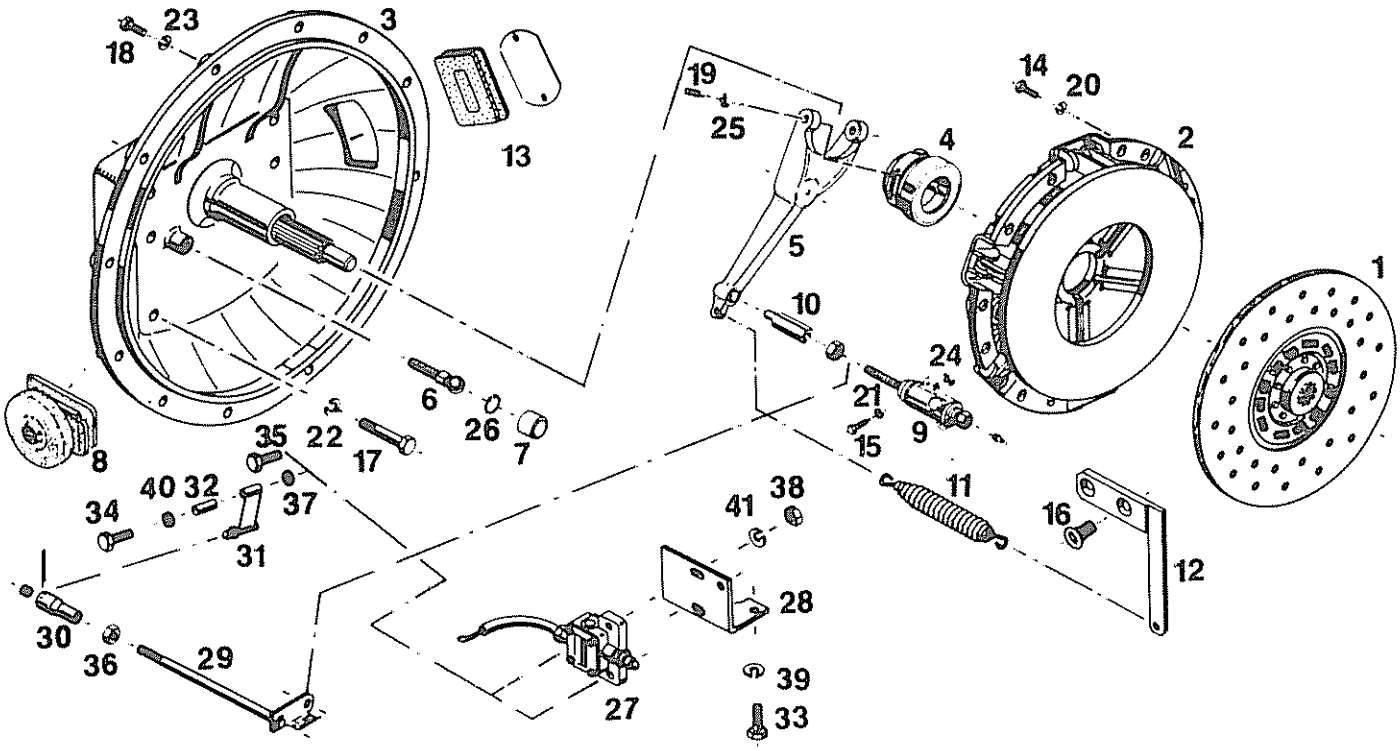

Pos. Item Pos	Teil-Nummer Spare part No. Numéro de pièce	Stück Quantity Nombre		Benennung Description Désignation		Bemerkungen Remarks Observations
						DIN
20	0.200.127.007	12	Federring	A	10	127
21	0.200.127.006	2	Federring	A	8	127
22	0.200.127.011	8	Federring	A	18	127
23	0.200.127.008	12	Federring	A	12	127
24	0.200.934.006	1	Skt.-Mutter	M	8	934-8
25	0.200.934.004	1	Skt.-Mutter	M	6	934-8
26	0.100.472.015	1	Sicherungsring		32x1,2	472
27	8.321.000.822	1	Mikro-Steuerschalter			
28	108-38.34.200-03D	1	Grundplatte			
29	108-38.34.100-03D	1	Gestänge			
30	6.865.303.000	1	Kugelpfanne	B	13	
	6.865.403.000	1	Kugelstopfen	C	13	
31	103-38.31.230-04E	1	Schaltfeder kpl			
32	119-38.31.162-03E	1	Distanzrohr			DIN
33	0.200.933.025	2	Skt.-Schraube	M	8x30	933-8.8
34	0.200.931.018	1	Skt.-Schraube	M	7x40	931-8.8
35	0.200.933.015	2	Skt.-Schraube	M	6x25	933-8.8
36	0.200.934.006	1	Skt.-Mutter	M	8	934-8
37	0.200.934.005	1	Skt.-Mutter	M	7	934-8
38	0.200.934.004	2	Skt.-Mutter	M	6	934-8
39	0.200.127.006	2	Federring	A	8	127
40	0.200.127.005	1	Federring	A	7	127
41	0.200.127.004	2	Federring	A	6	127

Fußhebelwerk *S6-80 ,S120-S150, SG 175*
Clutch pedal assembly
Pédalerie d'embrayage

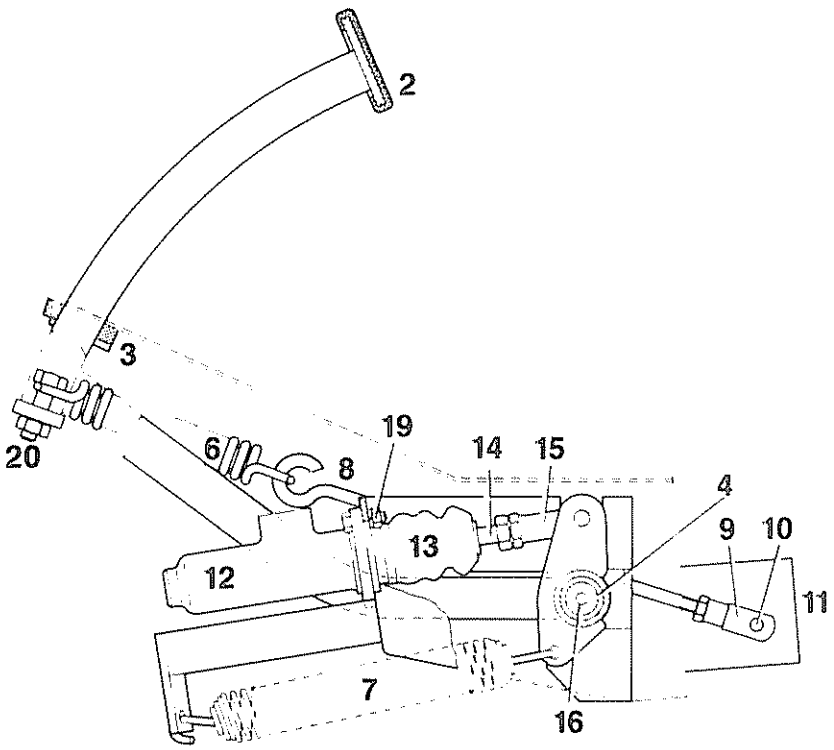

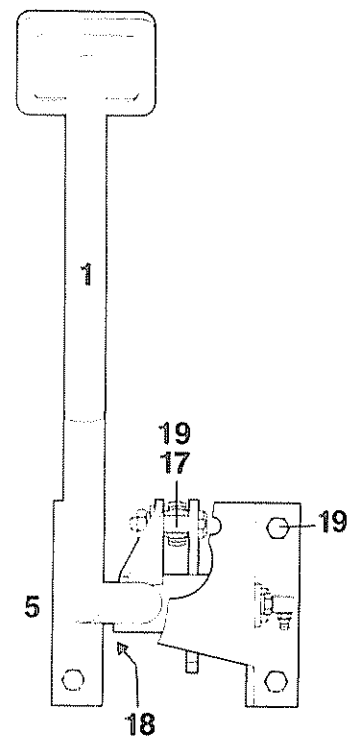

Pos. Item. Pos.	Teil-Nummer Spare part No. Numéro de piece	Stück Quantity Nombre	Benennung Description Désignation		
A	119-38.32.000-01A		Fußhebelwerk kpl		
1	119-38.32.110-01B	1	Pedal		
2	4.781.048.000E	1	Pedalbezug		
3	116-38.32.142-01	1	Abdeckung		
4	6.696.001.000E	2	Buchse		
5	116-38.32.110-02C	1	Lagerbock		
6	6.128.113.017	1	Zugfeder		
7	6.128.113.015	1	Zugfeder 1)		
8	108-38.35.122-01E	1	Stange		
9	6.862.607.020	1	Gabelkopf		
10	6.469.511.000	1	Bolzen		
11	108-38.35.110-01D	1	Halter		
12	8.282.166.000D	1	Geberzylinder *Einzelteile siehe 05-04*		
12.1	4.751.109.000	1	Primärmanschette		
12.2	4.751.214.000	1	Nutringmanschette		
13	4.751.196.000	1	Staubschutzkappe		
13.1	8.282.000.102	1	Bandage		
14	116-38.32.130-01E	1	Druckstößel kpl		
15	8.317.000.017E	1	Gelenkstangen-Kopf		
16	116-38.32.120-01E	1	Bolzen		
16.1	0.371.412.008	1	Kegelschmiernippel CM 8		DIN 71412
17	6.473.102.027	1	Bolzen		
18	0.200.933.012	1	Skt.-Schraube	M 6x16	DIN 933-8.8
19	0.200.933.022	6	Skt.-Schraube	M 8x20	DIN 933-8.8
20	108-38.35.121-01E	1	Skt.-Schraube		
19	0.200.934.006	6	Skt.-Mutter	M 8	DIN 934-8
20	0.200.934.010	1	Skt.-Mutter	M 10	DIN 934-8
18	0.200.127.004	1	Federring	B 6	DIN 127
19	0.200.127.006	7	Federring	B 8	DIN 127

1) entfällt beim Einbau der Übertotpunkt-Feder

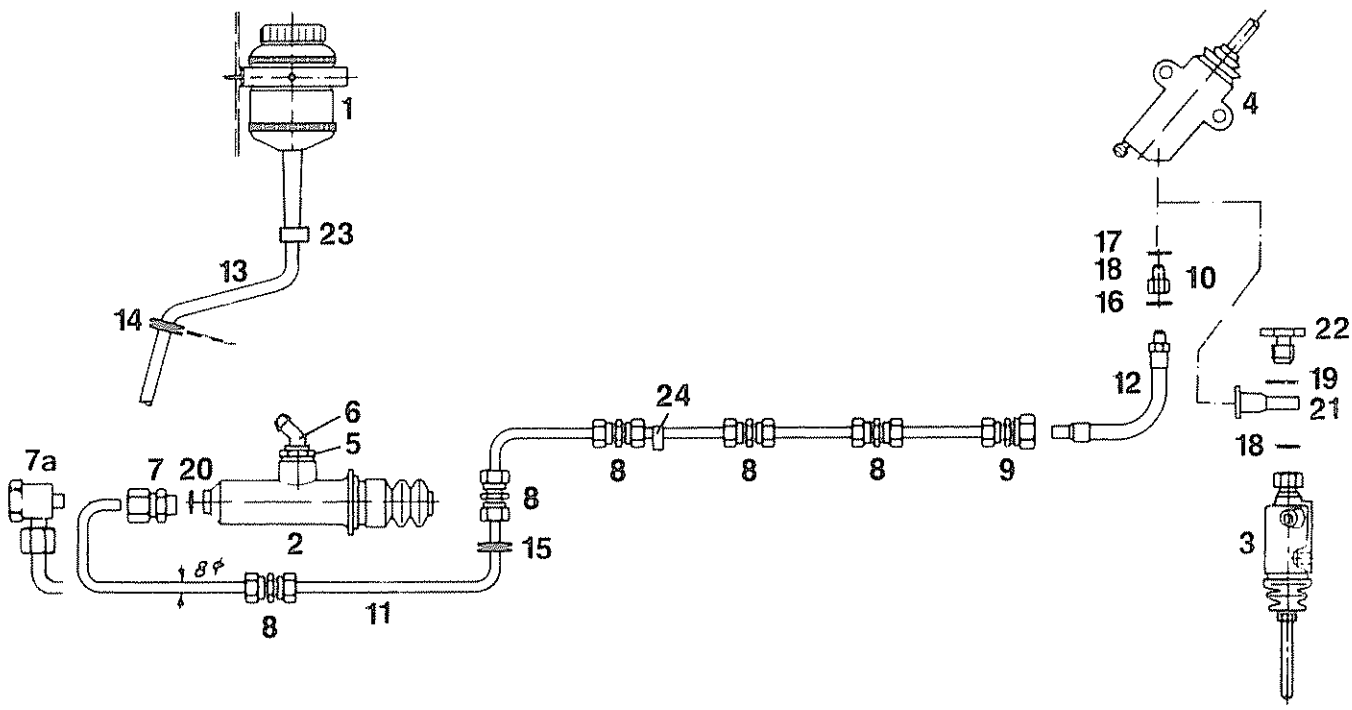

Pos Item Pos	Teil-Nummer Spare part No Numéro de pièce	Stück Quantity Nombre	Benennung Description Désignation	Bemerkungen Remarks Observations
			Leitungsplan kpl	
	108-38.33.000-01D		*S6-80 S120-S150*	
a	108-38.33.000-02D		*S8-45-2, S5-45 S 110 H Ghana ab 1974*	
	146-38.33.000-01D		*S6-80 SG 175*	
	102-38.33.000-01D		*S5-35-2*	
a	104-38.33.000-01D		*S5-45 Ghana 1968*	
1	8.282.000.597E	1	Ausgleichsbehälter	
2	8.282.166.000D	1	Geberzylinder	*)Einzelteile*
3	8.383.065.000D	1	Nehmerzylinder	*)siehe*
4	8.383.086.000D	1	Nehmerzylinder *S6-80 S120-S150*	*)05-04*
5	8.016.301.000	1	Schraubstutzen	
	8.282.000.598	1	Behälterstopfen	
6	8.282.000.599	1	Kniestück	

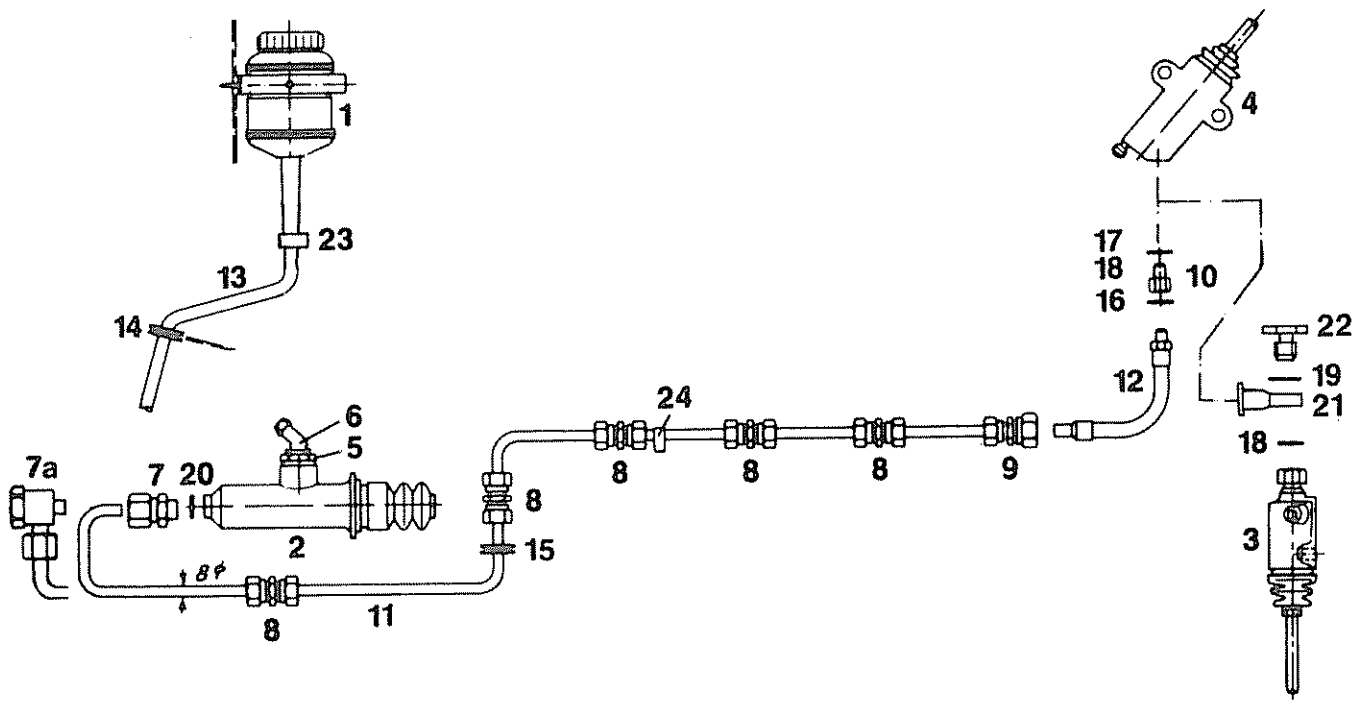

Pos. Item Pos	Teil-Nummer Spare part No. Numéro de pièce	Stück Quantity Nombre	Benennung Description Désignation	Bemerkungen Remarks Observations
7	6.913.108.000	1	Gerade-Einschraubverschraubung	
7a	6.913.408.000	1	Schwenk-Verschraubung	*S5-35-2*
8	6.912.008.000	5	Gerade-Verschraubung	
9	6.919.002.000	1	Gerade-Reduzierung	
10	119-38.33.121-03E	1	Übergangsstück	*S6-80 S120-S150, Ghana*
11	1.685.009.132		Leitungsrohr ø 8x0,7	*Länge angeben*
12	4.525.143.000E	1	Verbindungsschlauch	
13	4.525.200.000	1	Gummischlauch	*400 lang*
14	4.721.004.000F	1	Gummitülle	
15	4.721.058.000E	1	Gummitülle	
16	0.107.603.011	1	Dichtring A 10x14	DIN 7603-Cu
¤	0.107.603.013	1	Dichtring A 10x16 *Ghana*	DIN 7603-Cu *1968*
17	0.107.603.021	1	Dichtring A 12x16 *S6-80 S120-S150*	DIN 7603-Cu
¤ 18	0.107.603.024	2	Dichtring A 12x18 *Ghana*	DIN 7603-Cu *1968*
¤ 19	0.107.603.036	1	Dichtring A 14x20 *Ghana*	DIN 7603-Cu *1968*
20	0.107.603.033	1	Dichtring A 14x18	DIN 7603-Cu
¤ 21	8.016.054.000E	1	Ringstutzen *Ghana 1968*	
¤ 22	8.016.298.000	1	Hohlschraube *Ghana 1968*	
23	0.172.571.006	1	Befestigungsschelle 1x12	DIN 72571
	0.207.971.025	1	Zylinder-Blechschraube B4,8x16	DIN 7971
24	0.172.571.004	5	Befestigungsschelle 1x8	DIN 72571
	0.207.971.011	5	Zylinder-Blechschraube B3,9x9,5	DIN 7971

Nehmerzylinder - Geberzylinder
Receiving cylinder - Transmitter cylinder
Cylindre receveur - Cylindre transmetteur

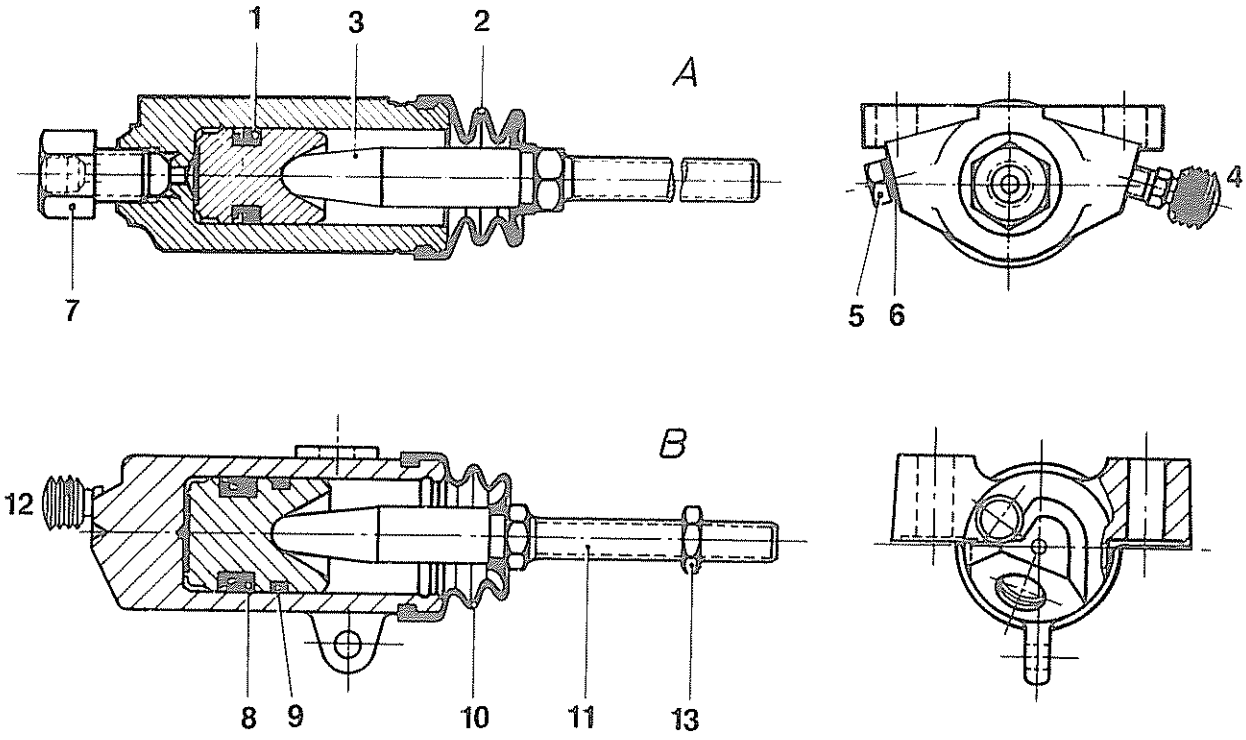

Pos Item Pos	Teil-Nummer Spare part No Numéro de pièce	Stück Quantity Nombre	Benennung Description Désignation	Bemerkungen Remarks Observations
			Geberzylinder siehe Rückseite	
A	8.383.065.000D		Nehmerzylinder kpl 25,4 ø	
1	4.751.214.000	1	Nutmanschette	
2	8.383.000.078	1	Schutzkappe	
3	8.383.065.080	1	Kolbenstange	
4	8.383.061.088	1	Entlüfterventil kpl	
5	8.383.000.112	1	Verschlußschraube	
6	0.107.603.001	1	Dichtring A 6x10 DIN 7603-Cu	
7	8.383.000.113	1	Zwischenstück	
	8.383.000.114		Reparatursatz *bestehend aus Pos. 1 + 2*	
B	8.383.086.000E		Nehmerzylinder kpl 28,57 ø	
8	4.751.336.000E	1	Nutmanschette	
9	8.383.000.115	1	Dichtung	
10	8.383.065.087	1	Schutzkappe	
11	8.383.065.080	1	Kolbenstange	
12	8.383.061.088	1	Entlüfterventil kpl	
13	0.200.439.005	1	Skt.-Mutter BM 10 DIN 439 ph	
	8.383.000.116		Reparatursatz *bestehend aus Pos. 8, 9, 10*	

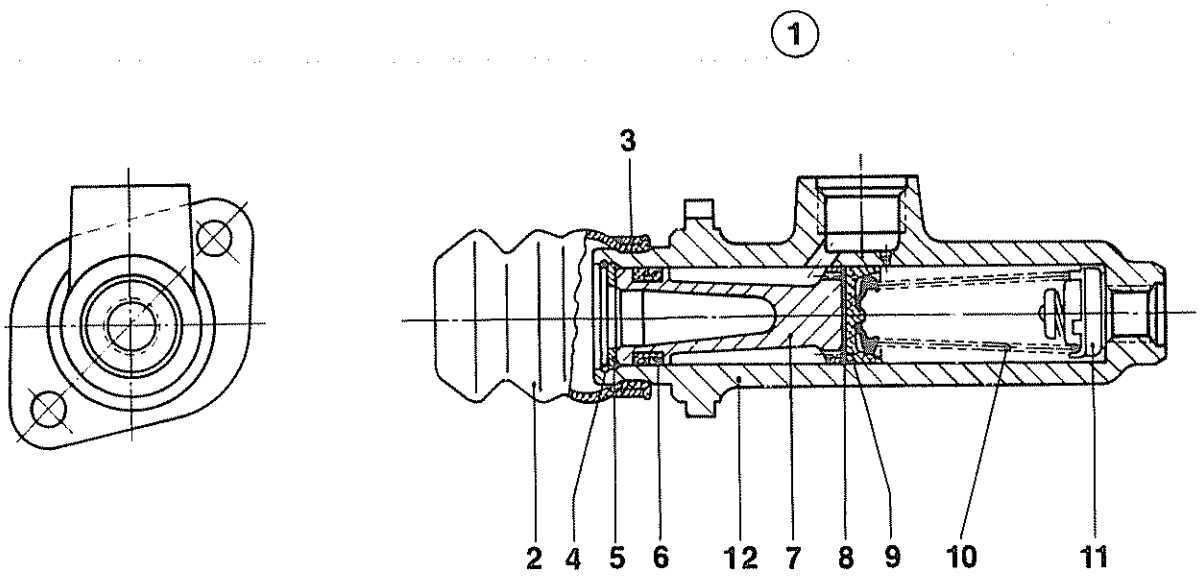

Pos. Item Pos	Teil-Nummer Spare part No. Numéro de pièce	Stück Quantity Nombre	Benennung Description Désignation	Bemerkungen Remarks Observations
1	8.282.166.000D	1	Geberzylinder kpl. *Pos. 2-12 | ø 25,4x36 Hub*	
2	4.751.196.000	1	Schutzkappe	*1)*
3	8.282.000.102	1	Schutzkappenbandage	
4	8.282.000.616	1	Sicherungsring	*1)*
5	8.016.052.000	1	Anschalgscheibe	
6	4.751.214.000	1	Nutmanschette	*1)*
7		1	Kolben *kein Ersatzteil*	
8	8.282.000.615	1	Füllscheibe	*1)*
9	4.751.109.000	1	Primärmanschette	*1)*
10	8.282.000.614	1	Druckfeder kpl.	
11	8.282.000.039	1	Bodenventil	*1)*
12		1	Gehäuse *kein Ersatzteil*	
1)	8.282.000.617	1	Reparatursatz *bestehend aus Pos. 2,4,6,8,9,11*	

Getriebeschaltwelle *S80-S150, S110A/S120A, S130S 1)*
Transmission gear change shaft S140ES 2)
Axe de changement de vitesses

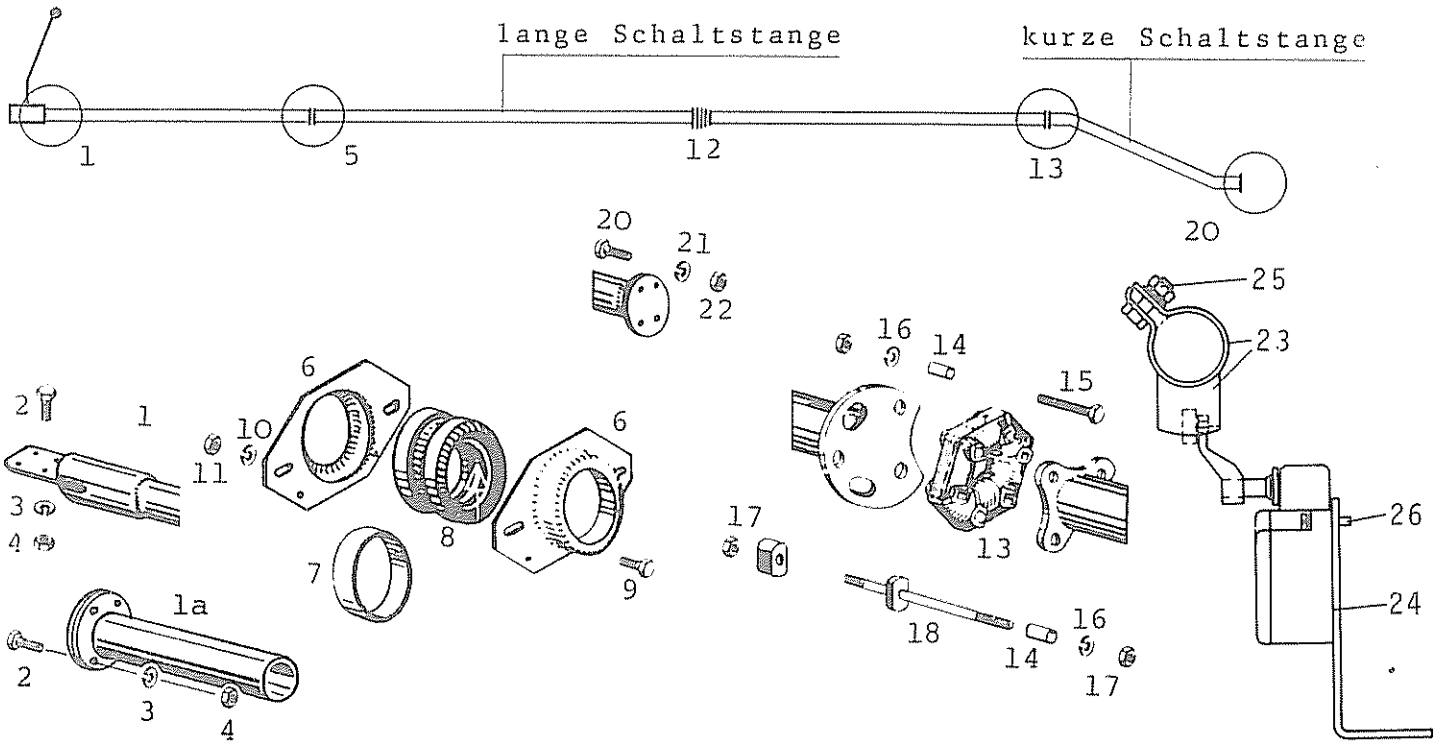

Pos. Item. Pos.	Teil-Nummer Spare part No. Numéro de piece	Stück Quantity Nombre	Benennung Description Désignation			
		1	lange Schaltstange)			
		1	kurze Schaltstange)	*siehe 06-02 look*		
1	114-38.20.120-03E	1	Ausgleichlagerung *for gear box bei Getriebe S5-45, S6-80 S6-70-3, S6-80+GV80, S8-45-2*			
1a	103-38.20.120-03E	1	Ausgleichlagerung *bei Getriebe S5-35-2*			
2	0.200.933.022	4	Skt.-Schraube	M	8x20	DIN 933-8.8
3	0.200.127.006	4	Federring	B	8	DIN 127
4	0.200.934.006	4	Skt.-Mutter	M	8	DIN 934-8
6	114-38.20.105-03E		Lagerschale			
	129-38.20.105-13E		Lagerschale *S130S*			
7	114-38.20.106-03E		Polyamid BMNY-Einsatz			
8	114-38.20.107-03E		Gummilager			
9	0.200.933.012		Skt.-Schraube	M	6x16	DIN 933-8.8
10	0.200.127.004		Federring	B	6	DIN 127
11	0.200.934.004		Skt.-Mutter	M	6	DIN 934-8
12	4.741.027.000E		Faltenmanschette			

1) bis Fahrz.-Nr. 162 310 ohne 162 273, 162 301-303
2) bis Fahrz.-Nr. 155 101

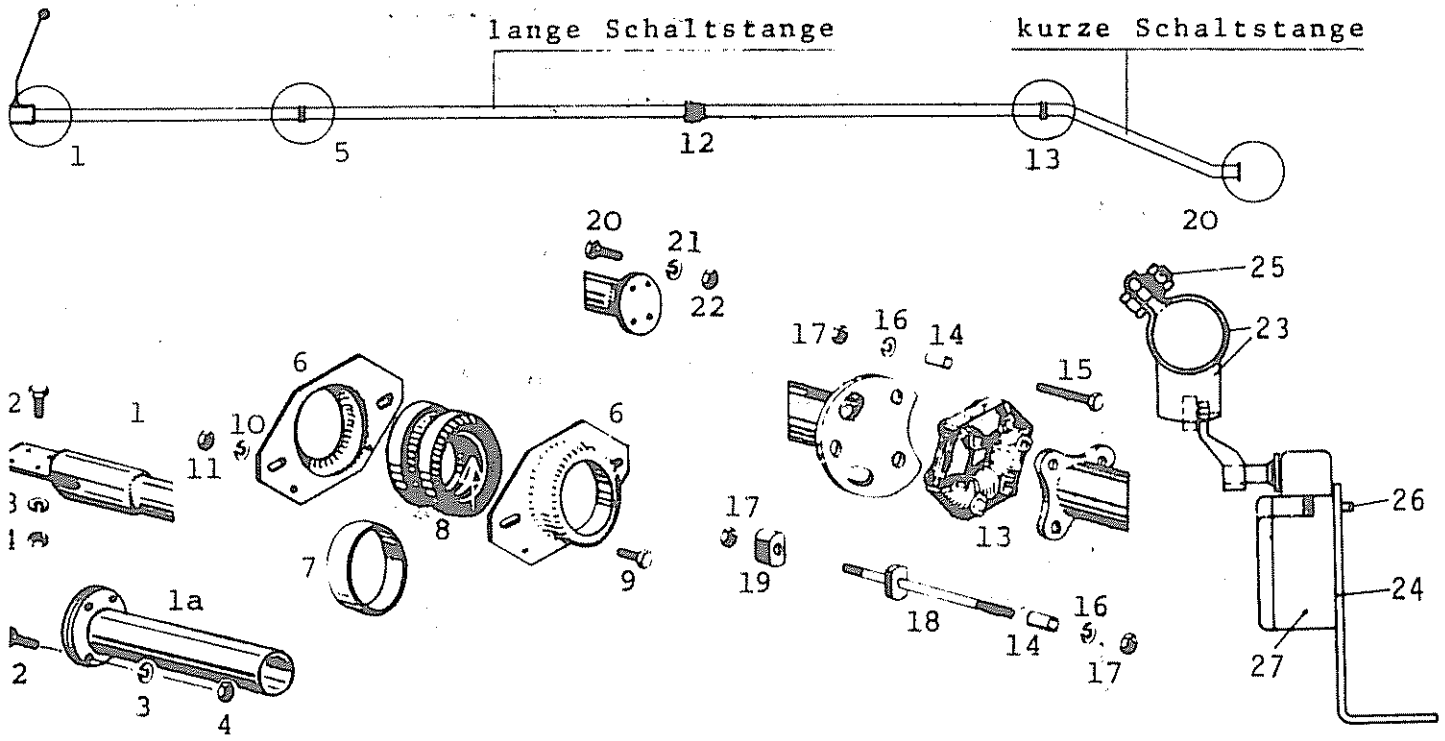

Pos. Iterm. Pos.	Teil-Nummer Spare part No. Numéro de piece	Stück Quantity Nombre	Benennung Description Désignation			
13	4.771.112.000E	1	Giubo-Kupplung			
14	116-38.20.151-02E	6	Distanzbuchse			
15	0.200.931.025	4	Skt.-Schraube	M	8x60	DIN 931-8.8
16	0.200.127.006	6	Federring	B	8	DIN 127
17	0.200.934.006	8	Skt.-Mutter	M	8	DIN 934-8
18	119-38.20.134-01E	2	Anschlagschraube			
19	119-38.20.135-01E	2	Mutter			
20	0.200.933.022	4	Skt.-Schraube	M	8x20	DIN 931-8.8
21	0.200.127.006	4	Federring	B	8	DIN 127
22	0.200.934.006	4	Skt.-Mutter	M	8	DIN 934-8
	8.321.000.948E	1	Federndes Kugelgelenk *(S120-S150 u. Getr. S6-70-3)*			
	108-32.20.101-04E	1	Flansch für Drehwellenschaltung *(Getriebe S6-70-3 gear box)*			
	108-34.52.000-01C		Einbau des Schaltwellenkontaktes			
23	108-34.52.110-01E	1	Mitnehmer kpl			
	108-34.52.111-01E	1	Rohrschelle			
	108-34.52.112-01E	1	Platte			
24	108-34.52.121-01E	1	Halter			
25	0.200.933.023	1	Skt.-Schraube	M	8x25	DIN 933-8.8
	0.200.934.006	1	Skt.-Mutter	M	8	DIN 934-8
	0.200.125.006	1	Scheibe		8,4	DIN 125
	0.200.127.006	1	Federring	B	8	DIN 127
26	0.400.084.021	2	Zylinderkopfschraube	M	5x25	DIN 84-8.8
	0.200.125.003	2	Scheibe		5,3	DIN 125
	0.200.127.006	2	Federring	B	5	DIN 127
27	7.311.044.000E	1	Endschalter			

	Typ	Motor	Getriebe	Schaltstange lang	Schaltstange kurz	
	S130E/P	561-17K	S5-35-2	114-30.90.330-06D	107-38.20.110-18D	
		561-17K	S5-35-2	114-30.90.330-06D)	107-38.20.110-33D	
		562-18K	S5-45	114-30.90.330-06D)		
		523-524-20K	S6-80	113-30.90.330-06D	107-38.20.110-24D	
		523-524-21K				
		523-23K				
		524-24K				
		523-524-20K	S6-80 GV 80	114-30.90.330-06D	107-38.20.110-16D	
		523-524-21K				
		561-17K	S8-45-2	114-30.90.330-06D	107-38.20.110-26D	
		562-18K				
		561-17K	S8-45-2	114-30.90.330-06D)	107-38.20.110-27D	
		562-18K				
		523-20K	S8-45-2	114-30.90.330-06D)		
		524-20K				
	S130S	562S-18K	S5-45	114-30.90.250-06D	129-38.20.110-13D	*1)*
		562S-18K	S5-45	114-30.90.250-06D	129-38.20.110-15D	*2)*
		562S-18K	S8-45-2	114-30.90.250-06D	129-38.20.110-14D	*1)*
		562S-18K	S8-45-2	114-30.90.250-06D	129-38.20.110-16D	*2)*
a	S140ES	524-20K	S6-80	114-30.90.320-06D	107-38.20.110-24D	
		524-24K				
	S140E/P	562-18K	S5-45	114-30.90.370-06D	107-38.20.110-33D	
		524-20K	S6-80	114-30.90.370-06D	107-38.20.110-24D	
		524-24K				
		524-20K	S6-80 GV 80	114-30.90.370-06D	107-38.20.110-16D	
		562-18K	S8-45-2	114-30.90.370-06D	107-38.20.110-26D	
		524-20K	S8-45-2	114-30.90.370-06D	107-38.20.110-27D	
	S150E/P	561-17K	S5-35-2	114-30.90.320-06D		
		561-17K	S5-35-2	114-30.90.320-06D	108-38.20.110-19D	
		562-18K	S5-45	114-30.90.320-06D	108-38.20.110-27D	
		523-524-20K	S6-80	114-30.90.320-06D	108-38.20.110-13D	
		523-524-21K				
		523-23K				
		524-24K				
		523-524-20K	S6-80 GV 80	114-30.90.320-06D	108-38.20.110-24D	
		523-524-21K				
		523-23K				
		524-24K				
		561-17K	S8-45-2	114-30.90.320-06D	108-38.20.110-18D	
		562-18K				

1) bis Fahrzeug-Nr. 162 120
a2) ab Fahrzeug-Nr. 162 121

Typ	Motor	Getriebe	Schaltstange lang	Schaltstange kurz
S150E/P	561-17K 562-18K	S8-45-2	114-30.90.320-06D	108-38.20.110-20D
	523-20K 524-20K	S8-45-2	114-30.90.320-06D	
S130H	561-17K	S5-35-2	114-30.90.250-06D	107-38.20.110-11D
	562-18K	S5-45	114-30.90.250-06D	107-38.20.110-32D
	523- 524- 20K	S6-80	114-30.90.250-06D	107-38.20.110-09D
	523- 524- 21K	S6-80 GV 80	114-30.90.250-06D	107-38.20.110-10D
	523-23K 524-24K	S6-80	114-30.90.250-06D	107-38.20.110-09D
	523-23K 524-24K	S6-80 GV 80	114-30.90.250-06D	107-38.20.110-10D
	561-17K 562-18K	S8-45-2	114-30.90.250-06D	107-38.20.110-22D
	523-20K 524-20K	S8-45-2	114-30.90.250-06D	108-38.20.110-14D
S130K	523-20K 524-20K	S8-45-2	114-30.90.340-06D	105-38.20.110-08D
S140H	562-18K	S5-45	114-30.90.380-06D	107-38.20.110-32D
	524-20K 524-24K	S6-80	114-30.90.380-06D	107-38.20.110-09D
	524-20K 524-24K	S6-80 GV 80	114-30.90.380-06D	107-38.20.110-10D
	562-18K	S8-45-2	114-30.90.380-06D	107-38.20.110-22D
	524-20K	S8-45-2	114-30.90.380-06D	108-38.20.110-14D
S150H	561-17K	S5-35-2	114-30.90.260-06D	107-38.20.110-11D
	562-18K	S5-45	114-30.90.260-06D	107-38.20.110-32D
	523- 524- 20K	S6-80	114-30.90.260-06D	107-38.20.110-09D
	523- 524- 21K	S6-80 GV 80	114-30.90.260-06D	107-38.20.110-10D
	523-23K 524-24K	S6-80	114-30.90.260-06D	107-38.20.110-09D
	523-23K 524-24K	S6-80 GV 80	114-30.90.260-06D	107-38.20.110-10D
	523-20K 524-20K	S6-80 GV 80	114-30.90.260-06D	108-38.20.110-14D

Fernschaltbock
Remote control bracket
Bloc de commandes á distance

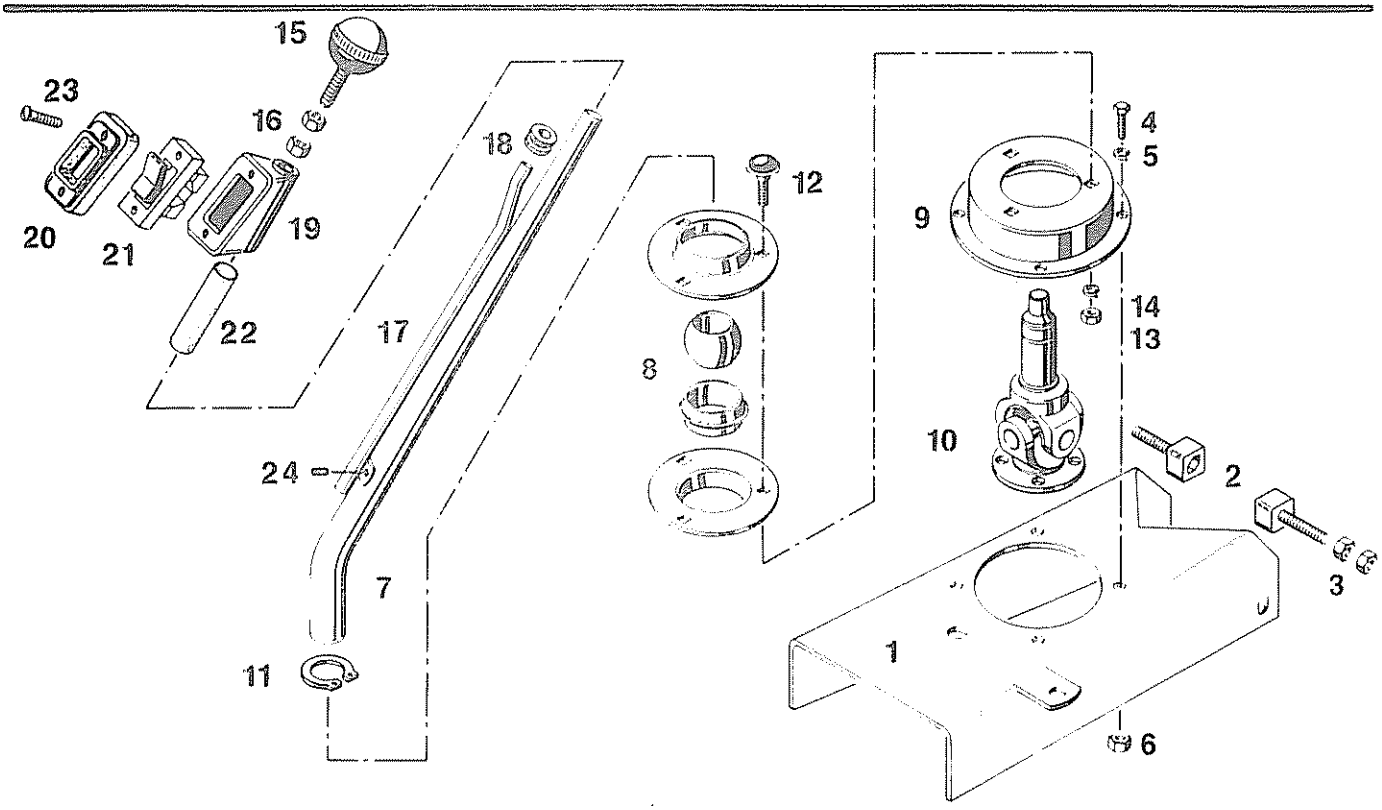

Pos. Item. Pos.	Teil-Nummer Spare part No. Numéro de piece	Stück Quantity Nombre	Benennung Description Désignation		
	103-38.21.000-04B		Fernschaltbock kpl.	Pos. 1 - 16	
	103-38.21.000-05B		Fernschaltbock kpl.	Pos. 1 - 24	
1	103-38.21.210-04E	1	Schaltbockträger kpl.		
2	114-38.21.120-01E	2	Führungsschraube		
3	0.200.934.006	4	Skt.-Mutter	M 8	DIN 934-8
4	0.200.933.012	4	Skt.-Schraube	M 6x15	DIN 933-8.8
5	0.200.127.004	4	Federring	B 6	DIN 127
6	0.100.929.003	4	Schweißmutter	M 6	DIN 929
7	103-38.21.111-04C	1	Schalthebel		
8	6.695.202.000E	1	Radial-Gelenklager mit Flansch		
9	129-38.21.121-03E	1	Aufnahme		
10	8.317.178.000E	1	Schweißzapfengelenk		
11	0.100.471.017	1	Sicherungsring	24x1,2	DIN 471
12	0.200.603.004	3	Flachrundschraube	M 6x16	DIN 603-4.6
13	0.200.934.004	3	Skt.-Mutter	M 6	DIN 934-8
14	0.200.127.004	3	Federring	B 6	DIN 127
15		1	Kugelknopf		
	8.016.305.000E		*bei Getriebe S5-45*		
	8.016.244.000E		*bei Getriebe S6-80, S6-80+GV 80*		
	8.321.999.037E		*bei Getriebe S8-45-2*		
16		2	Skt.-Mutter	M 10	DIN 439-8
17	114-38.21.210-01E	1	Kabelrohr		
18	4.721.076.000E	1	Kabelmuffe		
19	114-38.21.207-01E	1	Schaltgehäuse		
20	114-38.21.208-01E	1	Deckel		
21	7.331.017.000E	1	Wippschalter		
22	0.543.016.000	1	Isolierschlauch	B 16x18 SW	DIN 40621
23	0.400.964.011	2	Linsensenkschraube	AM 4x20	DIN 91 verchromt
24	0.101.476.001	2	Halbrundkerbnagel	3x6	DIN 1476

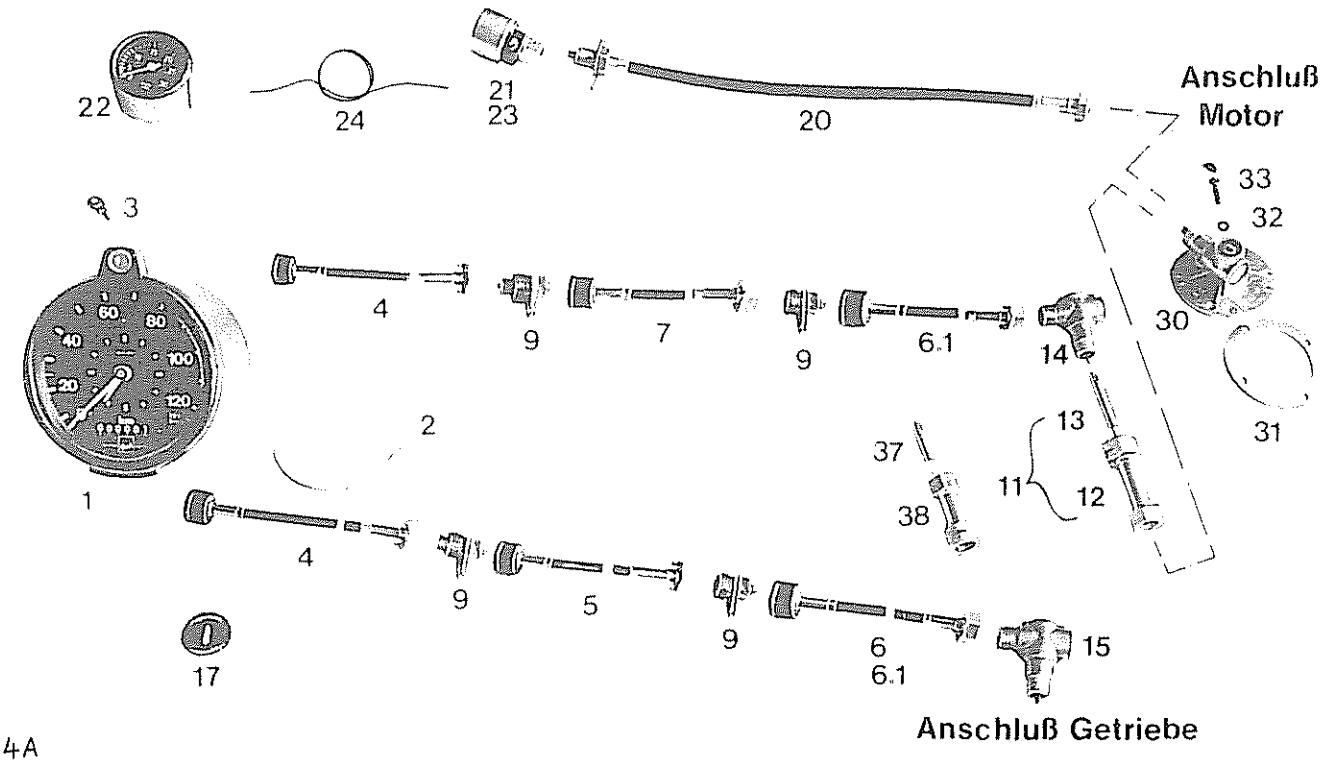

4A

Pos. Item. Pos.	Teil-Nummer Spare part No Numéro de piece	Stück Quantity Nombre	Benennung Description Désignation		
1	8.743.434.000E	1	Fahrtschreiber EWG *1Fahrer*		
1.1	8.743.435.000E	1	Fahrtschreiber EWG *mit Drehzahlmesser,1Fahrer*		
1.2	8.743.436.000E	1	Fahrtschreiber EWG *2 Fahrer*		
1.3	8.743.437.000E	1	Fahrtschreiber EWG *mit Drehzahlmesser,2Fahrer*		
2	8.743.000.144		Diagrammscheibe	*zu Pos. 1, 1.2*	
2.1	8.743.000.143		Diagrammscheibe	*zu Pos. 1.1, 1.3*	
3	8.743.062.006	1	Schlüssel	*für Fahrtschreiber*	
4	8.743.322.000E	1	Antriebswelle	*1500 lang*	*1) 2)*
5	8.743.331.000E	1	Antriebswelle	*7700 lang*	*1)*
6	8.743.332.000E	1	Antriebswelle	*1000 lang*	*1)*
6.1	8.743.330.000E	1	Antriebswelle	*2700 lang*	*2)*
7	8.743.328.000E	1	Antriebswelle	*7600 lang*	*1) 2)*
9	8.743.348.000E	4	Wellenverbindung		
11	8.743.161.000E	1	Zwischenwelle kpl.	*80 lang*	*2)*
12	8.743.374.000	1	Zwischenstück	*80 lang*	*2)*
13	8.743.375.000	1	Welle	*76 lang*	*2)*
14	8.743.049.000E	1	Winkelgetriebe 1:1		*2)Motor 562*
14.1	8.743.218.000E	1	Winkelgetriebe 1:1		*2)Motor 524*
15	8.743.200.000E	1	Winkelgetriebe HA-i-4,55		*S 5-45*
15.1	8.743.129.000E	1	Winkelgetriebe HA-i-5,57		*S 5-45*
15.2		1	Winkelgetriebe HA-i-6,14		*S 5-45*

1) für Geschwindigkeitsmesser
2) für Drehzahlmesser

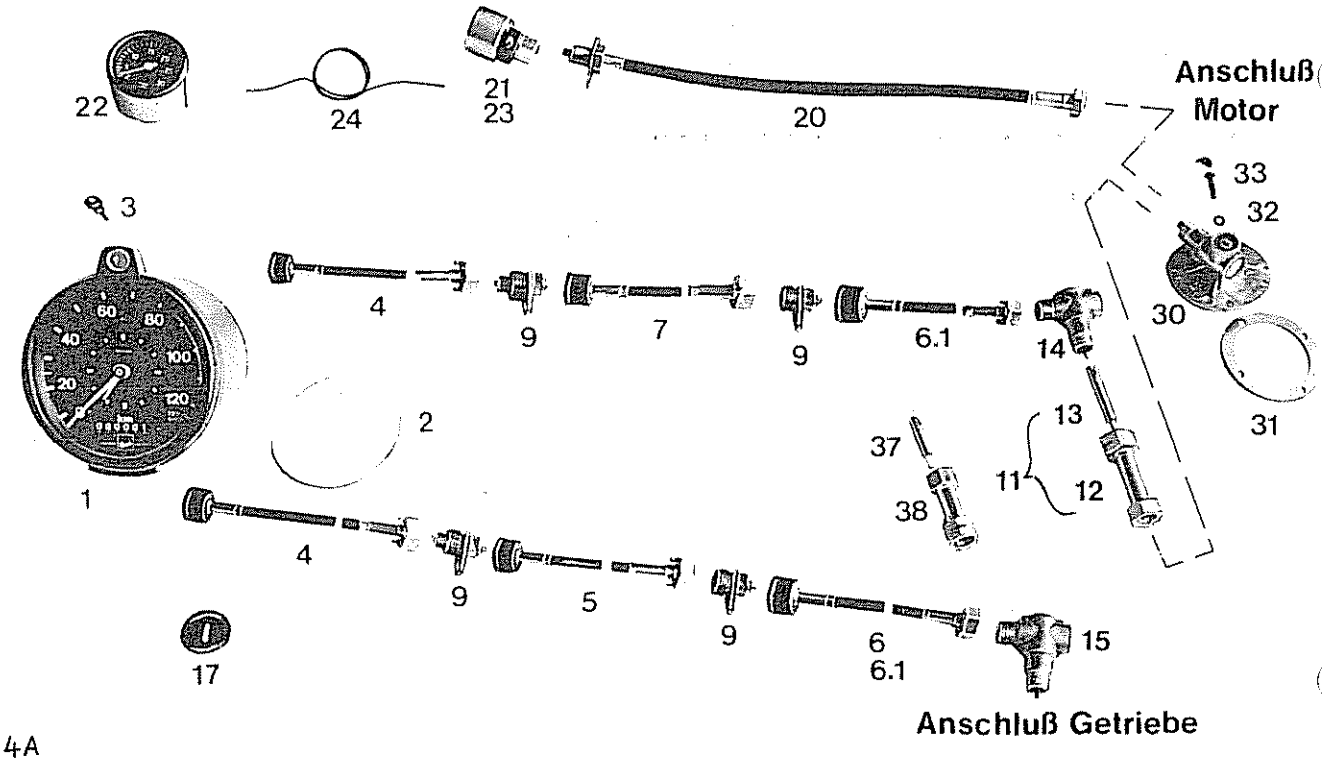

4A

Pos. Iterm. Pos.	Teil-Nummer Spare part No. Numéro de piece	Stück Quantity Nombre	Benennung Description Désignation	
17	4.721.037.000E	4	Gummitülle 41x25x10	
20	8.743.259.000E	1	Welle *530 lang*	)
21	8.743.083.000D	1	Geber	)
22	8.743.272.000E	1	Drehzahlmesser *2100 U/min.*	) *entfällt bei*
22.1	8.743.273.000E	1	Drehzahlmesser *2600 U/min.*	) *Fahrtschreiber*
23	107-41.17.111-02E	1	Halter *für Drehzahlgeber*	) *mit Drehzahl-*
24	7.171.014.003	1	Kabel *0,75 mm²* *Meterware*	) *messer*
27	8.761.005.100E	1	Schild *"Motordrehzahl zu hoch"*	)
28	7.584.061.000	1	Glühlampe 24 V 3W/Ba 7s	)
30	8.300.002.374	1	Drehzahlmesserantrieb	
31	8.300.100.152	1	Dichtung	
32	0.107.603.001	4	Dichtring A 6x10 DIN 7603-Cu	
33	0.200.933.011	4	Skt.-Schraube M 6x12 DIN 933-8.8	
37	8.743.113.000E	1	Dinorwelle *56 lang*	*2)*
38	8.743.112.000E	1	Dinorzwischenstück *60 lang*	*2)*

2) für Drehzahlmesser

S 140 H ab Fahrzeug-Nr. 152 750 mit 152 640, 152 689, 152 693 152 694, 152 698, 152 699, 152 701, 152 702, 152 708, 152 709, 152 711, 152 716-152 721 , 152 742 -152 744, 152 746 -152 748

S 140 P ab Fahrzeug-Nr. 153 101

S 140 E ab Fahrzeug-Nr. 153 700 mit 153 693, 153 695, 153 698

Gelenkwelle *Arbre de cardan*	Motor *Moteur*	Getriebe *Boîte de la vitesses*
S120 H,E,P, A		
8.317.213.000E	562-18K	S 5-45
8.317.214.000E	562-18K	S 8-45/2
8.317.212.000E	562-18K	S 5-45, S 8-45/2 *Telma*
8.317.200.000E	562S-18K	S 5-45
8.317.201.000E	562S-18K	S 8-45/2
8.317.202.000E	562S-18K	S 5-45, S 8-45/2 *Telma*
8.317.203.000E	524-20K	S 8-45/2
S 130S bis 162 310 ohne 162 273, 165 301-303		
8.317.122.000E	562S-18K	S 5-45
8.317.208.000E	562S-18K	S 8-45/2
8.317.122.000E	562S-18K	Diwabus 502-3
S 130/S 140 H,E,P,(S 140ES bis 155 101)		
8.317.186.000E	562-18K	S 5-45
8.317.183.000E	562-18K	S 8-45/2
8.317.208.000E	562-18K	S 5-45, S 8-45/2 *Telma*
8.317.131.000E	524-20K	S 8-45/2
8.317.137.000E	524-20K	S 8-45/2 *Telma*
8.317.207.000E	524-20K	S 6-80
8.317.159.000E	524-20K	S 6-80 *Telma*
8.317.207.000E	524-24K	S 6-80
8.317.159.000E	524-24K	S 6-80 *Telma*
8.317.205.000E	524-24K	S 6-80 + GV 80
8.317.206.000E	524-24K	S 6-80 + GV 80 *Telma*
S150 H,E,P		
8.317.170.000E	562-18K	S 5-45
8.317.184.000E	562-18K	S 8-45/2
8.317.216.000E	562-18K	S 5-45, S8-45/2 *Telma*
8.317.215.000E	524-20K	S 8-45/2
8.317.131.000E	524-20K	S 8-45/2 *Telma*
8 317.131.000E	524-24K	S 6-80
8.317.193.000E	524-24K	S 6-80 *Telma*
8.317.137.000E	524-24K	S 6-80 + GV 80
8.317.209.000E	524-24K	S 6-80 + GV 80 *Telma*

Befestigung:

8.016.258.000E	16	Flanschanschlußschraube		
0.200.934.014	16	Skt.- Mutter	M 12	DIN 934-10
0.200.127.008	16	Federring	B 12	DIN 127

Hinterachse *S120-S150 H,E,P,A*

Rear axle

Essieu arrière

09-01.11

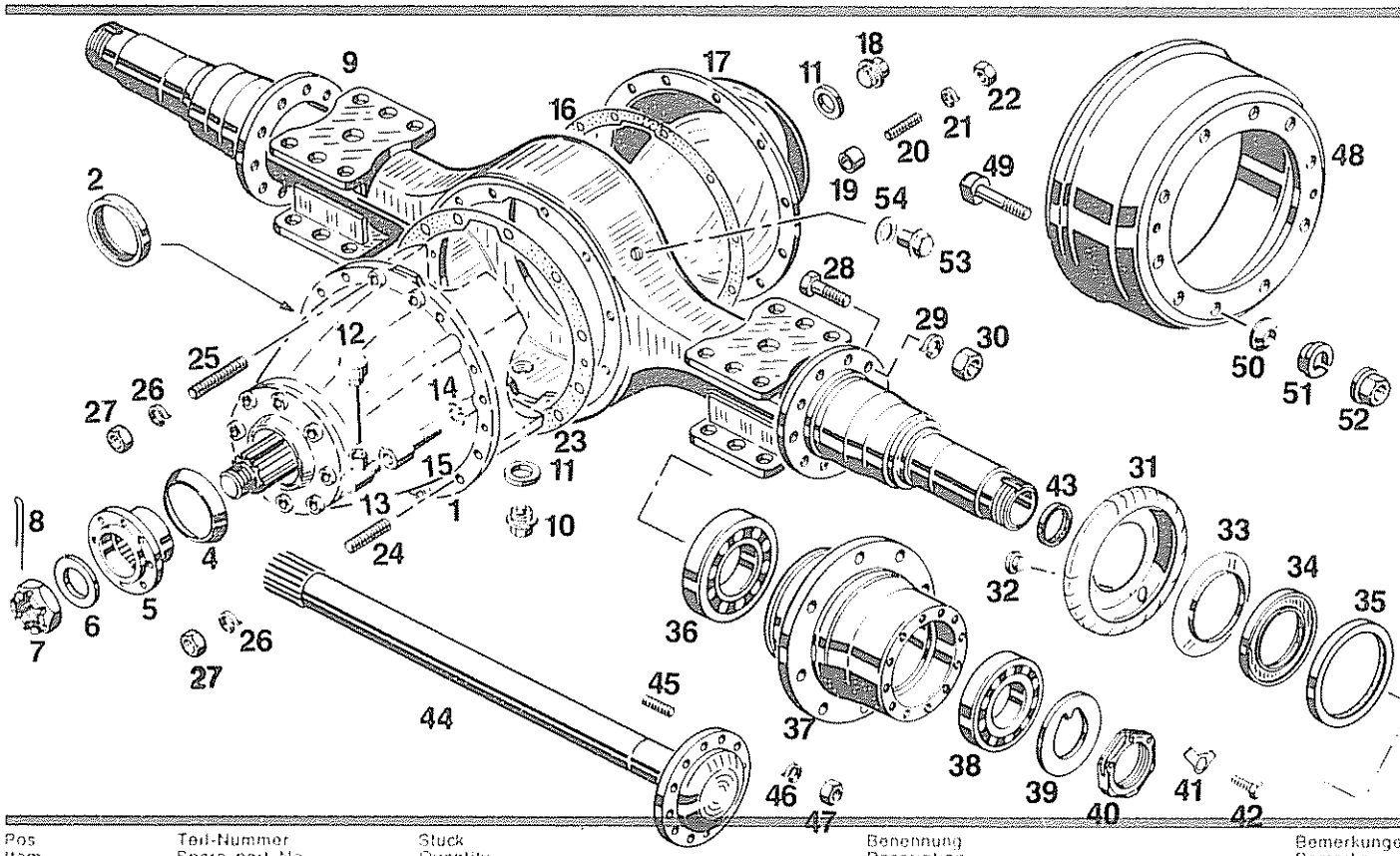

Pos Item Pos	Teil-Nummer Spare part No Numéro de pièce	Stück Quantity Nombre	Benennung Description Désignation	Bemerkungen Remarks Observations
	104-25.20.000-10G		Hinterachse kpl *A 457 S120A*	*1)*
	107-25.20.000-28G		Hinterachse kpl *A 460 S120-S150 H,E,P*	*1)*
	107-25.20.000-29G		Hinterachse kpl *A 461* /ZO 0729 *S120-S150H,E,P*	*2)*
	siehe 11-01		Bremse	
1	8.321.204.000C	1	Achstrieb *R 9*	*i=6,14*
	8.321.205.000C	1	Achstrieb *R 9*	*i=6,86*
	8.321.206.000C	1	Achstrieb *R 9*	*i=5,25*
	8.321.207.000C	1	Achstrieb *R 9*	*i=4,67*
2	8.321.000.847	1	Wellendichtring 80x100x13x15	
4	8.321.999.142	1	Staubschutzblech	
5	8.321.999.136	1	Antriebsflansch	
6	8.321.999.137	1	Unterlegscheibe	
7	8.321.000.920	1	Kronenmutter	
8	0.200.094.046	1	Splint 6x70 DIN 94	
9	107-25.21.000-07G	1	Hinterachsbrücke	
10	8.252.000.092E	1	Magnetfilterstopfen	
11	0.107.603.089	2	Dichtring A30x36x2 DIN 7603-Cu	
12	107-25.20.100-32E	1	Entlüftung kpl.	
13	6.912.410.000	1	Schwenkverschraubung	
14	0.200.127.010	1	Federring B 16 DIN 127	
15	107-25.20.117-32E	1	Hohlschraube *abdichten z.B. mit Omnifit*	
16	107-25.20.103-05D	1	Dichtung *außerdem abdichten, z.B. mit Teroson*	
17	107-25.20.110-05D	1	Hinterachsgehäusedeckel	
18	6.391.301.022	1	Verschlußschraube CM30x1,5 DIN 7604	
19	116-25.20.103-03E	14	Distanzrohr	
20	0.200.938.007	14	Stiftschraube M10x25 DIN 938-8.8	
21	0.200.127.007	14	Federring A10 DIN 127	

1) 8-Loch-Felge

2) 10-Loch-Felge

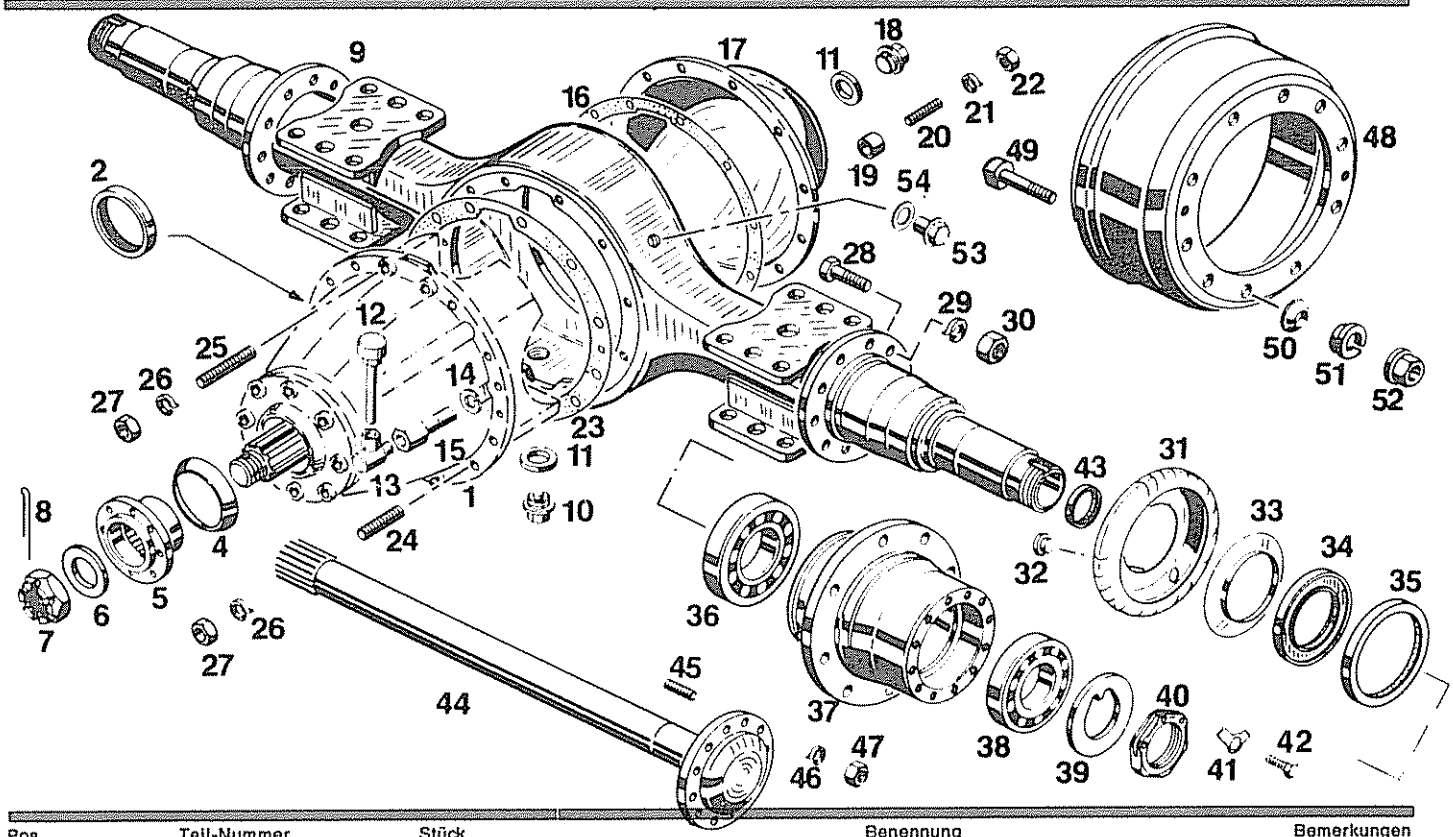

Pos. Item Pos	Teil-Nummer Spare part No. Numéro de pièce	Stück Quantity Nombre	Benennung Description Désignation		Bemerkungen Remarks Observations
22	0.200.934.010	14	Skt.- Mutter	M10	DIN 934-8
23	107-25.20.104-05D	1	Dichtung *außerdem abdichten, z.B. mit Teroson*		
24	0.100.938.031	10	Stiftschraube	M16x50	DIN 938-8.8
25	0.100.938.029	4	Stiftschraube	M16x55	DIN 938-8.8
26	0.200.127.010	14	Federring	A16	DIN 127
27	0.200.934.023	14	Skt.- Mutter	M16	DIN 934-8
28	0.200.931.107	20	Skt.- Schraube	M16x50	DIN 931-8.8
29	0.200.127.010	20	Federring	A16	DIN 127
30	0.200.934.023	20	Skt.-Mutter	M16	DIN 934-8
31	119-25.20.102-05D	2	Fettauffangblech		
32	4.721.088.000	2	Verschlußstopfen		
33	119-25.20.162-01E	2	Druckscheibe		
34	119-25.20.163-01E	2	Abstandring		
35	4.751.187.000	2	Radialdichtring		
36	6.691.130.500	2	Kegelrollenlager	30219	DIN 720
37	114-25.20.105-01C	2	Radnabe *8-Loch*	*S120A*	
	119-25.20.105-01C	2	Radnabe *8-Loch*	*S120-S150 H,E,P*	
	107-25.20.105-06B	2	Radnabe *10-Loch*	*S120-S150 H,E,P*	
38	6.691.129.000	2	Kegelrollenlager	30217	DIN 720
39	129-25.20.135-02E	2	Nasenscheibe		
40	116-25.20.161-01E	2	Achsmutter		
41	0.200.463.002	6	Sicherungsblech	8,4	DIN 463
42	0.200.933.020	6	Skt.- Schraube	M8x16	DIN 933-8.8
43	4.751.165.000E	2	Radialdichtring		
44	107-25.20.101-05C	2	Hinterachswelle		
45	0.200.939.020	24	Stiftschraube	M12x25	DIN 939-10.9
46	0.200.127.008	24	Federring	A12	DIN 127
47	0.200.934.014	24	Skt.- Mutter	M12	DIN 934-10
48	104-25.20.150-04D	2	Bremstrommel	*8-Loch*	*S120A*
	119-25.20.150-02C	2	Bremstrommel	*8-Loch*	*S120-S150 H,E,P*
	107-25.20.150-06D	2	Bremstrommel	*10-Loch*	*S120-S150 H,E,P*
49	6.125.312.204	16/20	Radbolzen	M20x1,5x85	
50	116-25.20.173-01E	16/20	Zwischenring		
51	0.274.361.103	16/20	Federring	C20,5	DIN 74361
a 52	0.274.361.053	16/20	Flachbundmutter	B20x1,5	DIN 74361 -10
a 53	6.391.101.020	1	Verschlußschraube	AM 10x1	DIN 7604
a 54	0.107.603.010	1	Dichtring	A 10x13,5x1	DIN 7603

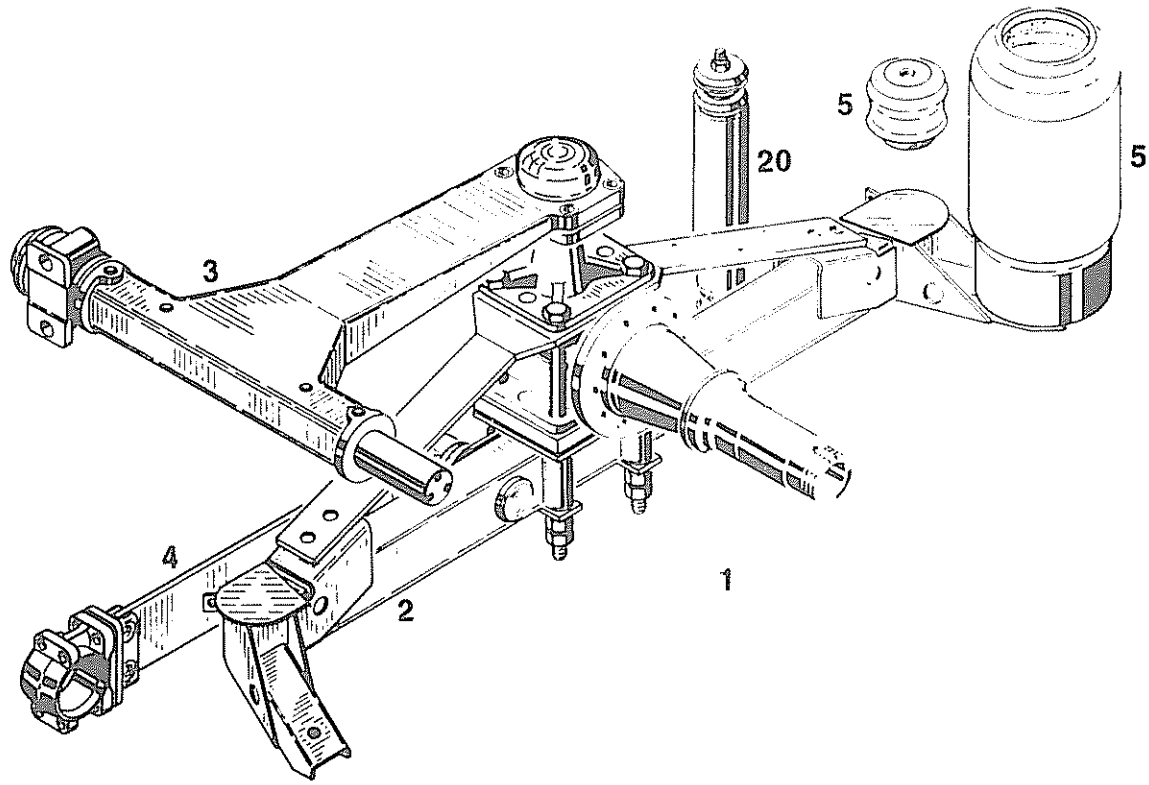

Pos. Item. Pos.	Teil-Nummer Spare part No. Numéro de piece	Stück Quantity Nombre	Benennung Description Désignation
			Federung kpl. *1)*
1	107-23.30.000-11G	1	*S110-S150 S140 ES*
1.1	107-23.30.000-14G	1	*S110-S150 S S140 ES Scheibenbremse*
1.2	129-23.30.000-06G	1	*S130S*
1.3	146-23.30.000-05G		*SG 180*
			Federbalgträger kpl. *Einzelteile siehe Rückseite*
2	107-23.35.000-11	1	*S110-S150, S130S S140 ES*
2.1	146-23.35.000-04	1	*SG 180*
2.2	107-23.35.000-01	1	*S110-S150 S S140 ES Scheibenbremse*
3	*siehe 10-02.7*	1	Dreieckslenker kpl.
4	*siehe 10-03.3*	2	Lenker kpl.
5	*siehe 10-04.9*	4	Luftfederbalg kpl.

1) ab Fahrzeug-Nr. siehe rotes Blatt 10-01.B

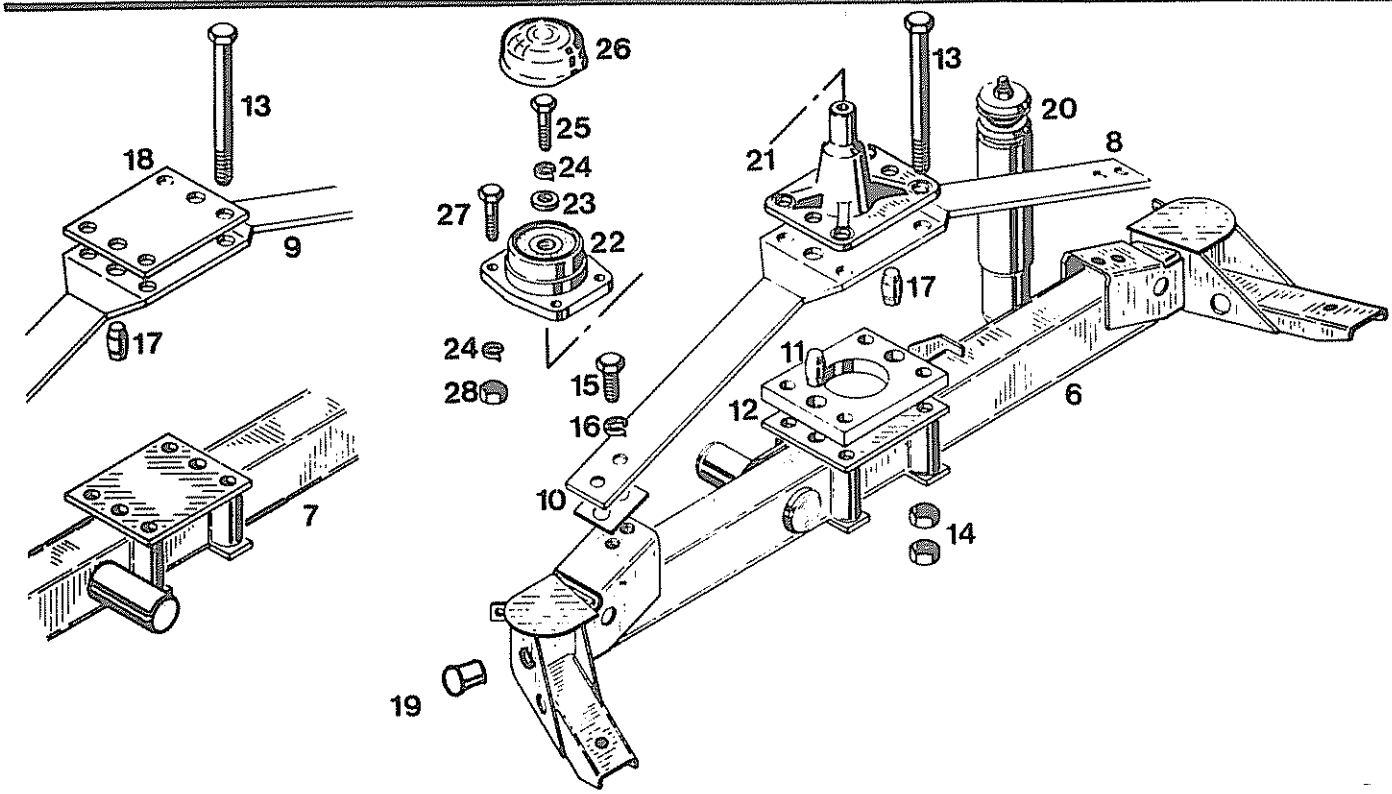

Pos. Item. Pos.	Teil-Nummer Spare part No. Numéro de piece	Stück Quantity Nombre	Benennung Description Désignation		
6	129-23.35.110-04A	1	Federbalgträger *links*		
7	129-23.35.120-04A	1	Federbalgträger *rechts*		
8	129-23.35.110-11C	1	Obergurt *links*		
8.1	129-23.35.110-01C	1	Obergurt *links*	*Scheibenbremse*	
9	129-23.35.120-11C	1	Obergurt *rechts*		
9.1	129-23.35.120-01C	1	Obergurt *rechts*	*Scheibenbremse*	
10	129-23.35.184-04E		Ausgleichblech		
11	129-23.35.193-04E	4	Zentrierbolzen		
11.1	146-23.35.112-04E	4	Zentrierbolzen	*SG 180*	
12	105-23.35.101-01E	2	Zwischenlage		
12.1	146-23.35.113-04E	2	Zwischenlage	*SG 180*	
13	0.100.960.039	8	Skt.-Schraube	M 20x1,5x370	DIN 960-10.9
14	0.100.934.034	16	Skt.-Mutter	M 10x1,5	DIN 934-8
15	0.200.933.098	8	Skt.-Schraube	M 18x35	DIN 933-8.8
16	0.200.127.011	8	Federring	B 18	DIN 127
17	107-23.35.101-11E	4	Zentrierbolzen		
18	107-23.35.102-11D	1	Ausgleichplatte		
19	4.342.140.000E	4	Verschlußstopfen		
20	8.231.116.000E	2	Stoßdämpfer *F&S)*	*wahlweise*	
20.1	8.231.117.000C	2	Stoßdämpfer *Koni)*		
21	107-23.31.106-11C	1	Lagerbock	*1)*	
21.1	146-23.31.112-03C	1	Lagerbock *SG 180*	*1)*	
22	8.226.000.045D	1	Kugelgelenk	*1)*	
23	107-23.31.107-11E	1	Scheibe	*1)*	
24	0.200.127.008	5	Federring	B 12	DIN 127 *1)*
25	0.200.931.057	1	Skt.-Schraube	M 12x45	DIN 931-8.8 *1)*
26	107-23.31.108-11E	1	Blechkappe		*1)*
27	0.200.931.064	4	Skt.-Schraube	M 12x60	DIN 931-8.8 *1)*
28	0.200.934.015	4	Skt.-Mutter	M 12	DIN 934-8 *1)*

1) ab Fahrzeug-Nr. siehe rotes Blatt 10-01.B

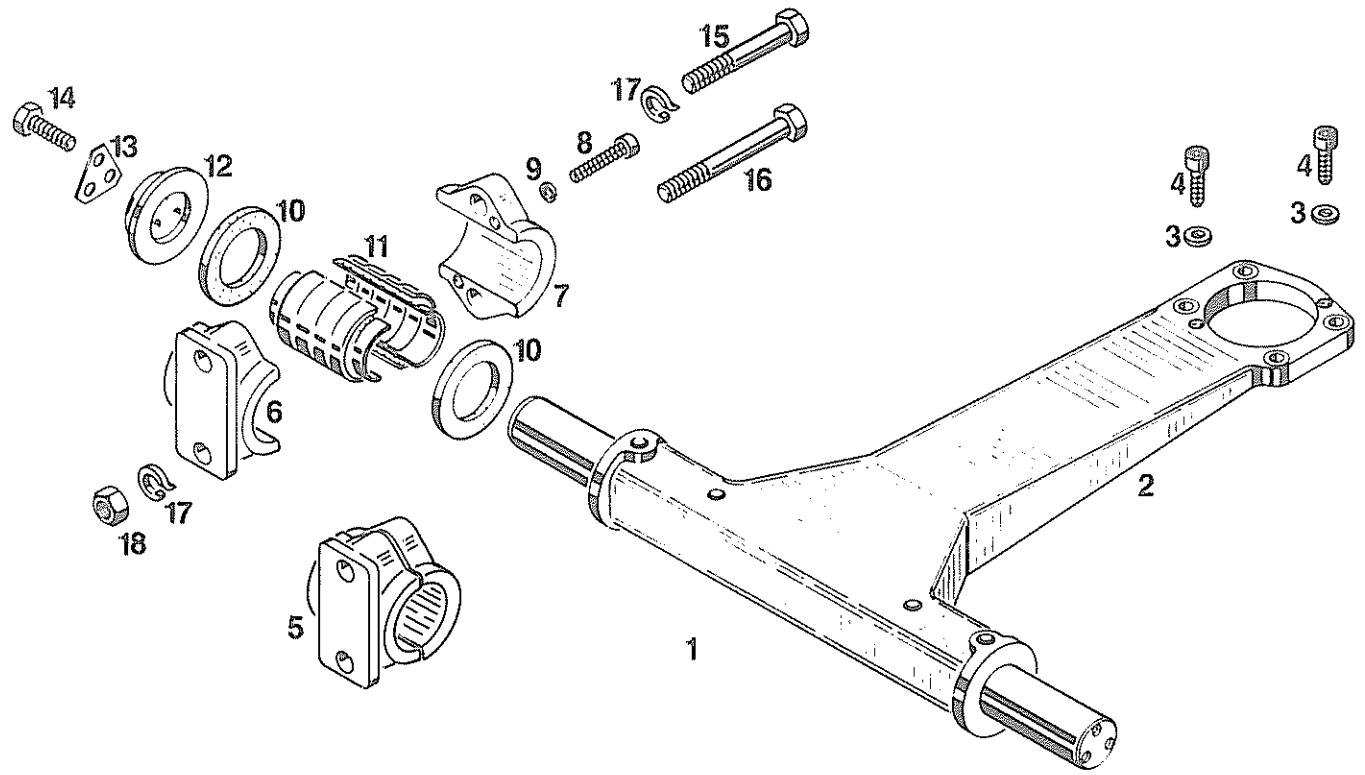

Pos. Item. Pos.	Teil-Nummer Spare part No. Numéro de piece	Stück Quantity Nombre	Benennung Description Désignation		
1	107-23.31.110-11C	1	Dreieckslenker kpl. *1)*		
a 2	107-20.08.004-94	1	Dreieckslenker		
3	0.107.603.019	2	Dichtung	A 12x15,5x1,5	DIN 7603-Cu
4	0.200.912.042	2	Zyl.-Schraube	M 12x20	DIN 912-8.8
5	107-23.31.120-11C	2	Lager kpl. *Pos. 6-9*		*1)*
6	107-23.31.121-11C	2	Lagerdeckel		
7	107-23.31.122-11C	2	Lagerbock		
8	0.100.912.142	4	Zyl.-Schraube	M 12x40	DIN 912-10.9
9	0.107.980.007	4	Federring	12	DIN 7980
10	4.771.228.000E	4	Gummischeibe		
11	4.771.227.000E	4	Buchsenhälfte		
12	129-23.38.101-04E	2	Scheibe		
13	129-23.38.102-04E	2	Sicherungsblech		
a 14	0.200.933.056	6	Skt.-Schraube	M 12x25	*Ersatz Pos. 14.1*
a 14.1	0.200.933.059	6	Skt.-Schraube	M 12x30	DIN 933-10.9
15	0.200.960.042	2	Skt.-Schraube	M 20x1,5x130	DIN 960-8.8
16	0.200.960.043	2	Skt.-Schraube	M 20x1,5x140	DIN 960-8.8
17	0.200.127.012	4	Federring	B 20	DIN 127
18	0.200.934.032	2	Skt.-Mutter	M 20x1,5	DIN 934-8

1) ab Fahrzeug-Nr. siehe rotes Blatt 10-01.B

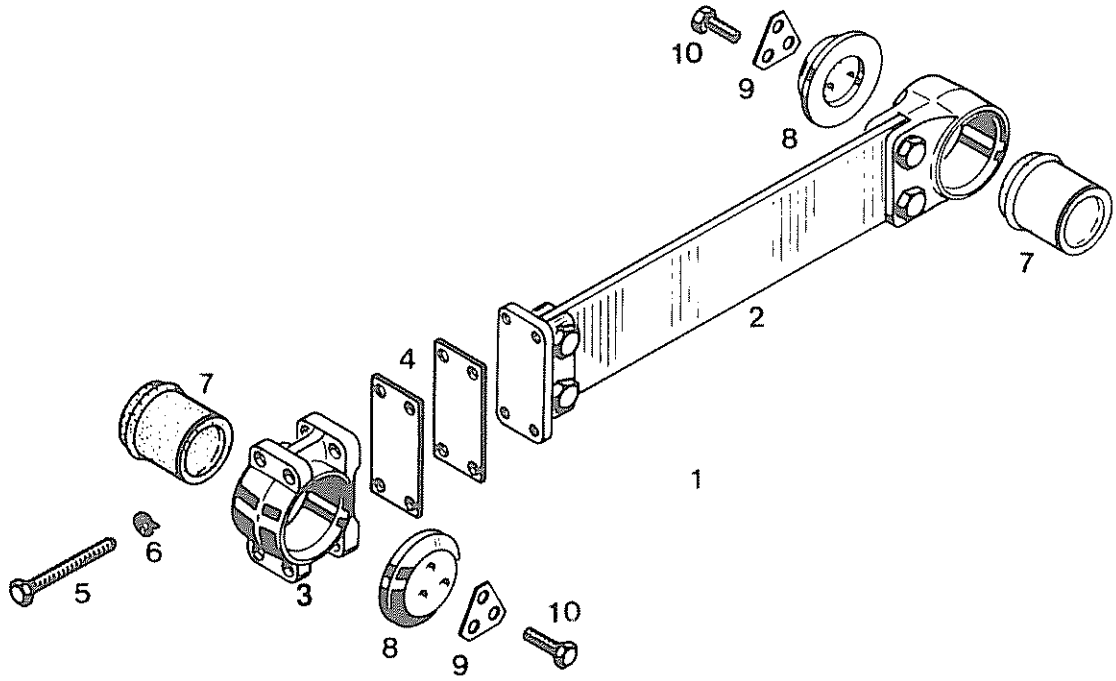

Pos. Item. Pos.	Teil-Nummer Spare part No. Numéro de piece	Stück Quantity Nombre	Benennung Description Désignation		
1	129-23.38.300-04B	1	Lenker kpl.	*Pos. 2-6*	
2	129-23.38.310-04C	1	Lenker kpl.		
3	129-23.38.301-04D	1	Lenkerauge		
4	129-23.38.302-04E		Ausgleichblech	*5 mm*	
4.1	129-23.38.303-04E		Ausgleichblech	*3 mm*	
4.2	129-23.38.304-04E		Ausgleichblech	*1 mm*	
5	0.200.931.078	4	Skt.-Schraube	M 12x25	DIN 931-10.9
6	0.200.127.008	4	Federring	B 12	DIN 127
7	146-23.38.141-01E	4	Gummibuchse		
8	129-23.38.101-04E	2	Scheibe		
9	129-23.38.102-04E	2	Sicherungsblech		
10	0.200.933.056	6	Skt.-Schraube	M 12x25	DIN 933-10.9

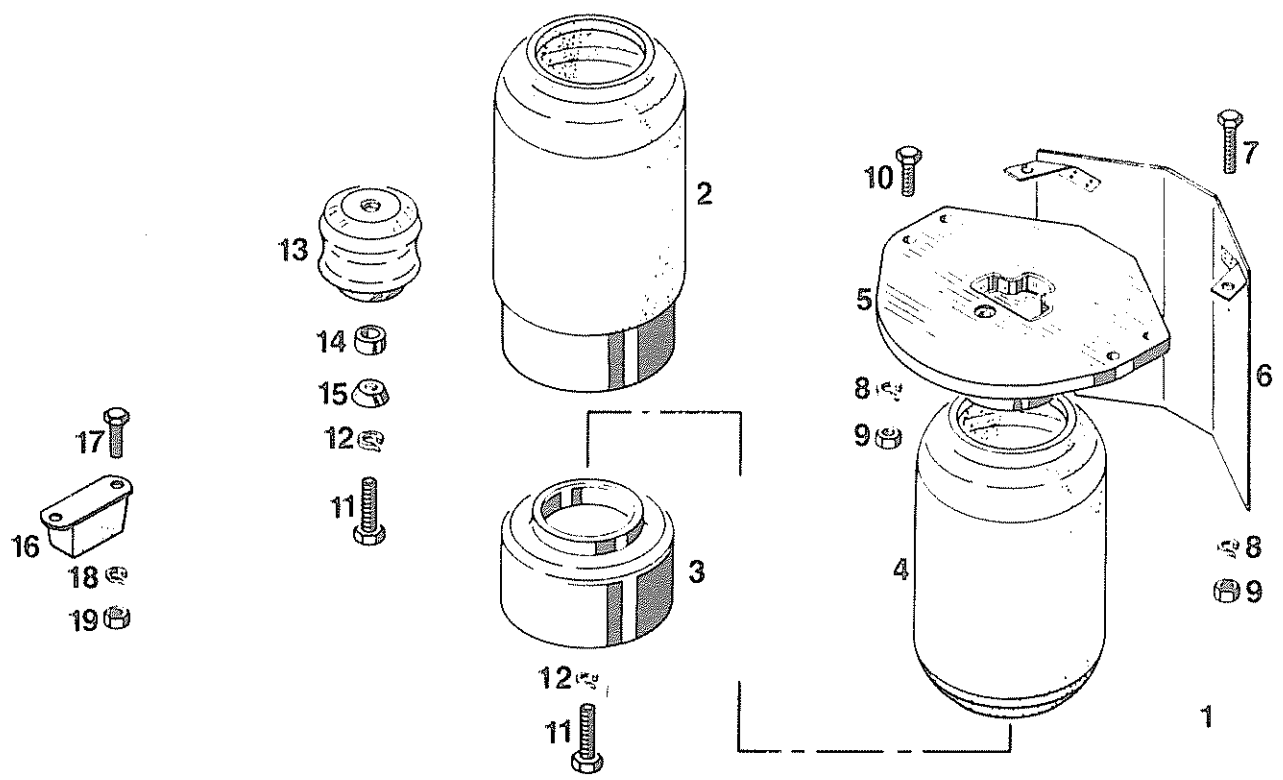

Pos Item Pos	Teil-Nummer Spare part No Numéro de pièce	Stück Quantity Nombre	Benennung Description Désignation		Bemerkungen Remarks Observations
1	107-23.36.000-11	1	Luftfeder kpl. *S110-S150, Pos. 1-14*		
1.1	129-23.36.000-06	1	Luftfeder kpl. *S130S, SG180, Pos. 1.1-11, 15-18*		
2	107-20.08.004-75	1	Luftfederbalg + Kolben		
3	107-23.10.103-03D	1	Kolben		
4	4.771.170.000E	1	Luftfederbalg		
5	107-23.36.102-11C	1	Platte		
6		1	Schmutzabweichblech		
6	107-23.36.110-11C	2	*links vorn , rechts hinten*		
6.1	107-23.36.120-11C	2	*links hinten, rechts vorn*		
7	0.200.933.040	2	Skt.-Schraube	M 10x30	DIN 933-8.8
8	0.200.127.007	4	Federring	B 10	DIN 127
9	0.200.934.010	4	Skt.-Mutter	M 10	DIN 934-8
10	0.200.933.038	2	Skt.-Schraube	M 10x25	DIN 933-8.8
11	0.200.933.072	2	Skt.-Schraube	M 14x30	DIN 933-8.8
12	0.200.127.009	2	Federring	B 14	DIN 127
13	4.771.160.000D	1	Gummibalgfeder		
14	015-23.14.102-02E	1	Distanzrohr		
15	015-23.14.103-02E	1	Scheibe		
16	4.771.001.000E	1	Gummipuffer		
17	0.200.933.022	2	Skt.-Schraube	M 8x20	DIN 933-8.8
18	0.200.127.006	2	Federring	B 8	DIN 127
19	0.200.934.006	2	Skt.-Mutter	M 8	DIN 934-8

Hinterrad - Bremse *420x180Z*

Rear wheel brake

Frein arriére

S120-S150 H,E,P,K, SG 180 ab MAN-Motor S140 ES

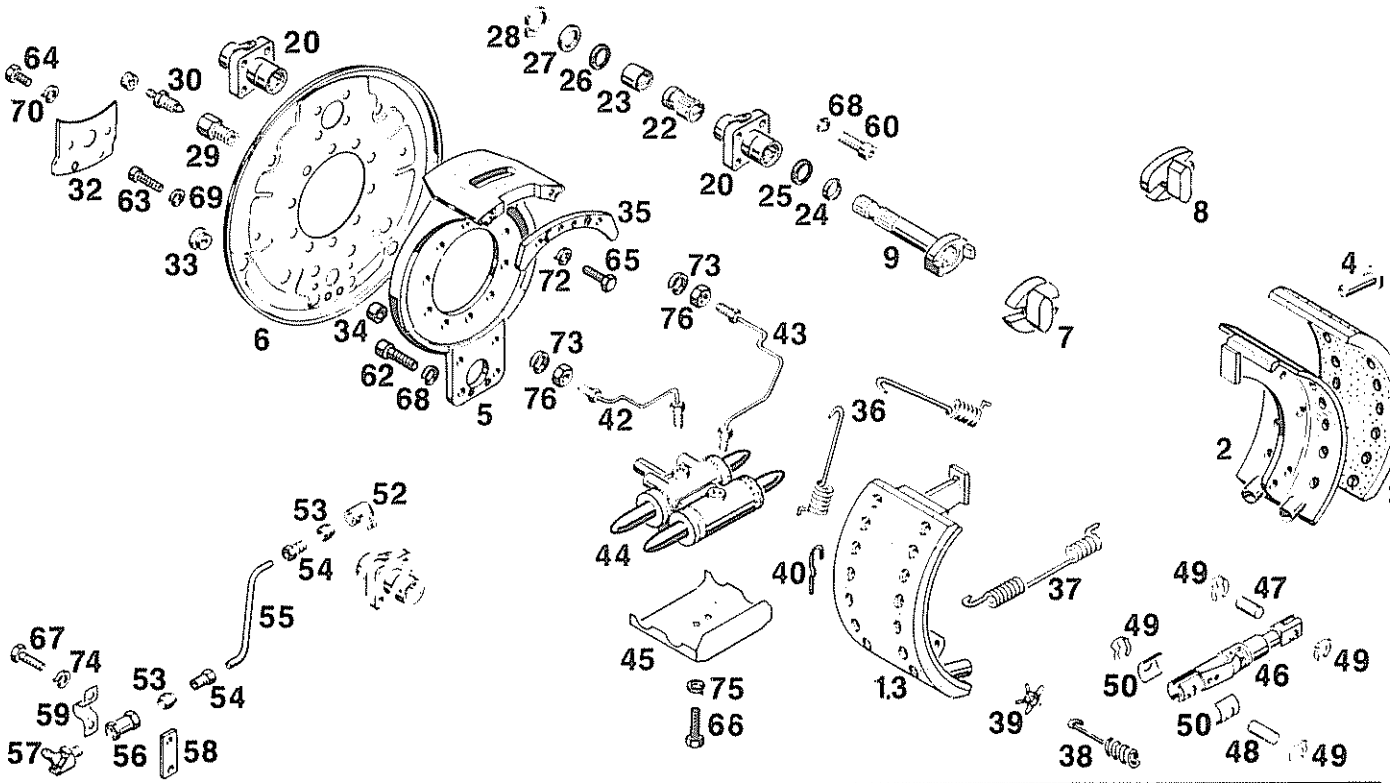

Pos. Item. Pos.	Teil-Nummer Spare part No. Numéro de piece	Stück Quantity Nombre	Benennung Description Désignation
1	105-28.21.000-02B	2	Bremse + *Schmierleitung*
1.1	8.282.122.000D	1	Bremse kpl.
1.2	8.282.123.000D	1	Bremse kpl.
1.3	8.282.000.363	4	Bremsbacke + *Belag*
2	8.282.000.529	4	Bremsbacke
3	8.283.000.183	4	Bremsbelag *Jurid 297-2*
a 3.1	8.283.000.299	4	Bremsbelag *Jurid 297-2 Übergröße I*
b 3.2	8.283.000.242	4	Bremsbelag *Jurid 297-2 Übergröße II*
b 4	0.107.338.210	56	Niet C 10x17 DIN 7338-Ms
5	8.282.000.377	2	Bremsenträger
6	8.282.000.528	2	Bremsendeckplatte
7	8.283.339.065	1	Bremsnocken ↶) *Betätigungsrichtung*
8	8.283.340.066	1	Bremsnocken ↷)
9	8.282.000.612	2	Bremswelle
20	8.282.000.611	2	Flanschlager kpl.
22	8.283.000.063	2	Buchse
23	8.283.000.062	2	Buchse
24	8.282.000.605	2	Stützring
25	4.751.294.100	2	O-Ring
26	4.751.037.001	2	Dichtring
27	8.283.000.068	2	Scheibe
28	0.100.471.021	2	Sicherungsring 30x1,5 DIN 471
29	8.282.000.369	4	Doppelstutzen
30	8.282.000.380	4	Entlüftungsventil
32	8.282.000.527	2	Platte
33	8.283.000.060	4	Verschlußstopfen
34	8.282.000.609	4	Buchse
35	8.282.000.375	1	Lasche ↶) *Betätigungsrichtung*
35.1	8.282.000.376	1	Lasche ↷)
36	8.283.000.084	4	Feder
a 37	8.282.000.624	2	Feder
38	8.283.000.082	4	Feder
39	8.283.000.085	4	Sicherungsblech

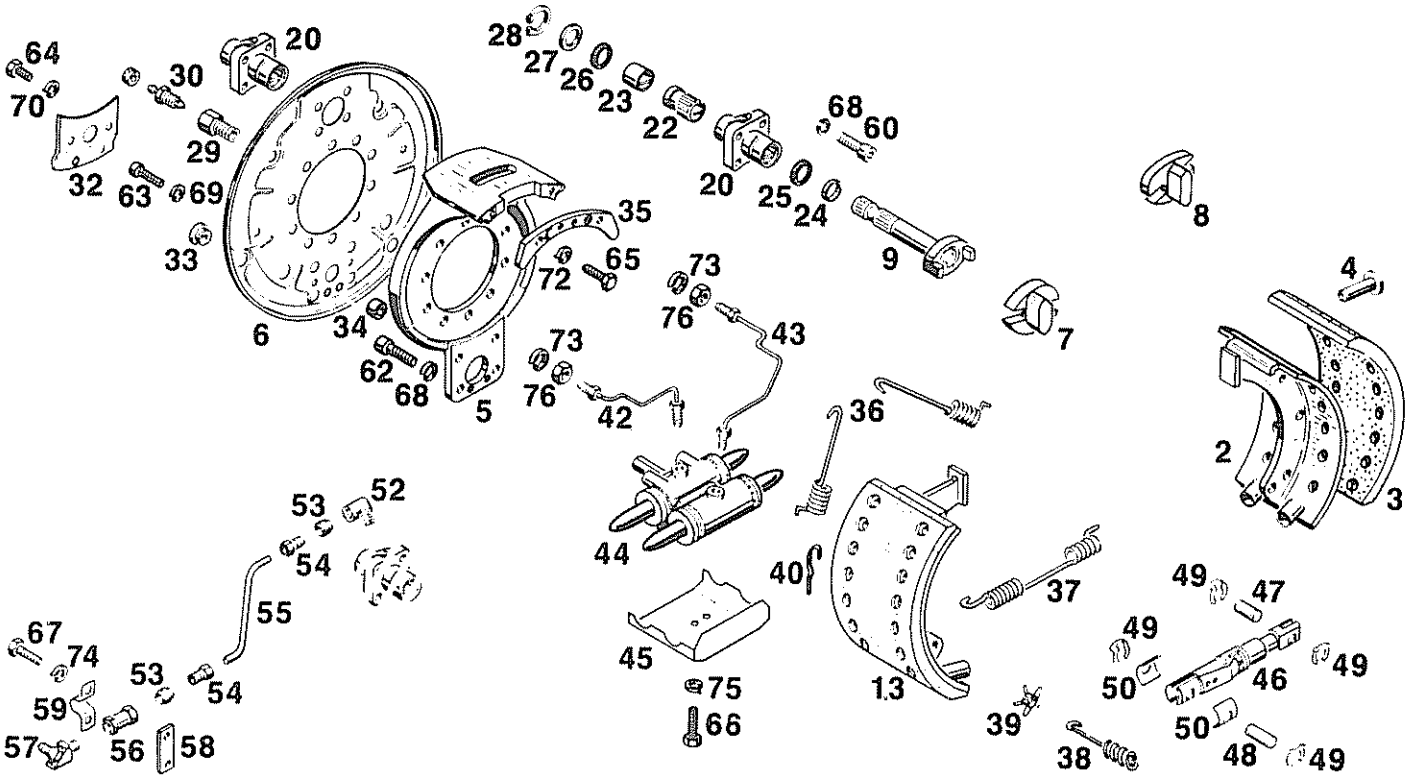

Pos. Item. Pos.	Teil-Nummer Spare part No. Numéro de piece	Stück Quantity Nombre	Benennung Description Désignation		
b 40	8.283.000.130	4	Drahtöse		
42	8.282.000.531	2	Ölrohr		
43	8.282.000.532	2	Ölrohr		
a 44	*siehe 11-02.5*	2	Doppelradzylinder	*44,45 ø*	
45	8.282.000.370	2	Abdeckblech		
46	8.282.000.339	2	Nachstellung		
47	8.282.000.371	2	Bolzen		
48	8.282.000.359	2	Bolzen		
49	8.282.000.373	8	KL-Sicherung		
50	8.282.000.361	4	Scheibe		
52	8.219.000.063	2	Kniestück		
53	8.219.000.054	4	Doppelkegelring		
54	8.219.000.021	4	Überwurfschraube		
55	1.685.002.132	2	Mecano-Bundy-Rohr	*250 lang*	
56	8.219.000.026	2	Verbindungsstutzen		
57	0.371.412.005	2	Schmiernippel	BM 8x1	DIN 71412-5.8
58	107-28.21.101-01E	2	Platte		
59	0.372.573.005	2	Rohrschelle	1x12	DIN 72573
			Schraube		DIN
60	0.200.912.036	8	M 10x40		912-8.8
62	0.200.912.108	8	M 10x22		912-8.8
63	0.200.912.107	4	M 8x22		912-8.8
64	0.200.933.010	4	M 6x10		933-8.8
65	0.200.933.021	4	M 8x18		933-8.8
66	0.200.933.019	4	M 8x12		933-8.8
67	0.200.933.004	4	M 5x16		933-8.8
			Federring		
68	0.207.980.006	16	10		7980
69	0.207.980.005	4	8		7980
70	0.200.127.004	4	B 6		127
72	0.200.127.006	4	B 8		127
73	0.200.127.011	4	B 18		127
74	0.200.127.003	4	B 5		127
75	0.200.137.005	4	B 8		137
76	8.282.000.374	4	Mutter		

Doppelradzylinder 44,45 ø
Double wheel cylinder
Double cylindre de roue

11-02.5

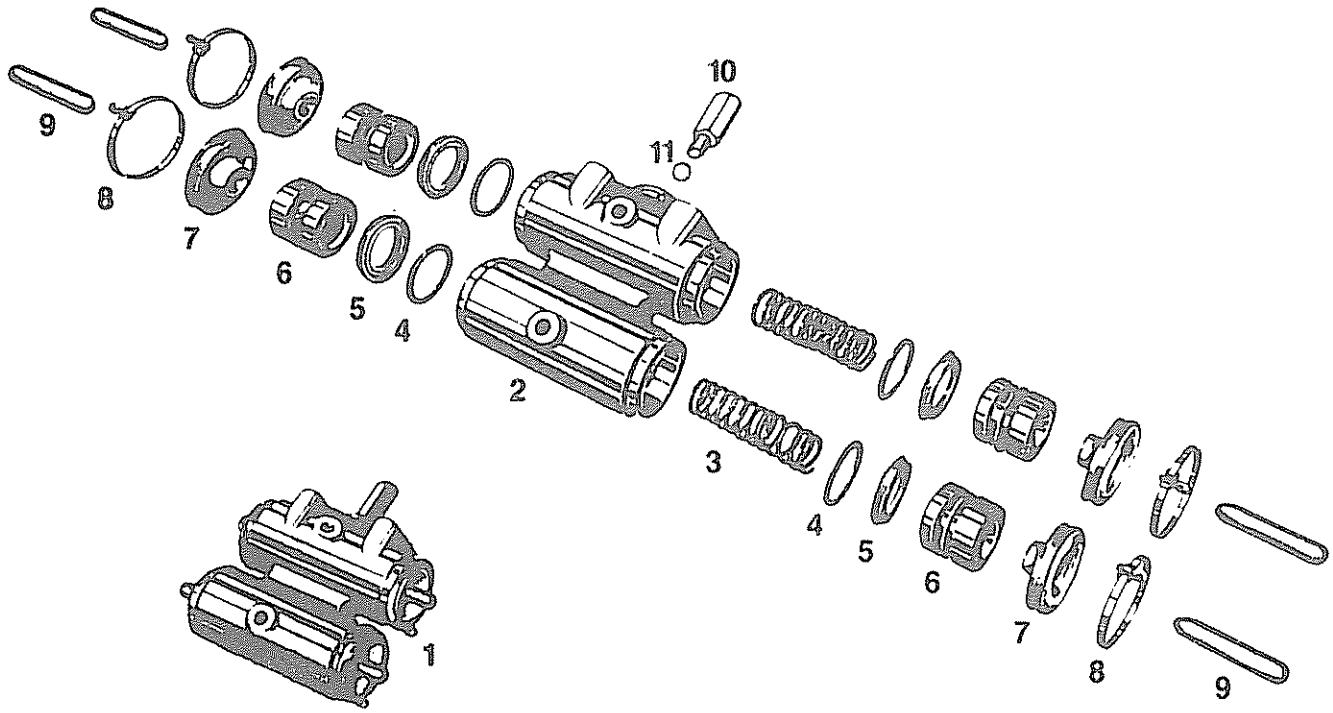

Pos. Item. Pos.	Teil-Nummer Spare part No. Numéro de piece	Stück Quantity Nombre	Benennung Description Désignation
1	8.282.000.558	1	Doppelradzylinder kpl
2	8.282.000.533	1	Radzylindergehäuse
3	8.282.110.350	2	Kolbenfeder
4	8.282.110.351	4	O-Ring
5	8.282.110.352	4	Nutring
6	8.282.110.353	4	Kolben
7	8.282.000.534	4	Schutzkappe
8	8.282.000.535	4	Schlauchschelle
9	8.282.110.356	4	Druckbolzen
10	8.016.007.000	1	Schraubstutzen
11	8.282.000.188	1	Dichtring

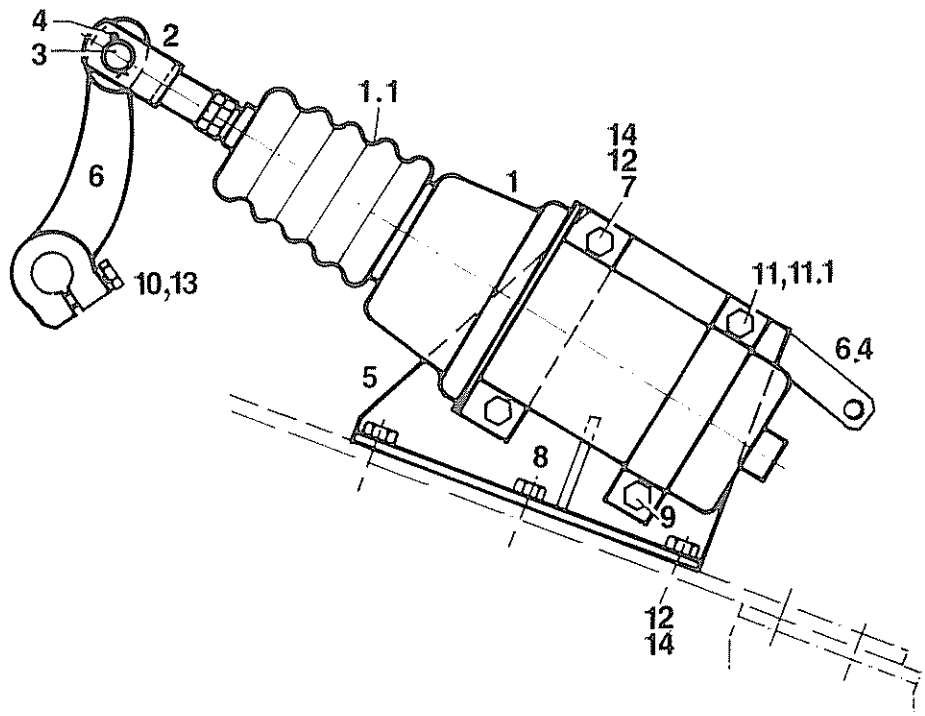

Pos. Item. Pos.	Teil-Nummer Spare part No Numéro de piece	Stück Quantity Nombre	Benennung Description Désignation		
1	8.283.443.000E	2	Federspeicherzylinder		
1.1	4.751.084.000	2	Staubschutzmanschette		
2	6.862.615.015	2	Gabelkopf		
3	6.462.286.034	2	Bolzen		
4	0.200.094.025	2	Splint	4x25	DIN 94
5	129-28.10.120-05C	1	Konsole links		*entfällt bei SG 175*
5.1	129-28.10.130-05C	1	Konsole rechts		
6	107-28.10.101-07D	1	Bremshebel		Serie *1)*
6.1	129-28.10.151-08D	1	Bremshebel		S125
6.2	146-28.10.150-02D	1	Bremshebel links		SG175
6.3	146-28.10.160-02D	1	Bremshebel rechts		SG175
a 6.4	107-28.10.112-07E	2	Halter		
7	0.200.933.055	4	Schraube	M 12x25	DIN 933-8.8
8	0.200.933.058	6	Schraube	M 12x30	DIN 933-8.8
9	0.200.933.060	2	Schraube	M 12x35	DIN 933-8.8
10	0.200.931.037	2	Schraube	M 10x45	DIN 931-8.8 *Serie 1)*
10.1	0.200.931.039	2	Schraube	M 10x50	DIN 931-8.8 *SG175*
10.2	0.200.912.038	2	Schraube	M 10x50	DIN 912-8.8 *S125*
a 11	0.200.933.062	2	Skt.-Schraube	M 12x40	DIN 933-8.8
a 11.1	0.200.125.012	2	Scheibe	13	DIN 125
12	0.200.127.008	14	Federring	B 12	DIN 127
13	0.200.127.007	2	Federring	B 10	DIN 127
14	0.200.934.008	14	Mutter	M 12	DIN 934-8

1) und SG 180 MAN-Motor

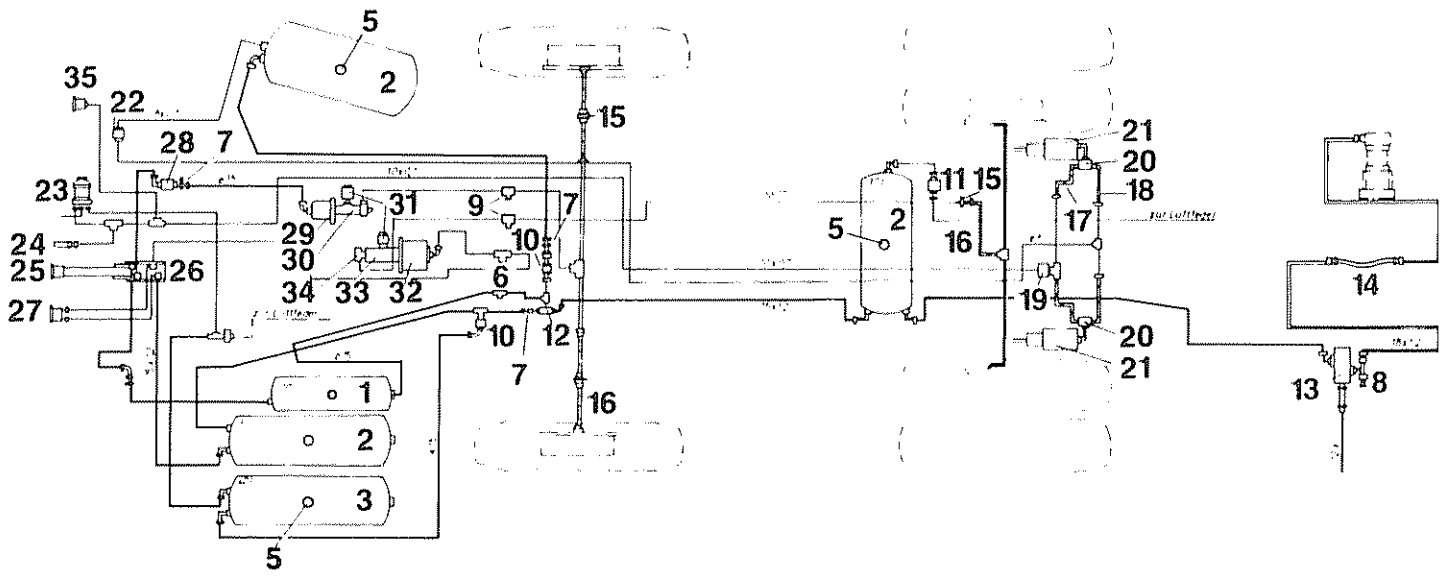

Pos. Item. Pos.	Teil-Nummer Spare part No Numéro de pièce	Stück Quantity Nombre	Benennung Description Désignation
	107-28.40.000-22L		Bremsanlage kpl
	107-28.40.000-23L		Bremsanlage kpl *Frankreich*
1	8.283.387.000	1	Luftbehälter 20x206
	8.283.478.000	1	Luftbehälter 20x206 *Frankreich*
2	8.283.388.000	3	Luftbehälter 30x246
	8.283.479.000	3	Luftbehälter 30x246 *Frankreich*
3	*Siehe 12-02*		Luftbehälter
5	8.283.187.000E	4	Entwässerungsventil) *wahlweise*
	8.283.475.000E	4	Autom. Entwässerungsventil)
6	6.918.001.000E	2	Prüfanschluß
7	6.918.004.000E	3	Prüfanschluß
8	8.283.276.000	1	Prüfanschluß
9	8.282.000.122E	2	Prüfanschluß
10	8.283.628.000E	3	Überströmventil *ohne Rückströmung*
11	8.283.608.000E	1	Überströmventil *ohne Rückströmung*
	8.283.312.000	1	Überströmventil *ohne Rückströmung Frankreich*
12	8.283.471.000E	1	Drucksicherungsventil
	8.283.385.000E	1	Schutzventil *Frankreich*
13	8.283.373.000E	1	Druckregler
	8.283.310.000E	1	Druckregler *Frankreich*
14	4.531.114.000D	1	Metallschlauch kpl
	4.531.112.001D	1	Metallschlauch *nackt*
15	8.016.009.000E	5	Schlauchhalter
16	4.527.005.000E	5	Bremsschlauch
17	4.531.132.000D	2	Bremsschlauch *mit Verschraubung*
a 18	4.527.007.000E	2	Bremsschlauch
19	8.283.070.000	1	Schnellöseventil
	8.283.614.000	1	Entlüftungsfilter

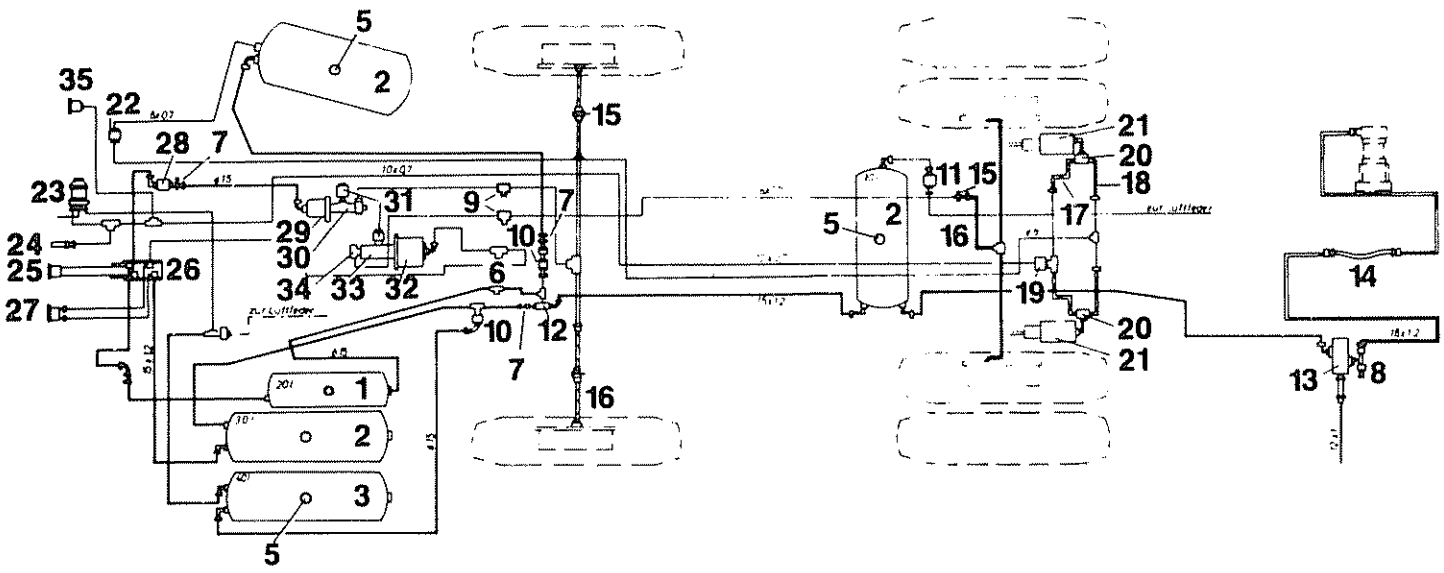

Pos. Iterm. Pos.	Teil-Nummer Spare part No Numéro de piece	Stuck Quantity Nombre	Benennung Description Désignation
20	8.283.621.000	2	Zweiwegeventil
21	8.283.443.000E	2	Federspeicher-Zylinder
22	8.283.627.000	1	Druckluftventil
≈22.1	8.283.627.414		Scheibe
≈22.2	8.283.627.413		Skt.-Mutter
23	8.283.500.000D	1	Hand-Bremsventil
24	7.314.010.000E	1	Membran-Druckschalter
25	8.743.270.000E	1	Doppeldruckmesser
26	8.283.139.000	1	Zweikreis-Trittplattenventil
27	*Siehe 24-02*	1	Doppeldruckmesser *im Kombiinstrument*
28	8.283.574.000E	1	Drosselventil
29	8.283.418.000E	1	Einkammer-Bremszylinder *Ø 150*
30	8.282.095.000E	1	Hauptzylinder *Ø 31,75*
31	8.282.000.447E	2	Ausgleichsbehälter *mit Warnvorrichtung*
32	8.283.448.000E	1	Einkammer-Bremszylinder *Ø 225*
33	8.282.130.000	1	Hauptzylinder *Ø 44,45*
34	7.314.005.000E	1	Hydr. Bremslichtschalter
35	8.743.271.000E	1	Einfachdruckmesser *Frankreich*
	4.342.056.000		Kunststoffrohr 6x1)
	4.342.093.000		Kunststoffrohr 10x1,85)
a	1.664.360.676		Nirosta-Rohr 6x0,6)
a	1.664.361.676		Nirosta-Rohr 8x0,6) *Bitte Länge angeben*
a	1.664.362.676		Nirosta-Rohr 10x0,75)
	1.637.070.132		Rohr 12x1)
	1.664.121.676		Rohr 15x1,2)
	1.664.125.676		Rohr 18x1,2)

S140ES

Leitungsplan für Luftfederung S110-S150

Pneumatic suspension compressed air line diagram

Schéma des canalisations d' air pour suspension pneumatic

12-02.7

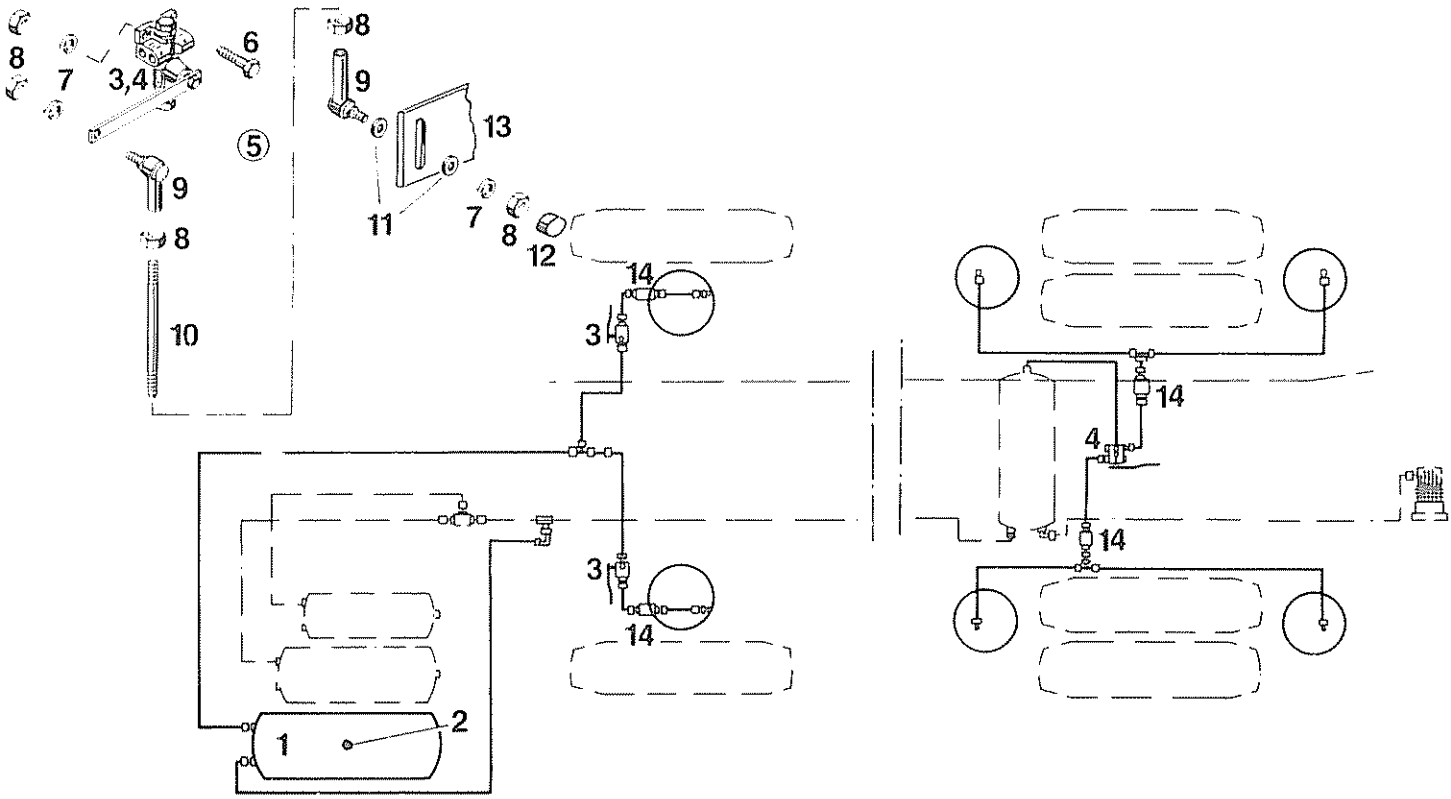

Pos. Item. Pos.	Teil-Nummer Spare part No Numéro de piece	Stück Quantity Nombre	Benennung Description Désignation	
	104-23.50.000-01B		Luftleitungsplan kpl.	air duct plan, Serie
	104-23.50.000-05		Luftleitungsplan kpl.	air duct plan, Frankreich
1	8.283.390.000		Luftbehälter ⌀ 40x276	air reservoir
1.1	8.283.531.000		Luftbehälter ⌀ 40x276	air reservoir, Frankreich
2	8.283.187.000E	1	Entwässerungsventil	cleanser manuell)
2.1	8.283.475.000E	1	Entwässerungsventil	cleanser autom.) wahlweise
3	8.283.298.000	2	Niveau-Regelventil	niveau control valve, Vorderachse, front axle
4	8.283.375.000	1	Niveau-Regelventil	niveau control valve, Hinterachse, rear axle
5	107-23.51.000-01C		Niveau-Regelventil-Einbau	niveau control valve installation, Vorderachse, front axl
5.1	107-23.52.000-02B		Niveau-Regelventil-Einbau	niveau control valve installation, Hinterachse, rear axle
6	0.200.933.023	10	Skt.-Schraube	screw M 8x25 DIN 933-8.8
7	0.200.127.006	14	Federring	spring ring B 8 DIN 127
8	0.200.934.006	20	Skt.-Mutter	nut M 8 DIN 934-8
9	6.864.003.000E	6	Winkelgelenk	angular joint
10	116-30.90.115-10D	2	Gewindestange	threadec rod, Vorderachse, front axle
10.1	116-30.90.107-10D	1	Gewindestange	threadec rod, Hinterachse, rear axle
11	0.209.021.004	6	Scheibe	disk A 8,4 DIN 9021
12	4.342.147.000	3	Schutzkappe	protecting cap
13	107-23.51.111-01D	2	Gestängehalter	linkage support
13.1	107-23.52.101-02D	1	Gestängehalter	linkage support
14	8.283.457.000	4	Drucksicherungsventil	pressure securing valve
15.1	4.342.057.000E		Kunststoffrohr	plastic tube 8x1,5
15.2	1.633.173.132		Rohr	tube 15x1,5 St 35 GZF DIN 2391

Luftpresser mit Umlaufschmierung Motor 562, 524

Circulating lubrication of air compressor

Circuit de lubrification du compresseur d'air

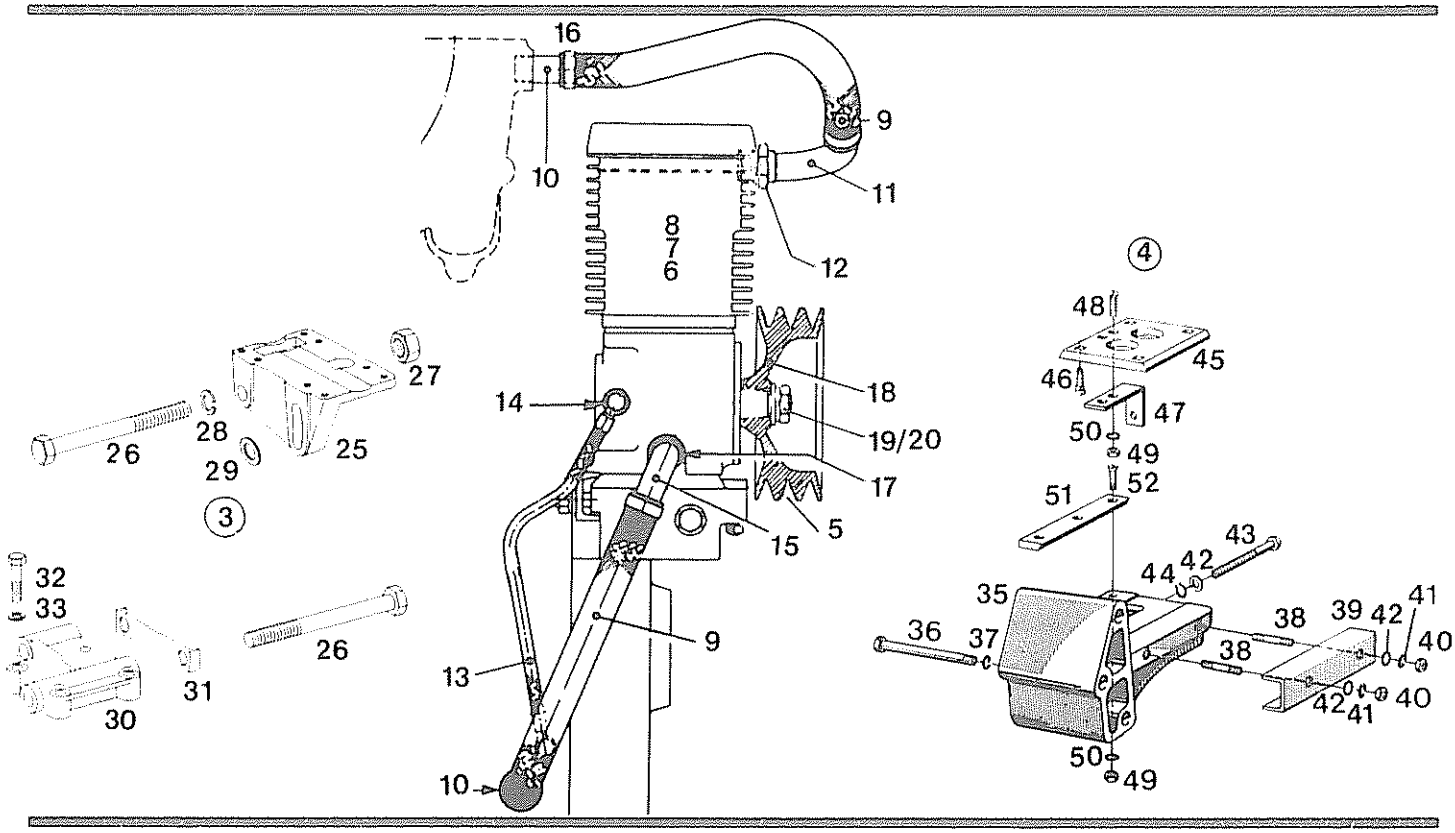

Pos Item Pos	Teil-Nummer Spare part No Numero de pièce	Stück Quantity Nombre	Benennung Description Désignation	Bemerkungen Remarks Observations
1	105-32.80.000-04A		Luftpressereinbau kpl.	*Motor 562 Pos. 5-20*
2	108-32.80.000-05A		Luftpressereinbau kpl.	*Motor 524 Pos. 5-20*
3			Luftpresserbefestigung	*für Motor 562 Pos. 25-33*
4			Luftpresserbefestigung	*für Motor 524 Pos. 35-52*
5	*siehe 01-19*		Keilriemen	
6	8.283.632.100	1	Luftpresser West.	*wahlweise Pos.7,8*
6.1		1	Zylinderkopf	
6.2		1	Dichtung *zwischen Deckel und Platte*	
6.3		1	Dichtung *zwischen Platte und Zylinder*	
6.4		1	Lamellenventil	
7	8.283.632.200	1	Luftpresser Knorr	*wahlw. Pos. 6 od. 8*
7.1		1	Zylinderkopf	
7.2		1	Dichtung *zwischen Deckel und Platte*	
7.3		1	Dichtung *zwischen Platte und Zylinder*	
7.4		1	Lamellenventil	
8	8.283.632.300	1	Luftpresser Bosch	*wahlw. Pos. 6 od. 7*
8.1		1	Zylinderkopf	
8.2		1	Dichtung *zwischen Deckel und Platte*	
8.3		1	Dichtung *zwischen Platte und Zylinder*	
8.4		1	Lamellenventil	
9	4.531.122.000E	2	Schlauch *Meterware Bitte Länge angeben*	
10	119-32.80.101-01E	2	Anschlußstück	
11	119-32.80.110-01E	1	Anschlußbogen	
12	6.394.014.000	1	Skt.-Mutter M 26x1,5	DIN 74 305-6
12.1	0.107.603.081	1	Dichtring A 26x31x2	DIN 7603-Cu

Pos. Item Pos	Teil-Nummer Spare part No. Numéro de pièce	Stück Quantity Nombre	Benennung Description Désignation	Bemerkungen Remarks Observations
13	4.525.179.000E	1	Ölzulaufschlauch	
14	119-32.80.131-01E	1	Übergangsstück	
14.1	6.396.040.000	2	Hohlschraube A 4 DIN 7623-6.8	
14.2	0.107.603.010	5	Dichtring A 10x13,5 DIN 7603-Cu	
15	119-32.80.151-01E	1	Anschlußbogen	
16	6.837.006.100	4	Schlauchschelle Pebra M 20 QS 500	
17	6.394.012.000	1	Skt.-Mutter M 22x1,5 DIN 74 305-6	
17.1	0.107.603.067	1	Dichtring A 22x27 DIN 7603-Cu	
18	119-32.80.171-01D	1	Keilriemenscheibe	
19	0.100.936.012	1	Skt.-Mutter M 18x1,5 DIN 936-8	
20	0.200.127.011	1	Federring B 18 DIN 127	
25	8.300.002.616	1	Luftpresserträger	
26	0.100.931.144	2	Skt.-Schraube M 18x170 DIN 931-8.8	
27	0.100.934.027	2	Skt.-Mutter M 18 DIN 934-8	
28	0.200.127.011	2	Federring B 18 DIN 127	
29	0.200.125.017	1	Scheibe 19 DIN 125	
30	8.300.002.617	1	Luftpresserträger	
31	8.300.002.619	1	Sicherungsblech	
32	0.200.931.037	4	Skt.-Schraube M 10x45 DIN 931-8.8	
33	0.200.127.007	4	Federring B 10 DIN 127	
35	8.300.001.558	1	Luftpresserträger	
36	0.200.931.104	3	Skt.-Schraube M 14x140 DIN 931-8.8	
37	0.200.127.009	3	Federring B 14 DIN 127	
38	0.200.938.014	2	Stiftschraube M 12x30 DIN 938-8.8	
39	8.300.002.021	1	Druckstück	
40	0.200.934.015	2	Skt.-Mutter M 12 DIN 934-8	
41	0.200.127.008	2	Federring B 12 DIN 127	
42	0.200.125.012	3	Scheibe 13 DIN 125	
43	8.300.002.024	1	Spannschraube	
44	0.200.471.006	1	Sicherungsring 12x1 DIN 471	
45	8.300.001.560	1	Gleitplatte	
46	0.200.933.025	4	Skt.-Schraube M 8x30 DIN 933-8.8	
47	8.300.002.020	1	Winkel	
48	0.200.933.022	2	Skt.-Schraube M 8x20 DIN 933-8.8	
49	0.200.934.006		Skt.-Mutter M 8 DIN 934-8	
50	0.200.127.006		Federring B 8 DIN 127	
51	8.300.002.022	1	Schiene	
52	0.100.963.073	3	Senkschraube M 8x45 DIN 963-4.8	

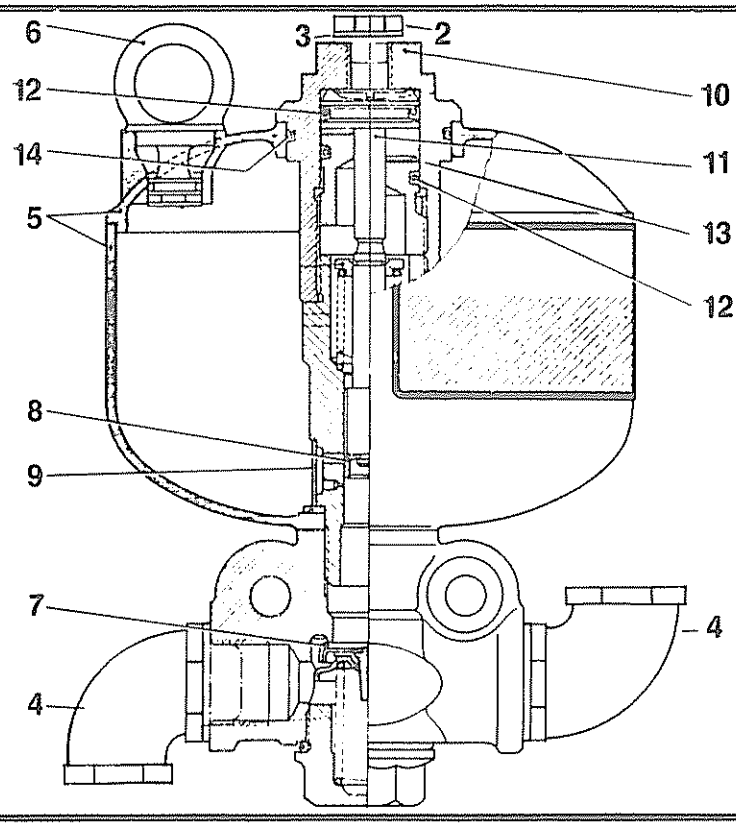

Pos. Item. Pos.	Teil-Nummer Spare part No. Numéro de piece	Stück Quantity Nombre	Benennung Description Désignation	
1	8.283.297.000D	1	Frostschutzpumpe kpl. *200 cm³*	
2	6.913.106.000	1	Gerade-Verschraubung CS 6	DIN 2353
3	0.107.603.150	1	Dichtring C 12x15,5x2	DIN 7603-Cu
4	6.972.001.000	2	Winkelverschraubung A 15	DIN 74301
4.1	4.751.210.000	2	Dichtring	
5	8.283.297.109	1	Behälter	
6	8.283.297.255	1	Stopfen	
7	8.283.297.250	1	Ventilteller *mit Führungsteller*	
8	8.283.297.251	1	Manschette	
9	8.283.297.252	1	Sieb	
10		1	oberer Pumpenkörper *1)*	
11		1	Kolben *1)*	
12	8.283.297.253	2	Dichtring	
13	8.283.297.262	1	Dichtscheibe	
14	8.283.297.254	1	Dichtring	

1) bis Fertigungsdatum 26.11.71 im Erst-Ersatzfall kpl. ersetzt

Verschraubung für Bremsanlagen

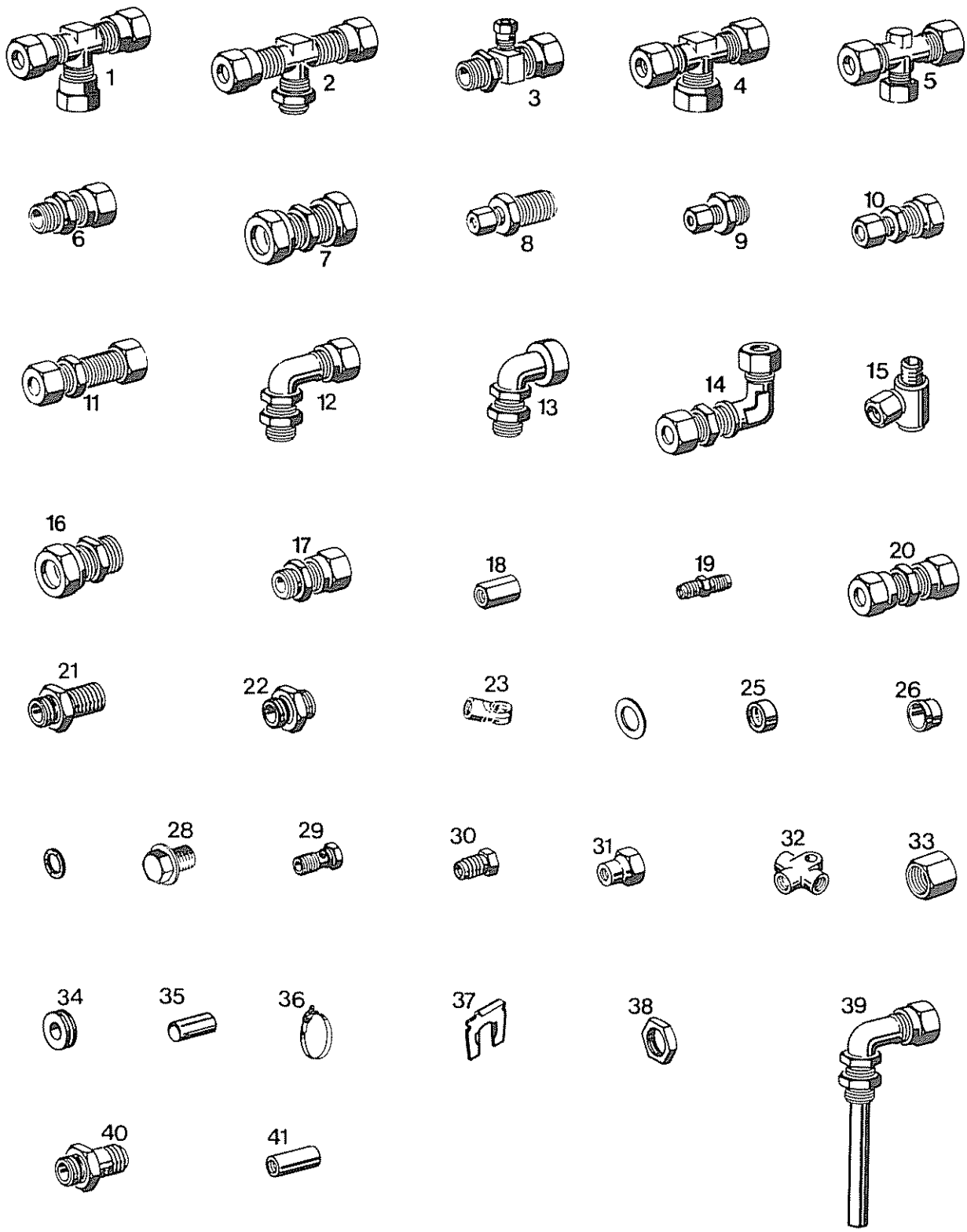
1
2
3
4
5
6
7
8
9
10
11
12
13
14
15
16
17
18
19
20
21
22
23
25
26
28
29
30
31
32
33
34
35
36
37
38
39
40
41

Pos. Item. Pos.	Teil-Nummer Spare part No. Numéro de piece	Stück Quantity Nombre	Benennung Description Désignation
1	6.974.001.000		T-Verschraubung A 15 DIN 74 302
2	6.974.003.000		T-Verschraubung B 15 DIN 74 302
3	6.974.004.000		T-Verschraubung C 15 DIN 74 302
4	6.932.008.000		T-Verschraubung QL 8 DIN 2353
4.1	6.932.010.000		T-Verschraubung QL 10 DIN 2353
5	6.919.503.000		T-Reduzierung TR 10-6-10 I
5.1	6.919.504.000		T-Reduzierung TR 10-8-10 I
5.2	6.919.505.000		T-Reduzierung TR 15-8-15 I
6	6.912.106.000		Ger.-Einschraubverschraubung CL 6 M 10x1/M 12x1,5 DIN 2353
6.1	6.912.108.000		Ger.-Einschraubverschraubung CL 8 M 12x1,5/M 14x1,5 DIN 2353
6.2	6.912.110.000		Ger.-Einschraubverschraubung CL 10 M 14x1,5/M 16x1,5 DIN 2353
6.3	6.913.108.000		Ger.-Einschraubverschraubung CS 8 M 14x1,5/M 16x1,5 DIN 2353
7	6.912.010.000		Ger.-Verschraubung EL 10 DIN 2353
7.1	6.912.008.000		Ger.-Verschraubung EL 8 DIN 2353
8	6.919.210.000		Ger.-Red.Einschraubverschraubung 15-M 16x1,5
9	6.912.109.000		Ger.-Red.Einschraubverschraubung GE 8 LM 22x1,5
10	6.919.003.000		Ger. Reduzierverschraubung GR 15/8-L
10.1	6.919.004.000		Ger. Reduzierverschraubung GR 15/10-L
11	6.912.308.000		Ger. Schottverschraubung RL 8 DIN 2353
12	6.972.001.000		Winkelverschraubung A 15 DIN 74 301
12.1	6.972.002.000		Winkelverschraubung A 18 DIN 74 301
13	6.972.003.000		Winkelstück CM 22x1,5
13.1	6.997.084.000E		Winkelstück M 16x1,5/M 22x1,5
14	6.922.208.000		Winkel-Schottverschraubung UL 8 DIN 2353
15	6.913.407.000		Schwenkverschraubung DSVW 8-SM
16	6.966.002.000		Ubergangsstück A 15 DIN 74 299
16.1	6.966.001.000		Übergangsstück A 10 DIN 74 299
16.2	6.966.003.000		Übergangsstück A 18 DIN 74 299
17	6.997.083.000E		Ubergangsschottstutzen M 16x1,5/M 22x1,5
18	8.016.260.000E		Zwischenstück M 12x1/M 12x1
19	8.016.259.000E		Zwischenstück M 12x1/M 16x1,5
19.1	8.016.003.000		Zwischenstück
20	6.964.003.000		Verbindungsstück 15 DIN 74 298
21	6.964.004.000		Doppelstutzen CM 22x1,5
22	6.967.002.000E		Doppelstutzen BM 22x1,5 DIN 74 299
22.1	6.965.009.000		Doppelstutzen M 22x1,5 / M 16x1,5
22.2	6.965.004.000		Doppelstutzen M 26x1,5 DIN 74 298
22.3	8.283.000.305		Doppelstutzen 1/4 M NPT- M 22
23	8.284.001.006		Ringstutzen M 12x1

Pos. Item. Pos.	Teil-Nummer Spare part No. Numéro de piece	Stück Quantity Nombre	Benennung Description Désignation
24	6.963.003.100E		Dichtscheibe D 15
25	6.962.002.000		Druckring C 15 DIN 74 297
25.1	6.962.003.000		Druckring C 18 DIN 74 297
26	6.961.033.000		Schneidring L 6 DIN 3681
26.1	6.961.038.000		Schneidring L 15 DIN 3681
26.2	6.961.040.000		Schneidring L 18 DIN 3681
26.3	6.961.063.000		Schneidring S 6 DIN 3681
26.4	6.961.064.000		Schneidring S 8 DIN 3681
27	0.107.603.010		Dichtring A 10x13,5x1 DIN 7603
27.1	0.107.603.019		Dichtring A 12x15,5x1,5 DIN 7603
27.2	0.107.603.033		Dichtring A 14x18x1,5 DIN 7603
27.3	0.107.603.036		Dichtring A 14x20x1,5 DIN 7603
27.4	0.107.603.044		Dichtring A 16x20x1,5 DIN 7603
27.5	0.107.603.046		Dichtring A 16x22x1,5 DIN 7603
27.6	0.107.603.067		Dichtring A 22x27x1,5 DIN 7603
27.7	0.107.603.081		Dichtring A 26x31x2 DIN 7603
27.8	0.174.297.001		Dichtring D 12 DIN 74 297
27.9	4.751.201.120E		Dichtring M 12x1,5
27.10	4.751.201.160E		Dichtring M 16x1,5
27.11	4.751.201.000E		Dichtring M 22x1,5
28	6.391.221.000		Verschlußschraube AM 22x1,5 DIN 7604
28.1	6.391.161.020		Verschlußschraube AM 16x1,5 DIN 7604
29	8.284.001.007		Hohlschraube M 12x1
30	8.016.005.000		Rohrmutter M 12x1
31	6.951.022.000		Überwurfmutter AL 6 DIN 3870
31.1	6.951.052.000		Überwurfmutter AS 8 DIN 3870
31.2	6.954.001.000		Überwurfmutter AM 12x1,5 DIN 7597
31.3	6.954.003.000		Überwurfmutter AM 22x1,5 DIN 7597
31.4	6.954.106.000		Überwurfmutter AM 26x1,5 DIN 7597
32	8.016.004.000E		Verteiler
33	6.958.001.000E		Muffe M 22x1,5
34	4.721 058.000E		Gummitülle 26x6x9
34.1	4.721.004.000E		Gummitülle 12 ⌀
34.2	4.721.016.000E		Gummitülle 14 ⌀
35	4.342.056 100		Einsteckhülse F 6 mm Rr. 4
35.1	4.342.057.100		Einsteckhülse F 18 mm Rr. 5
35.2	4.342.092.100		Einsteckhülse F 10 mm Rr. 6
35.3	4.342.093.100		Einsteckhülse F 10 mm Rr. 8
36	6.836.010.000		Schlauchschelle / Norma S 18/9 zy
36.1	6.836.012.000		Schlauchschelle / Norma S 22/9 zy
36.2	6.836.013.000		Schlauchschelle / Norma S 21/9 zy
36.3	6.836.014.000		Schlauchschelle / Norma S 25/9 zy
37	0.016.009.000E		Schlauchhalter
38	6.394.015.000		Skt.-Mutter M 16x1,5
38.1	6.394.012.000		Skt.-Mutter M 22x1,5
39	116-20.90.110-06D		Verschraubung mit Rohrstück
40	119-28.40.201-02E		Zwischenstutzen
41	119-28.40.101-03E		Buchse

Vorderrad-Bremse 400x140 D *S120-S150 H,E,P,SG 180*
mit automatischer Nachstellung *S130S, S140ES*
Front wheel brake, with autom. adjusiment
Frein avant, avec rajustage autom.

13-01.7

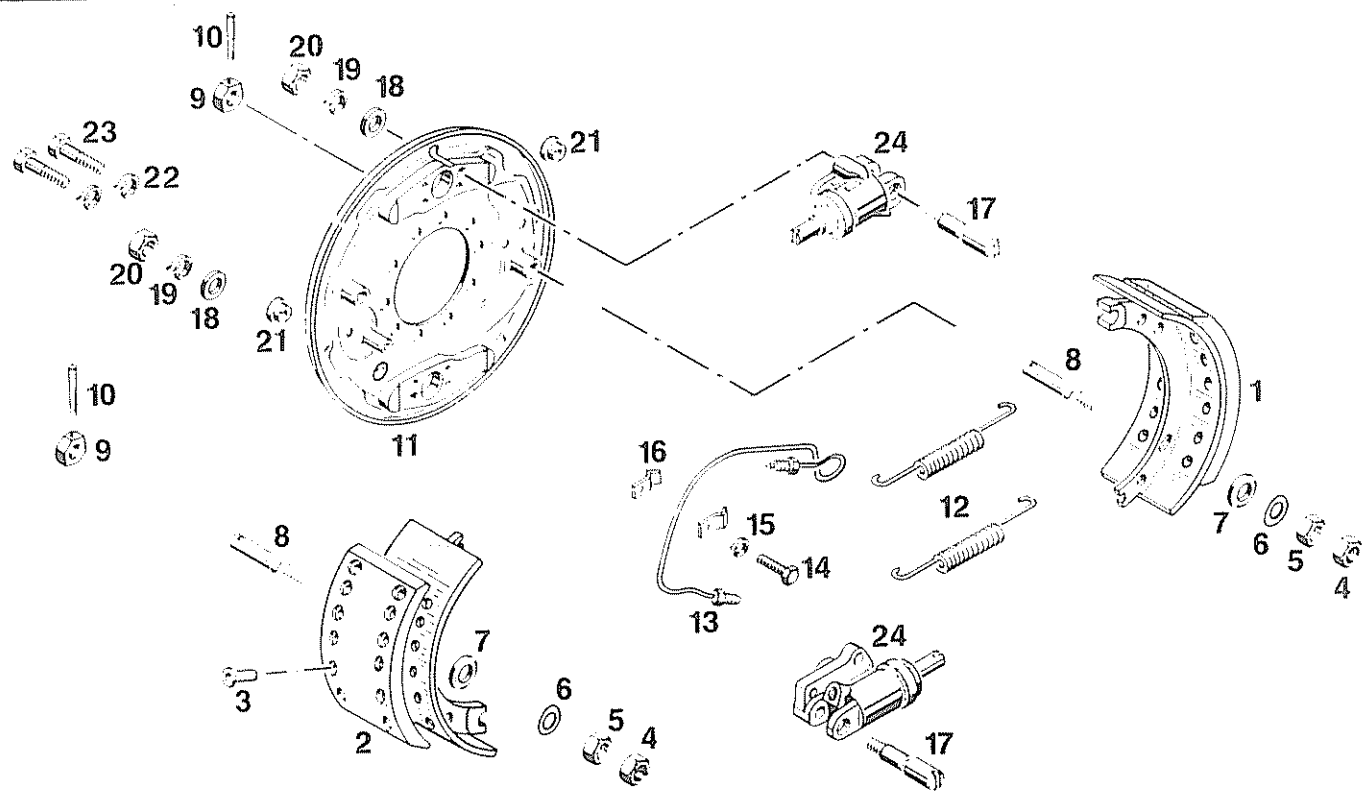

Pos. Item. Pos.	Teil-Nummer Spare part No Numéro de piece	Stuck Quantity Nombre	Benennung Description Désignation		
	8.282.160.000D	1	Bremse kpl. *links, left, gauche*		
	8.282.161.000D	1	Bremse kpl. *rechts, right, droite*		
1	8.282.000.421	2	Bremsbacke *mit Belag,Normalmaß,with lining*		
2	8.282.000.430	2	Bremsbelag *17 248 00/12,1 Jurid 297 Normalmaß*		
2.1		2	Bremsbelag *17 248 09/13,0 Jurid 297 Übermaß I*		
2.2		2	Bremsbelag *17 248 19/14,0 Jurid 297 Übermaß II*		
3	0.107.338.109	24	Niet	B 8x15	DIN 7338-Ms
a 4	0.011.300.007	2	Springstop-Mutter	M 12x1,5	
5	0.200.934.016	2	Skt.-Mutter	M 12x1,5	DIN 934-8
6	0.200.137.106	2	Federscheibe	B 12	DIN 137
7	0.201.440.008	2	Scheibe	14	DIN 1440
8	8.282.000.600	2	Bolzen		
9	8.282.000.075	2	Skt.-Scheibe *mit Loch*		
10	0.101.473.029	2	Kerbstift	5x24	DIN 1473-6.8
11	8.282.000.422	1	Bremsendeckplatte *links*		
11.1	8.282.000.423	1	Bremsendeckplatte *rechts*		
a 12	8.282.000.721	2	Zugfeder		
13	8.282.000.206	1	Ölrohr *links*		
13.1	8.282.000.207	1	Ölrohr *rechts*		
14	0.200.933.011	1	Skt.-Schraube	M 6x12	DIN 933-8.8
15	0.200.127.004	1	Federring	B 6	DIN 127
16	8.282.000.208	2	Rohrschelle		
17	8.282.000.429	2	Bolzen		
18	0.200.125.015	2	Scheibe	15	DIN 125
19	0.200.127.009	2	Federring	B 14	DIN 127
20	0.200.934.021	2	Skt.-Mutter	M 14x1,5	DIN 934-8
21	8.283.000.060	2	Verschlußstopfen		
22	0.200.127.008	6	Federring	B 12	DIN 127
23	0.200.933.062	6	Skt.-Schraube	M 12x40	DIN 933-8.8
a 24	*siehe 13-02.6*	2	Radzylinder	ø 44,45 *mit autom.Nachstellung*	

443-757-1

Radzylinder ø 44,45 *mit autom. Nachstellung*
Wheel cylinder with automatic adjustment
Cylindre de roue avec rajustage automatique

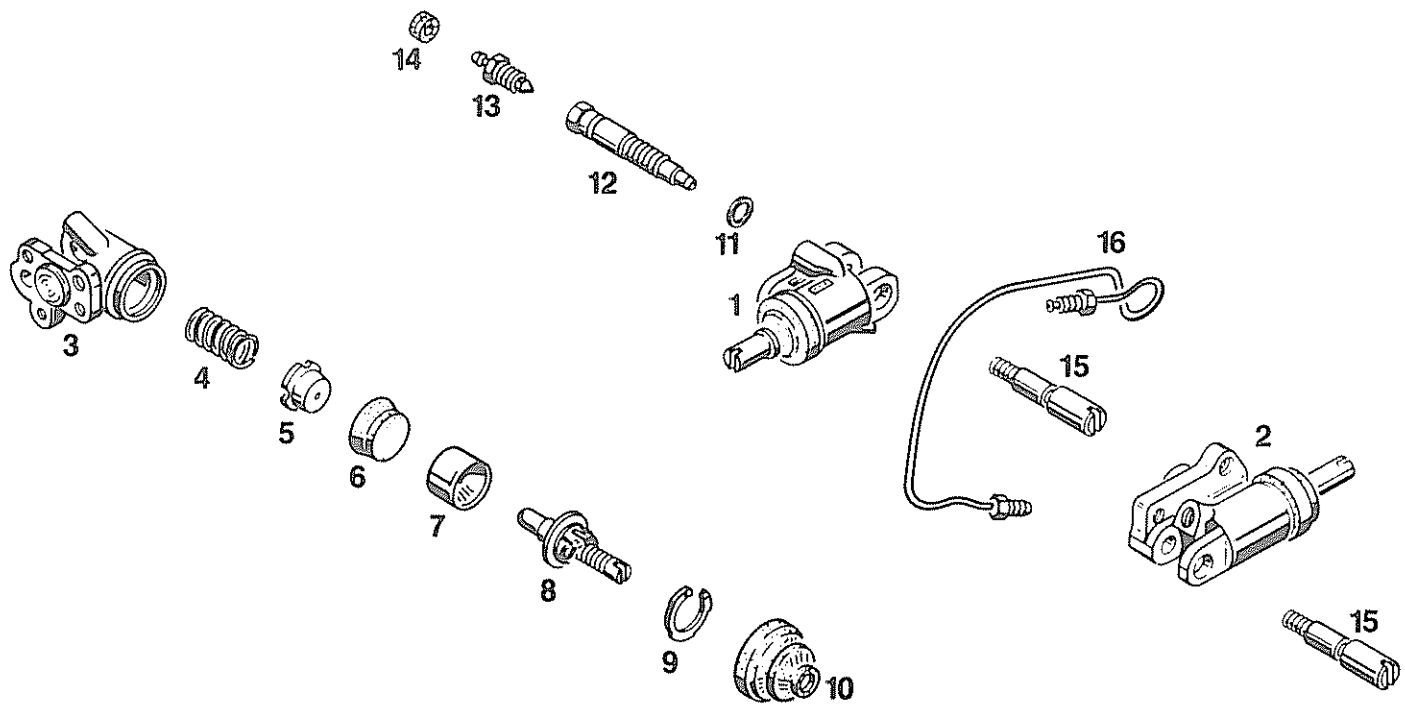

Pos Item Pos	Teil-Nummer Spare part No Numéro de pièce	Stück Quantity Nombre	Benennung Description Désignation	Bemerkungen Remarks Observations
1	8.282.162.000	1	Radzylinder	*links oben*
	8.282.163.000	1	Radzylinder	*rechts oben*
2	8.282.164.000	1	Radzylinder	*links unten*
	8.282.165.000	1	Radzylinder	*rechts unten*
3	8.282.162.601	1	Gehäuse	*links oben*
	8.282.163.602	1	Gehäuse	*rechts oben*
	8.282.164.603	1	Gehäuse	*links unten*
	8.282.165.604	1	Gehäuse	*rechts unten*
4	8.282.000.140	4	Kolbenfeder	
5	8.282.000.141	4	Füllstück	
6	4.751.106.000	4	Manschette	
7	8.282.000.143	4	Kolben	
8	8.282.000.567	4	Nachstellung kpl	
9	8.282.000.568	4	Sicherungsring	
10	8.282.000.145	4	Schutzkappe	
11	8.282.000.428	2	Dichtring	
12	8.282.000.613	2	Zwischenstück	
13	8.282.000.426	2	Entlüftungsventil	
14	8.282.000.016	2	Kappe	
15	8.282.000.429	4	Bolzen	
16	*siehe 13-01*	4	Ölrohr *mit Schraubstutzen*	

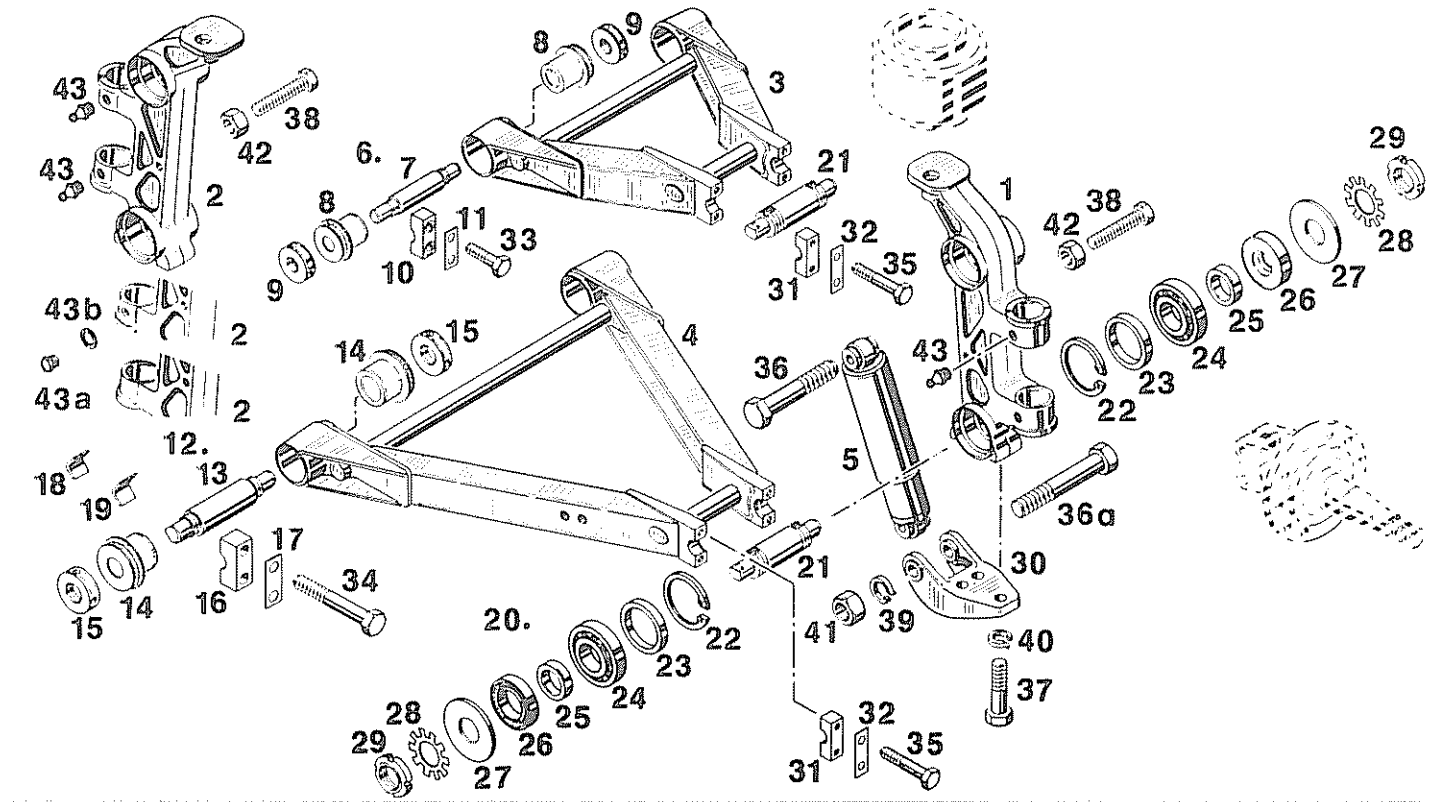

Pos	Teil-Nummer / Spare part No. / Référence	Stück / Quantity / Quantité	Benennung / Description / Désignation	Bemerkungen / Remarks / Observations
1	107-24.11.101-08B	1	Federträger	
2	107-24.12.101-08B	1	Federträger	
		2	Querlenker	
3	107-24.13.100-04B		*S110-S150, S130K*	
	104-24.13.100-03B		*S110A, S120A, S130S*	
4	107-24.13.300-04A		*S110-S150, S130K/S*	
	104-24.13.300-03A		*S110A, S120A*	
5	8.231.103.000E	2	Stoßdämpfer *F & S*	
	8.231.115.000E	2	Stoßdämpfer *Koni*	
a	8.231.129.000E	2	Stoßdämpfer *S110H/S120E Ghana F & S*	
6	129-24.13.000-02D	4	Lager kpl	
7	129-24.13.101-02E	4	Bolzen	
8	4.771.190.000E	8	Gummibuchse	
9	129-24.13.102-02E	8	Mutter	
10	119-51.25.173-07E	8	Deckel	
11	129-51.20.216-02E	8	Sicherungsblech	
12	129-24.14.000-02D	4	Lager kpl	
13	129-24.14.103-02D	4	Bolzen	
14	4.771.191.000E	8	Gummibuchse	
15	129-24.14.102-02E	8	Mutter	
16	129-51.20.112-02E	8	Deckel	
17	129-51.20.109-02E	8	Sicherungsblech	
18	119-24.13.111-01E		Winkel	*1)*
	107-24.10.101-01E		Winkel	*2)*
b 19	107-24.10.101-06E	8	Beilagwinkel	

1) 1°)
2) 30') *) Sturzänderung*
3) ab Fahrzeug-Nr. Übersicht siehe 14-01

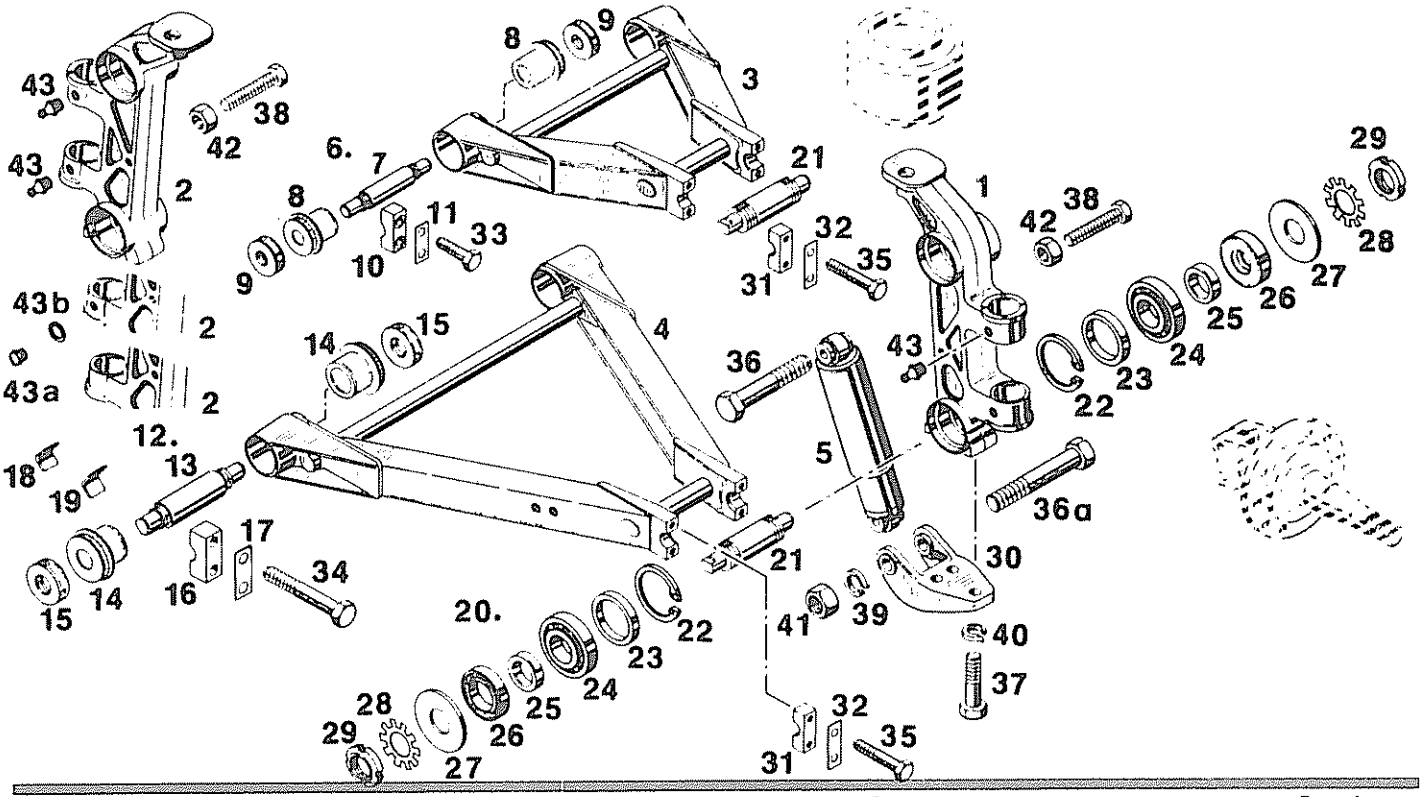

Pos. Item Pos	Teil-Nummer Spare part No. Numéro de pièce	Stück Quantity Nombre	Benennung Description Désignation	Bemerkungen Remarks Observations
20		4	Lager kpl	
21	107-24.11.106-08D	4	Bolzen	
22	0.200.472.039	8	Sicherungsring 80x4	DIN 472
23	107-24.11.104-08E	8	Distanzring	
24	6.691.291.000	8	Kegelrollenlager 32010	
25	107-24.11.105-08E	8	Druckring	
26	4.751.355.000	8	Radialdichtring	
27	107-24.11.103-08E	8	Druckscheibe	
28	0.011.350.004	8	Sicherungsblech MB 10	
29	107-24.11.102-08E	8	Nutmutter	
30	107-23.10.101-03C	2	Halter *S110-S150, S130K*	
a	129-23.10.110-01C	2	Halter *S110A/S120A, S130S, S110H/S120E Ghana*	
31	107-24.13.114-03E	8	Deckel	
32	107-24.13.115-03E	8	Sicherungsblech	
			Schraube	
33	0.200.931.057	16	M 12x45	DIN 931-8.8
34	0.200.931.112	16	M 16x70	DIN 931-8.8
35	0.200.960.006	16	M 12x1,5x45	DIN 960-10.9
36	0.100.931.157	2	M 20x130 *S110-S150, S130K*	
	0.100.931.158	2	M 20x140 *S110A/S120A, S130S, S110H/S120E Ghana*	
36a	0.100.931.157	2	M 20x130 *S110-S150, S130K*	
	0.100.931.156	2	M 20x120 *S110A/S120A, S130S, S110H/S120E Ghana*	
a37	0.200.961.017	6	M 16x1,5x40 *S110-S150, S130K*	
a	0.200.961.015	6	M 16x1,5x30 *S110A/S120A, S130S, S110H/S120E Ghana*	
38	0.200.933.081	2	M 14x60	DIN 933-8.8
39	0.200.127.012	4	Federring A 20	DIN 127
a40	0.206.798.010	6	Fächerscheibe A 16,5	DIN 6798
41	0.200.934.032	4	Mutter M 20	DIN 934-8
42	0.200.934.019	2	Mutter M 14	DIN 934-8
43	0.371.412.002	4	Schmiernippel AM 8x1	DIN 71412-5.8 1)
a43a	6.391.081.020	4	Blindstopfen	2)
a43b	0.107.603.005	4	Dichtring 8x12x1	DIN 7603-Cu 2)

1) siehe auch rotes Blatt 14-02-A Umstellung 24/9 bis Fahrzeug-Nr.

2) Zwischenlösung

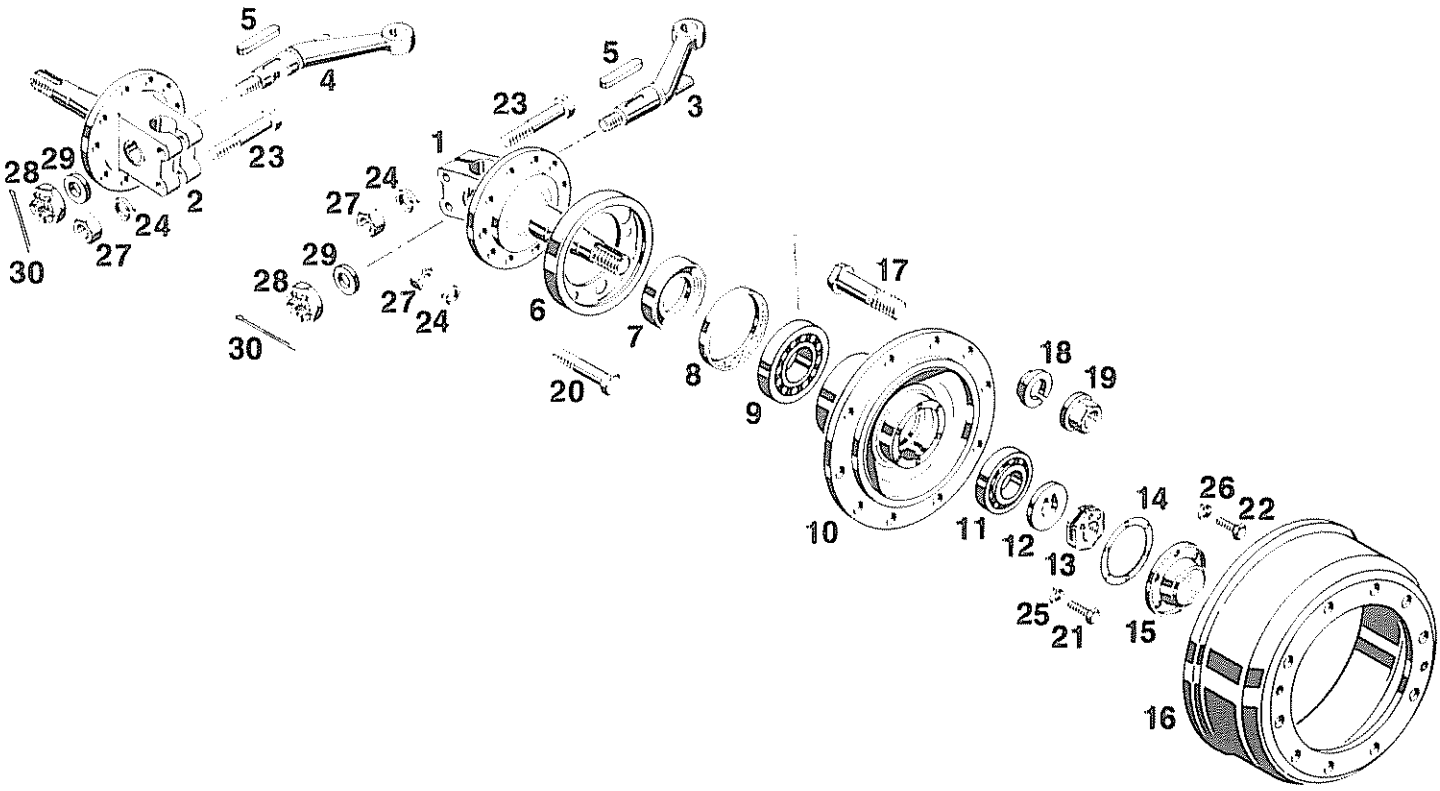

Pos. Item. Pos.	Teil-Nummer Spare part No Numéro de piece	Stück Quantity Nombre	Benennung Description Désignation
1	107-24.11.108-08B		Achsschenkel *links* *1)*
2	107-24.11.109-08B		Achsschenkel *rechts* *1)*
3	107-24.11.111-08C		Spurhebel *links* *1)*
4	107-24.11.112-08C		Spurhebel *rechts* *1)*
5	6.651.215.000	2	Paßfeder, *Clavette plate* A 12x8x40 DIN 6885
6	107-24.11.105-01C	2	Fettauffangblech, *Tôle à capter la graisse*
7	129-24.11.157-01D	2	Ring, *Bague*
8	4.751.186.000E	2	Radialdichtring, *Arrêt d'huile radial*
9	6.691.171.000	2	Kegelrollenlager 32312 *Roulement à rouleaux conique*
10		2	Radnabe, *Moyeu de roue*
	107-24.11.102-01B		8-Loch, *8-trou*
	107-24.11.101-05B		10-Loch, *10-trou*
11	6.691.168.000	2	Kegelrollenlager 32309 *Roulement à rouleaux conique*
12	107-24.11.103-01E	2	Druckscheibe, *Rondelle de pression*
13	107-24.11.104-01E	2	Achsmutter, *Ecrou d'axe*
14	129-24.11.171-01E	2	Dichtung, *Joint d'étanchéité*
15	129-24.11.172-01D	2	Radkappe, *Capuchon de roue*
16		2	Bremstrommel, *Tambour de frein*
	107-24.11.150-01C		8-Loch, *8-trou*
	107-24.11.102-05C		10-Loch, *10-trou*

1) siehe rotes Blatt 14-02 A

14-02.3

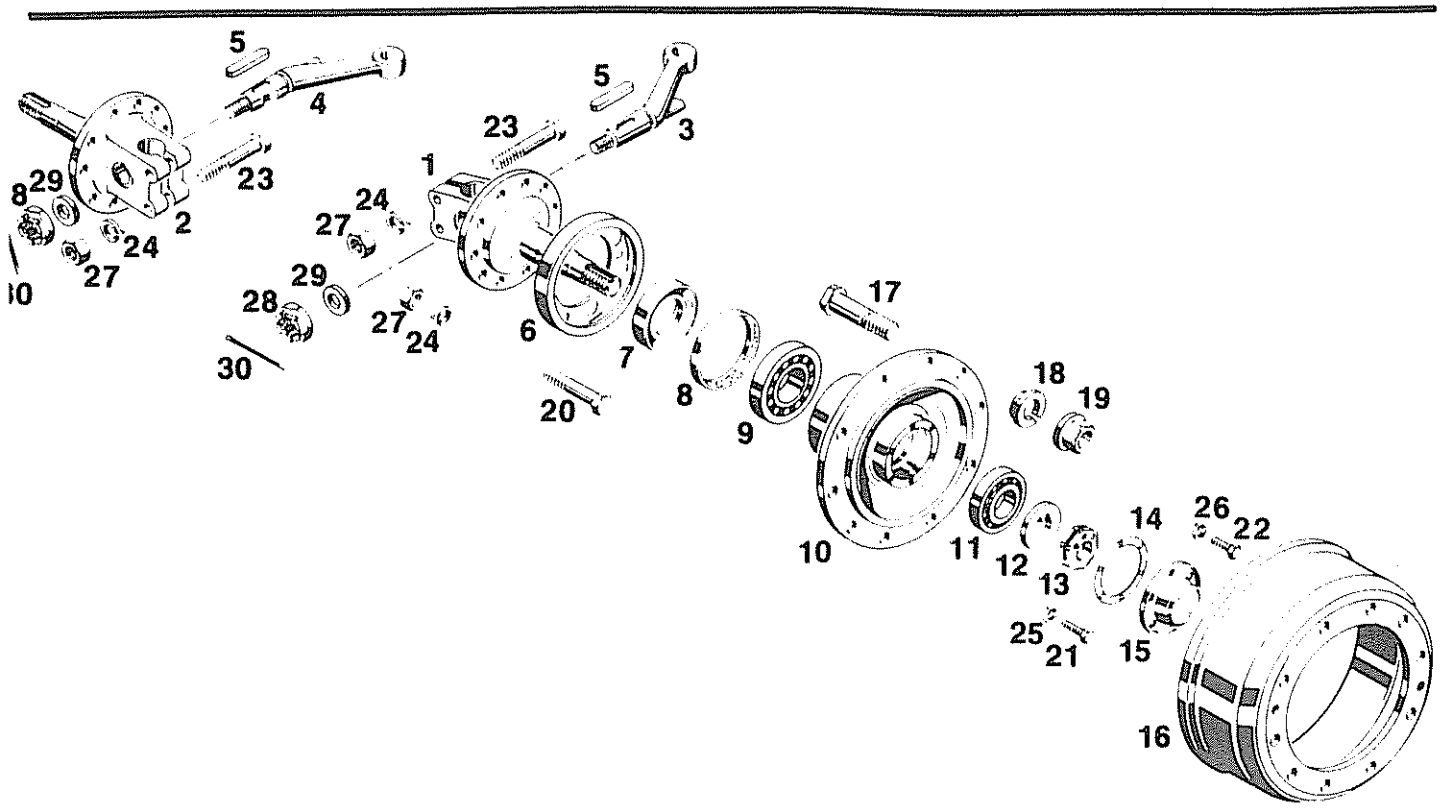

Pos. Iterm. Pos.	Teil-Nummer Spare part No Numéro de piece	Stück Quantity Nombre	Benennung Description Désignation		DIN
17	6.125.312.184		Radbolzen, *Goujon de roue*		
18	0.274.361.103		Federring *Rondelle grower*	C 20,5	74361
19	0.274.361.053		Mutter, *Ecrou*	B 20x1,5	74361
			Schraube, *Vis*		
20	0.200.933.074	18	M 14x35		933-8.8
21	0.200.933.012	6	M 6x16		933-8.8
22	0.200.933.019	12	M 8x12		933-8.8
23	0.200.931.098	4	M 14x85		931-8.8
			Federring, *Rondelle grower*		
24	0.200.127.009	22	B 14		127
25	0.200.127.004	6	B 6		127
26	0.200.127.006	12	B 8		127
27	0.200.934.019	22	Mutter, *Ecrou*	M 14	934-8
28	0.200.937.013	2	Mutter	M 20x1,5	937-6
29	149-22.20.153-02F	2	Scheibe , *Rondelle*		
30	0.200.094.029	2	Splint *Goupille fendue*	4x40	94

Vorderachslaufteil, Achsschenkelbolzen-Lager
Front running part, Steering pivot pin bearing
Organes avant de roulement, Palier du pivot de l'essieu avant

14-02.32

S110-S150 1) SG 180
S140ES, S130S

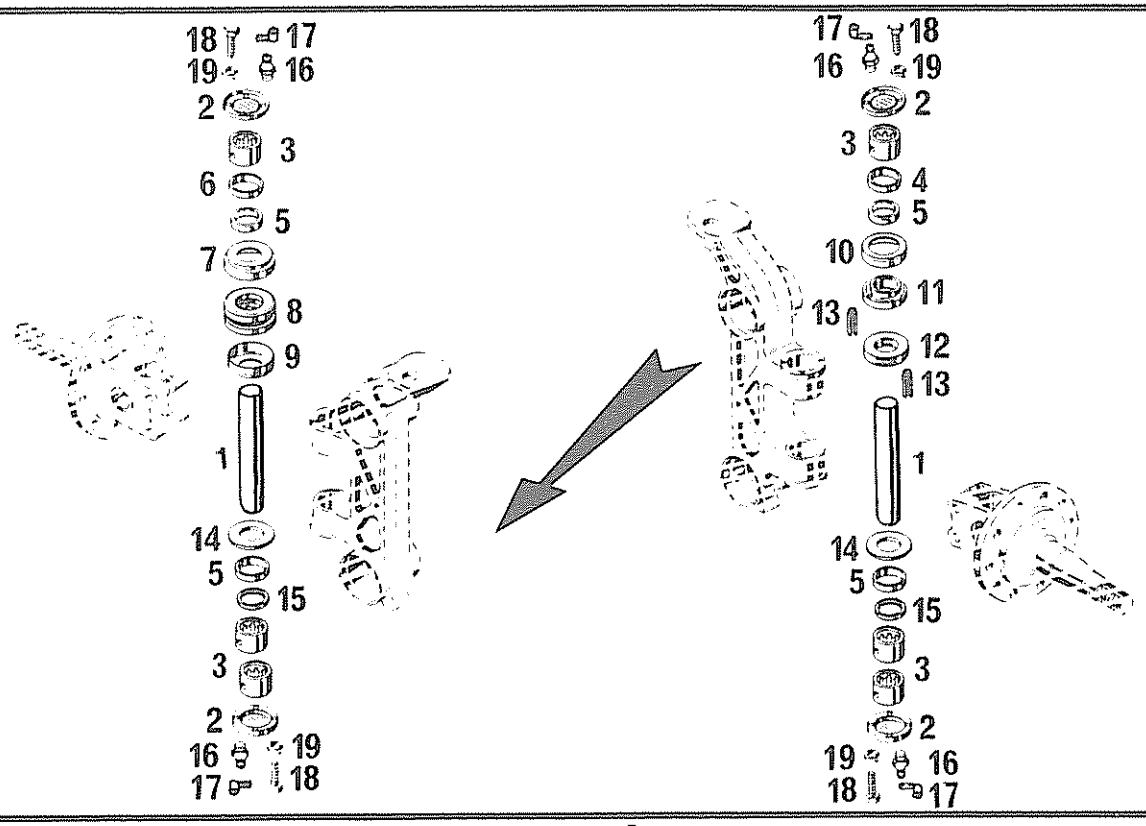

Pos. Item. Pos.	Teil-Nummer Spare part No Numéro de piece	Stück Quantity Nombre	Benennung Description Désignation		
1	107-24.11.115-08E	2	Achsschenkelbolzen		
2	107-24.11.116-08E	4	Deckel		
3	6.691.576.000E	6	Nadelbüchse		
4	107-24.11.114-08E	1	Distanzrohr		
5	4.751.394.000	4	Radialdichtring	B1-45x55x7 - CFW	
6	107-24.12.111-08E	1	Distanzrohr		
7	129-24.11.122-01E	1	Staubkappe *oben, above*		
8	6.691.190.000	1	Axialrillenkugellager	51209	DIN 711
9	129-24.11.121-01E	1	Staubkappe *unten, below*		
10	129-24.11.131-01E	1	Schutzkappe		
11	129-24.11.128-01E	1	Druckscheibe *oben*		
12	129-24.11.129-01E	1	Druckscheibe *unten*		
13	0.101.481.014	4	Spannhülse	5 x 14	DIN 1481
14	129-24.11.127-01E	2	Zwischenscheibe		
	8.241.000.156E		*0,10*)		
	8.241.000.157E		*0,15*)		
	8.241.000.158E		*0,20*) *Ausgleichsscheibe bei Bedarf*		
	8.241.000.159E		*0,25*) *compensator washer, if needed*		
	8.241.000.160E		*0,30*)		
15	107-24.11.113-08E	2	Distanzscheibe		
16	0.371.412.008	4	Kegelschmiernippel	CM 8x1	DIN 71412
17	0.012.020.001	4	Schutzkappe		
18	0.200.933.140	16	Skt.-Schraube	M 5x12	DIN 933-8.8
19	0.200.127.003	16	Federring	A 5	DIN 127

1) siehe 14-02-A rotes Blatt
look 14-02-A red page

Luftfeder vorn, bis 5000 kp *S110 - S150*
Pneumatic spring, up to 5000 Kp
Ressort pneumatique, jusqu'à 5000 kp

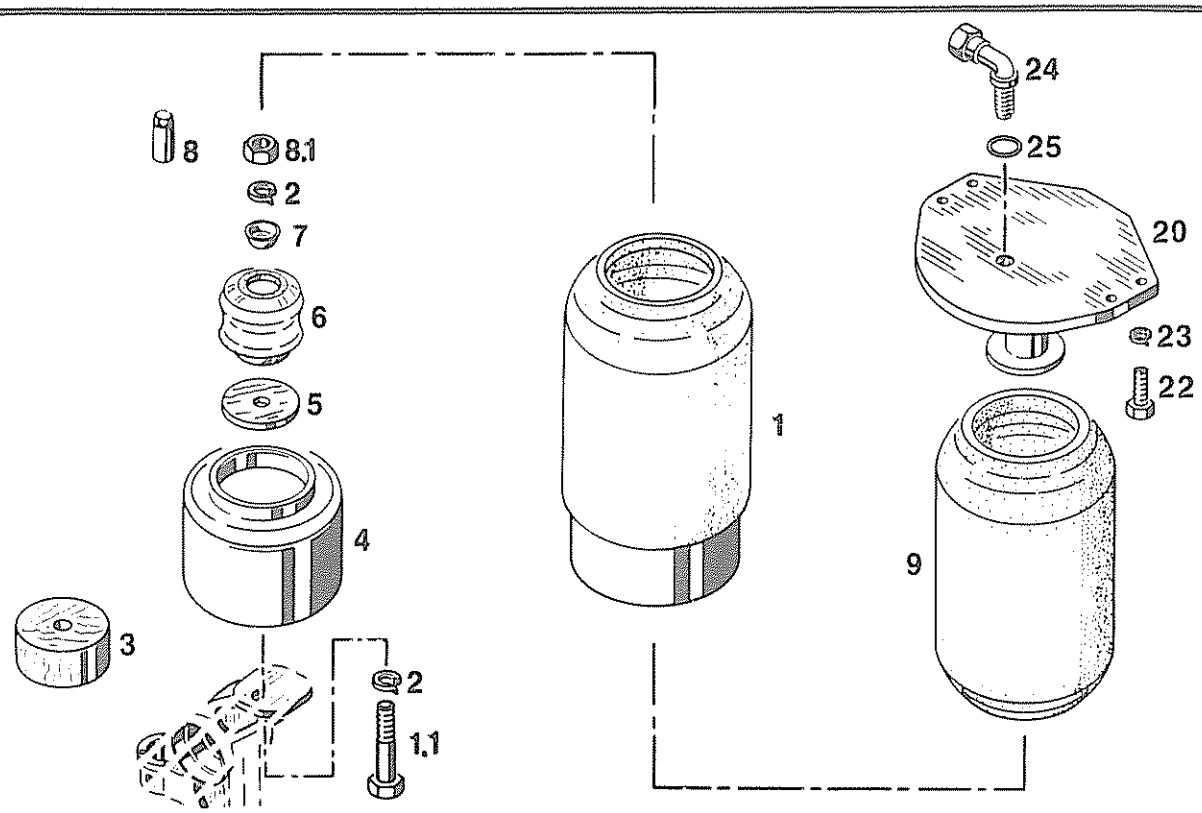

Pos. Item. Pos.	Teil-Nummer Spare part No. Numéro de piece	Stück Quantity Nombre	Benennung Description Désignation		
1	107-20.08.004-75E		Luftfeder *mit Kolben*		
1.1	0.200.931.101	1	Schraube	M 14x100	DIN 931-8.8
2	0.200.127.009	2	Federring	B 14	DIN 127
3	107-23.10.106-03E	1	Unterlage		
4	107-23.10.103-03D	1	Kolben		
5	107-23.10.105-03E	1	Unterlage		
6	4.771.160.000D	1	Gummihohlfeder		
7	015-23.14.103-02E	1	Scheibe		
8	104-23.10.110-07E	1	Mutter		*S110A, S120A*
8.1	0.200.934.020	1	Mutter	M 14	DIN 934-8 *S110-S150*
9	4.771.170.000E	1	Balg		
20	107-23.10.104-03C	1	Platte		
22	0.200.933.036	4	Schraube	M 10x20	DIN 933-8.8
23	0.200.127.007	4	Federring	B 10	DIN 127
24	129-28.30.201-02E	1	Verschraubung		
25	4.751.210.140E	2	Dichtung		

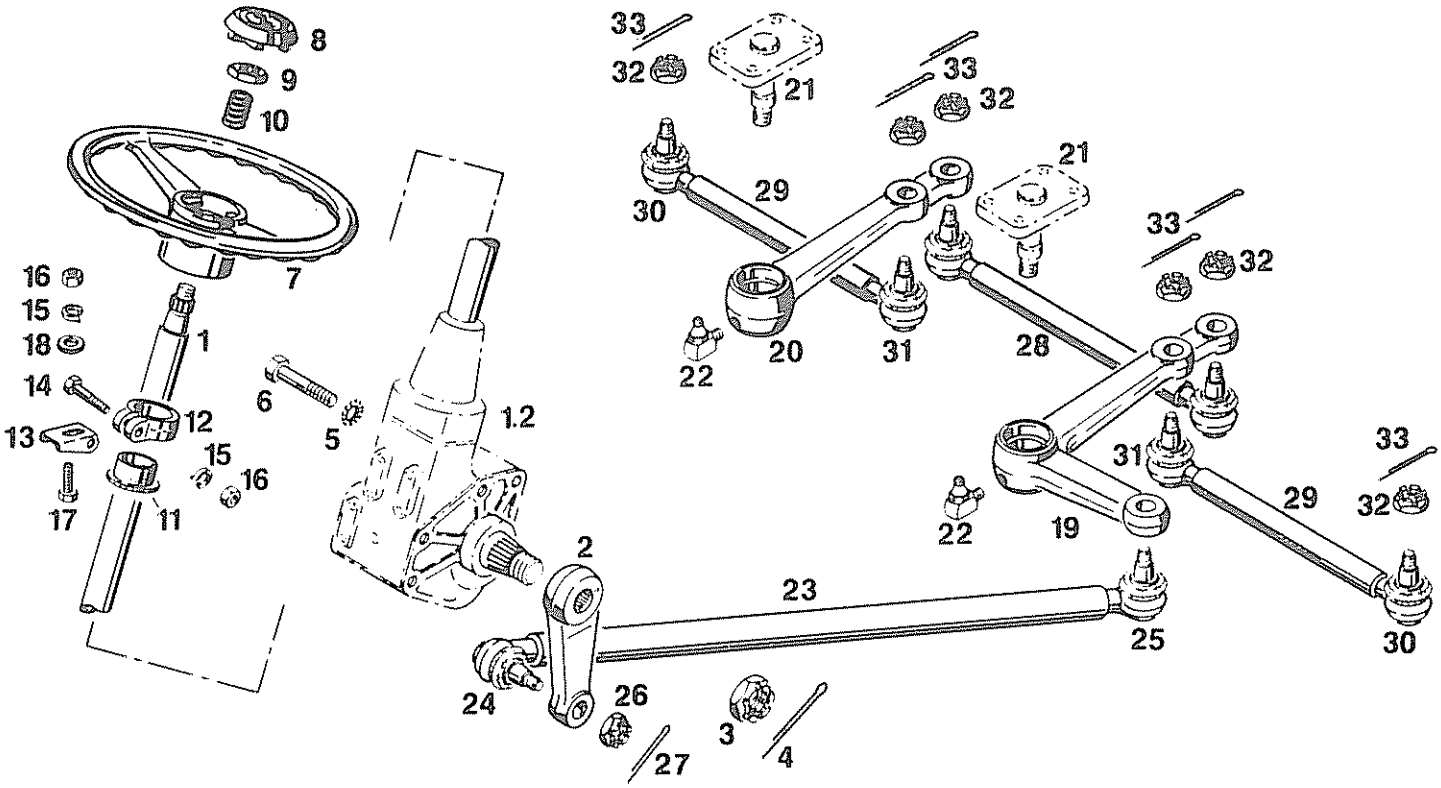

Pos Item Pos	Teil-Nummer Spare part No Numéro de pièce	Stück Quantity Nombre	Benennung Description Désignation	Bemerkungen Remarks Observations
1			Lenkung kpl.	
1.1	8.225.019.000C	1	Kugelmutter-Hydrolenkung kpl. *mit Pos. 2-4*	
1.2	8.225.020.000C	1	Kugelmutter-Hydrolenkung kpl. *ohne Pos. 2*	
2	8.225.020.086	1	Lenkstockhebel	
3	0.200.937.033	1	Kronenmutter M 42x1,5	DIN 937-8
4	0.200.094.057	1	Splint 8x90	DIN 94
5	0.206.798.011	4	Fächerscheibe A 19	DIN 6798
6	0.100.960.028	4	Skt.-Schraube M 18x1,5x75	DIN 960-8.8
7	8.224.000.027B	1	Lenkrad *graphitgrau)*	
7.1	8.224.000.028B	1	Lenkrad *elfenbein) wahlweise*	
8	8.224.000.020E	1	Signaldruckknopf-Schalter *graphitgrau) wahl-*	
8.1	8.224.000.005E	1	Signaldruckknopf-Schalter *elfenbein) weise*	
9	0.100.936.018	1	Skt.-Mutter M 22x1,5	DIN 936-8
10	8.225.000.021	1	Spiral-Druckfeder	
11	107-22.11.000-01D	1	Lenksäulenhalterung kpl. *mit Pos. 11.1-18*	
11.1	4.771.167.000	1	Gummibuchse	
12	107-22.11.101-01E	1	Rohrschelle	
13	116-22.11.102-01E	1	Haltebügel	
14	0.200.931.023	1	Skt.-Schraube M 8x50	DIN 931-8.8
15	0.200.127.006	2	Federring B 8	DIN 127
16	0.200.934.006	2	Skt.-Mutter M 8	DIN 934-8
17	0.200.933.022	1	Skt.-Schraube M 8x20	DIN 933-8.8
18	0.209.021.004	1	Scheibe 8,4	DIN 9021
19	107-22.10.110-01D	1	Winkelhebel kpl. *mit Lagerung siehe 15-02*	
19.1	107-22.10.112-01C	1	Winkelhebel	
20	107-22.10.120-01D	1	Schlepphebel kpl. *mit Lagerung*	
20.1	107-22.10.121-01C	1	Schlepphebel	
21	*siehe 15-02*		Lagerung	
22	0.371.412.008		Kegelschmiernippel CM 8x1	DIN 71412

1) ab Fahrzeug-Nr. siehe Übersicht 15-01.A

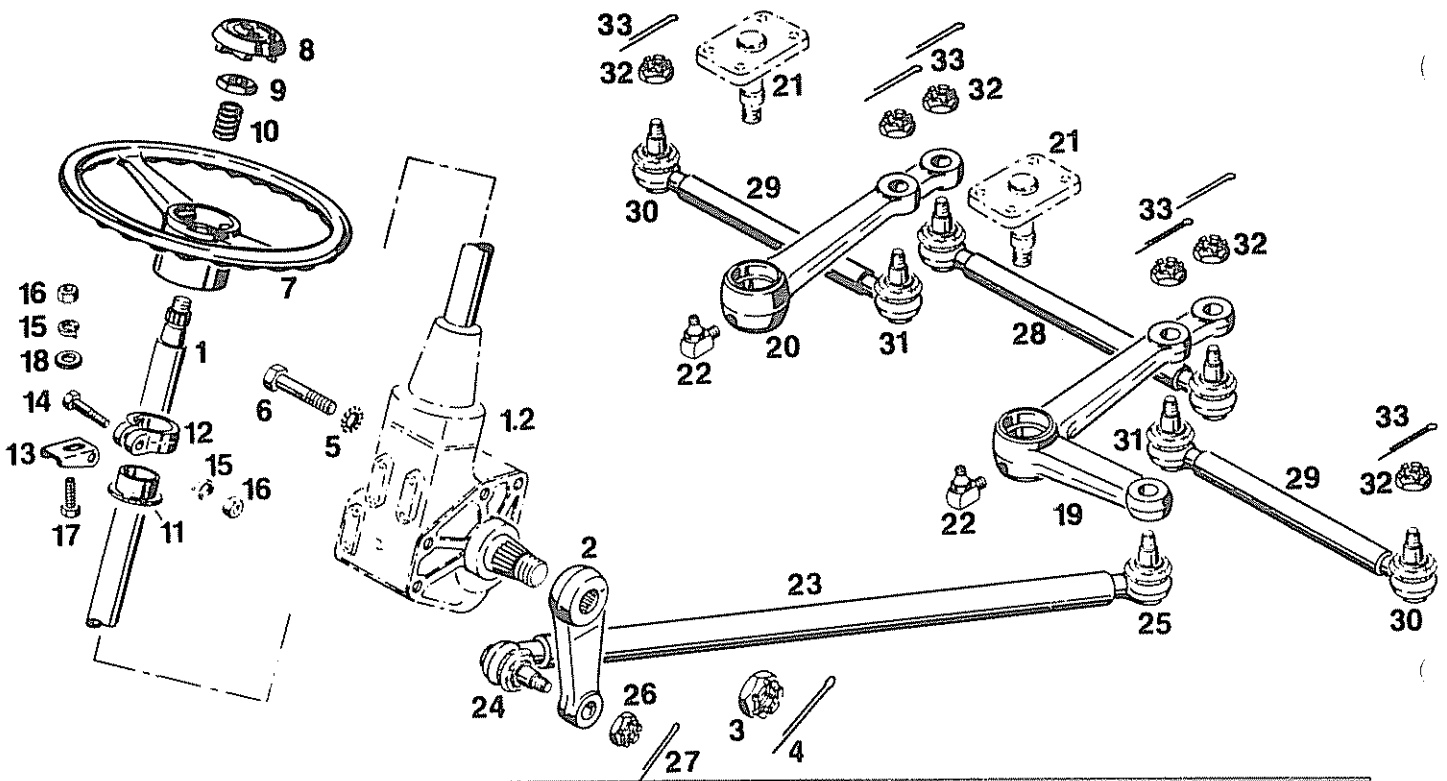

Pos. Item Pos	Teil-Nummer Spare part No. Numéro de pièce	Stück Quantity Nombre	Benennung Description Désignation		Bemerkungen Remarks Observations
23	8.226.142.000C	1	Lenkstange kpl. *mit Mutter*	Ehrenreich	)
24	6.851.475.000	1	Kugelgelenk *Rechtsgewinde*		)
25	6.851.476.000	1	Kugelgelenk *+ Stahlrohr*		) *S110*
23.1	8.226.150.000C	1	Lenkstange kpl. *mit Mutter*	Lemförder	) *wahl-*
24.1	6.851.484.000	1	Kugelgelenk *Rechtsgewinde*		) *weise*
25.1	6.851.485.000	1	Kugelgelenk *Linksgewinde*		)
23.2	8.226.143.000C	1	Lenkstange kpl.	Ehrenreich	)
24.2	6.851.475.000	1	Kugelgelenk *Rechtsgewinde*		) *S120*
25.2	6.851.476.000	1	Kugelgelenk *+ Stahlrohr*		) *S130*
23.3	8.226.151.000C	1	Lenkstange kpl.	Lemförder	) *S140*
24.3	6.851.484.000	1	Kugelgelenk *Rechtsgewinde*		) *wahlweise*
25.3	6.851.485.000	1	Kugelgelenk *Linksgewinde*		)
23.4	8.226.144.000C	1	Lenkstange kpl.	Ehrenreich	)
24.4	6.851.480.000	1	Kugelgelenk *Rechtsgewinde*		)
25.4	6.851.481.000	1	Kugelgelenk *+ Stahlrohr*		) *S130S*
23.5	8.226.152.000C	1	Lenkstange kpl.	Lemförder	) *S150*
24.5	6.851.484.000	1	Kugelgelenk *Rechtsgewinde*		) *wahlweise*
25.5	6.851.485.000	1	Kugelgelenk *Linksgewinde*		)
26	0.200.937.019	1	Kronenmutter	M 24x1,5	DIN 937-8
27	0.200.094.035	1	Splint	5x45	DIN 94
28	8.226.137.000D	1	Spurstange kpl. *fest m.Pos.32,33*	Ehrenreich	) *wahl-*
28.1	8.226.147.000D	1	Spurstange kpl. *fest m.Pos.32,33*	Lemförder	) *weise*
29	8.226.138.000D	2	Spurstange kpl. *mit Mutter*	Ehrenreich	)
30	6.851.478.000	2	Kugelgelenk *Rechtsgewinde*		)
31	6.851.479.000	2	Kugelgelenk *+ Stahlrohr*		) *S110-*
29.1	8.226.148.000D	2	Spurstange kpl. *mit Mutter*	Lemförder	) *S150*
30.1	6.851.486.000	2	Kugelgelenk *Rechtsgewinde*		) *wahlweise*
31.1	6.851.487.000	2	Kugelgelenk *Linksgewinde*		)
29.2	8.226.140.000D	2	Spurstange kpl.	Ehrenreich	)
30.2	6.851.478.000	2	Kugelgelenk *Rechtsgewinde*		) *S110A*
31.2	6.851.479.000	2	Kugelgelenk *Linksgewinde*		) *S120A*
32	0.100.937.013		Kronenmutter	M 20x1,5	DIN 937-8
33	0.200.094.029		Splint	4x40	DIN 94

Lagerung , Lenkhebel
Mounting , steering arm
Suspension , levier d'attaque de fusée

S100-S150, SG 180,
S130S, S100A-S120A

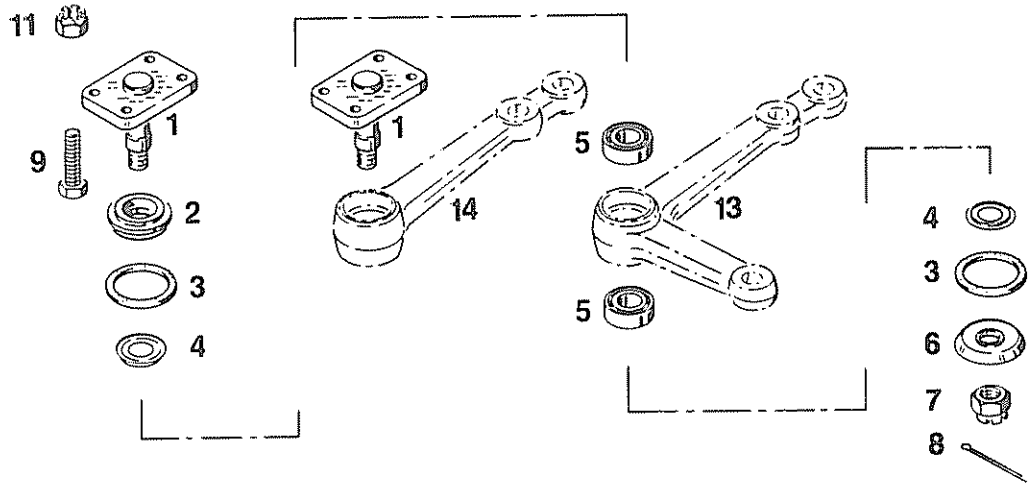

Pos. Item. Pos.	Teil-Nummer Spare part No Numéro de piece	Stück Quantity Nombre	Benennung Description Désignation		
1	129-22.20.111-01D	1	Lager *für Lenkhebel, for steering lever*		
2	107-22.10.111-01E	1	Scheibe *oben, above*		
3	4.751.227.000F	2	Rundschnurring		
4	6.691.150.003E	2	Nilosring		
5	6.691.150.000	2	Kegelrollenlager	32207	DIN 720
6	116-22.13.102-01E	1	Scheibe *unten, below*		
7	0.200.937.026	1	Kronenmutter	M30x1,5	DIN 937-8
8	0.200.094.044	1	Splint	6x55	DIN 94
a 9	0.200.933.062	4	Skt.-Schraube	M 12x40	DIN 933-8.8
a 11	0.200.980.002	4	Sicherungsmutter	V M 12	DIN 980-8
	look				
13	*siehe 15-01*		Winkelhebel		
14	*siehe 15-01*		Schlepphebel		
	look				

Leitungsplan für Kugelmutter-Hydrolenkung *Motor 562/524*
Lines diagram for ball-nut hydraulic steering
Schéma des conduits pour direction hydraulique à écrou sphérique

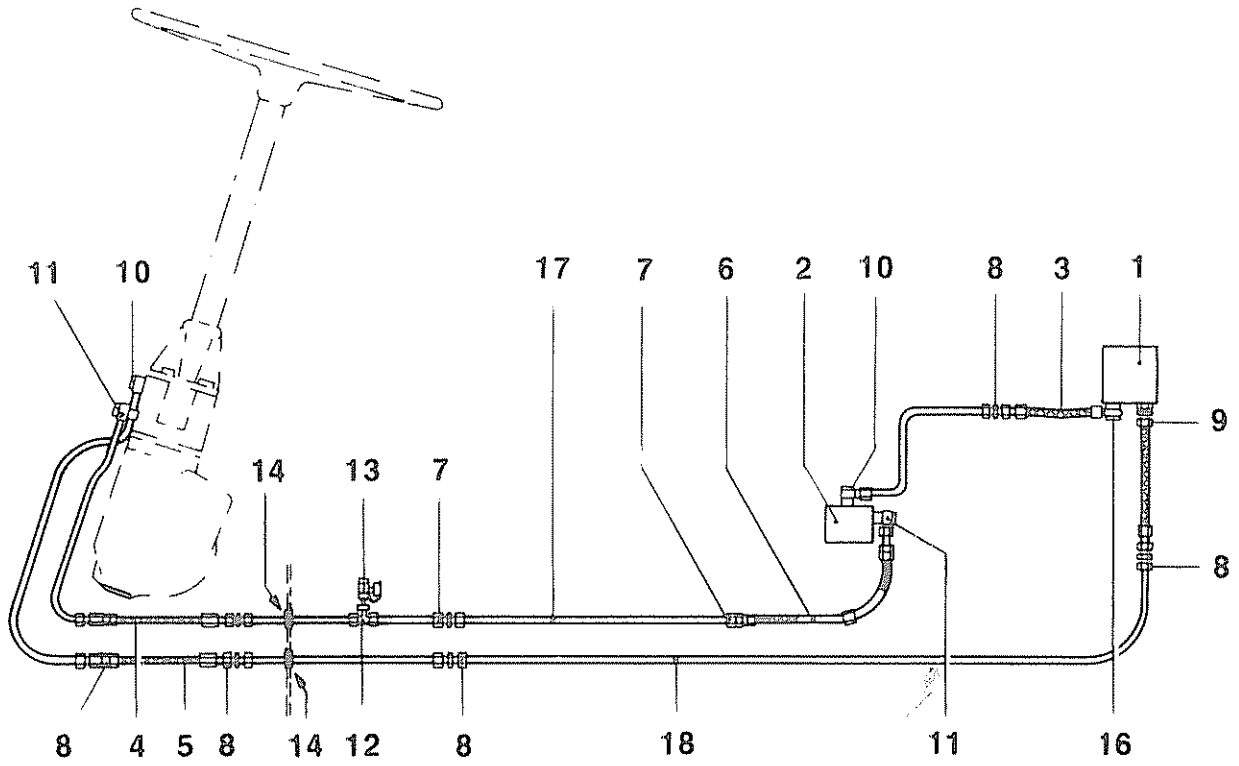

Pos. Item. Pos.	Teil-Nummer Spare part No. Numéro de piece	Stück Quantity Nombre	Benennung Description Désignation
	107-22.14.000-02C		Leitungsplan kpl
1	8.225.000.005	1	Ölbehälter *mit Konsole*
	8.225.000.030	1	Filter
	8.225.000.049	1	Meßstab
	0.200.933.036	4	Skt.-Schraube M 10x20 DIN 933-8.8
	0.200.127.007	4	Federring A 10 DIN 127
	0.200.934.010	4	Skt.-Mutter M 10 DIN 934-8
2	8.225.000.098C	1	Ölpumpe
3	4.525.144.000E	1	Verbindungsschlauch
4	4.525.154.000	1	Verbindungsschlauch
5	4.525.178.000E	2	Verbindungsschlauch
6	8.225.000.015E	1	Dehnschlauch *entfällt bei KFM-LH-20-4*
7	6.912.015.000	7	Gerade Verschraubung *EL 15* DIN 2353
8	6.912.022.000	8	Gerade Verschraubung *EL 22* DIN 2353
9	6.912.122.000	1	Gerade Verschraubung *CL 22* DIN 2353
	0.107.603.081		Dichtring 26x31x2 DIN 7603-Cu
10	6.912.422.000E	2	Schwenkverschraubung
11	6.912.415.000	2	Schwenkverschraubung *L 15* KKN 294.50
12	6.919.510.000	1	T-Reduzierung
13	8.282.000.122E	1	Prüfanschluß
	8.016.005.000	1	Rohrmutter
	8.016.100.000	1	Verschluß-Stopfen
	1.685.005.132	1	MB-Rohr 6x0,7
14	4.721.016.000E	2	Gummitülle
15	6.951.026.000	1	Überwurfmutter A 15 DIN 3870
	6.961.038.000	1	Schneidring L 15 DIN 3861
16	6.396.200.000	1	Hohlschraube A 20 DIN 7623-8
	0.107.603.081	2	Dichtring A26x31x2 DIN 7603-Cu
17	1.633.173.132		Rohr 15 Ø x1,5 *Länge angeben* DIN 2391
18	1.633.177.132		Rohr 22 Ø x1,5 *Länge angeben* DIN 2391

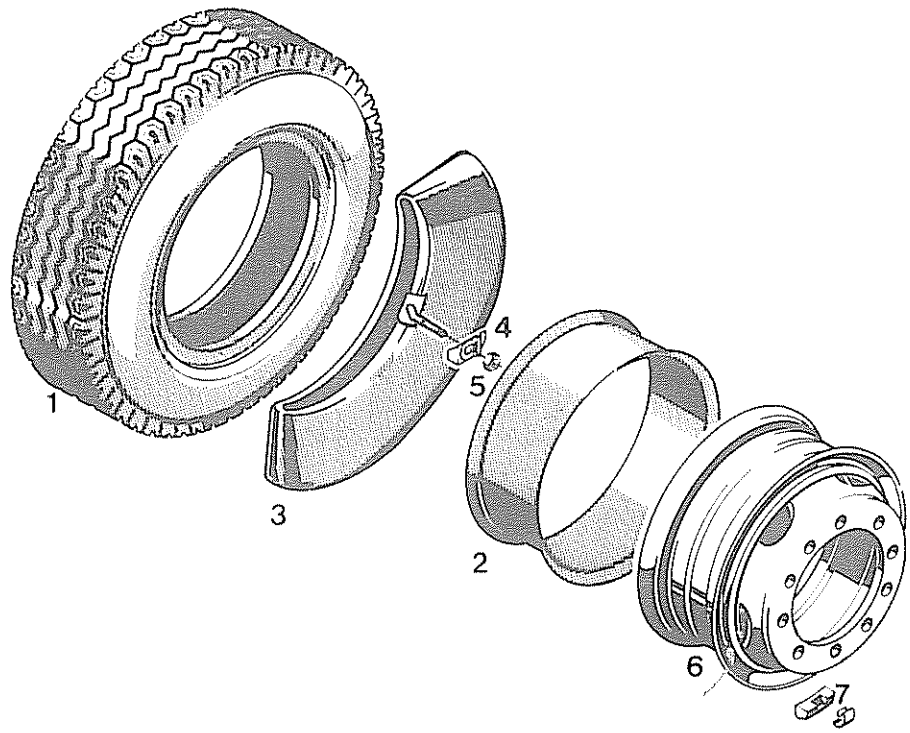

Pos. Item. Pos.	Teil-Nummer Spare part No Numéro de piece	Stück Quantity Nombre	Benennung Description Désignation
			Decke *Bitte Fabrikat angeben*
1	4.831.009....		9.00-20 *verstärkt*
	4.831.010....		9.00-20 *Super*
	4.831.009....		9.00R20 PR 12
	4.831.010....		9.00R20 PR 14
	4.831.008.361		9.00-20x PR 12 *Michelin*
	4.831.010.361		9.00-20x PR 14 *Michelin*
	4.831.012....		10.00-20 *verstärkt*
	4.831.012....		10.00-20 *Super*
	4.831.012....		10.00R20 PR 14
	4.831.013....		10.00R20 PR 16
	4.831.011.361		10.00-20x *Michelin*
	4.831.012....		10.00-20x PR 16 *Michelin*
	4.831.013.361		10-22,5x *Michelin* *schlauchlos*
	4.831.014.007		10-22,5 *schlauchlos*
	4.831.....		11-22,5 PR 16 *schlauchlos*
	4.831.017.361		11-22,5 PR 16 XZZ *Michelin* *schlauchlos*
a	4.831.018.361		11-22,5 PR 16 XGV *Michelin* *schlauchlos*
2	4.835.....		Wulstband
3	4.834.....		Schlauch
a 3.1	8.292.000.254E		Ventil 9.00-20
	8.292.000.173E		Ventil 10.00-20
	8.292.000.165E		Ventil *schlauchlos*
4	8.292.000.111E		Brückenscheibe
5	8.292.000.115E		Mutter

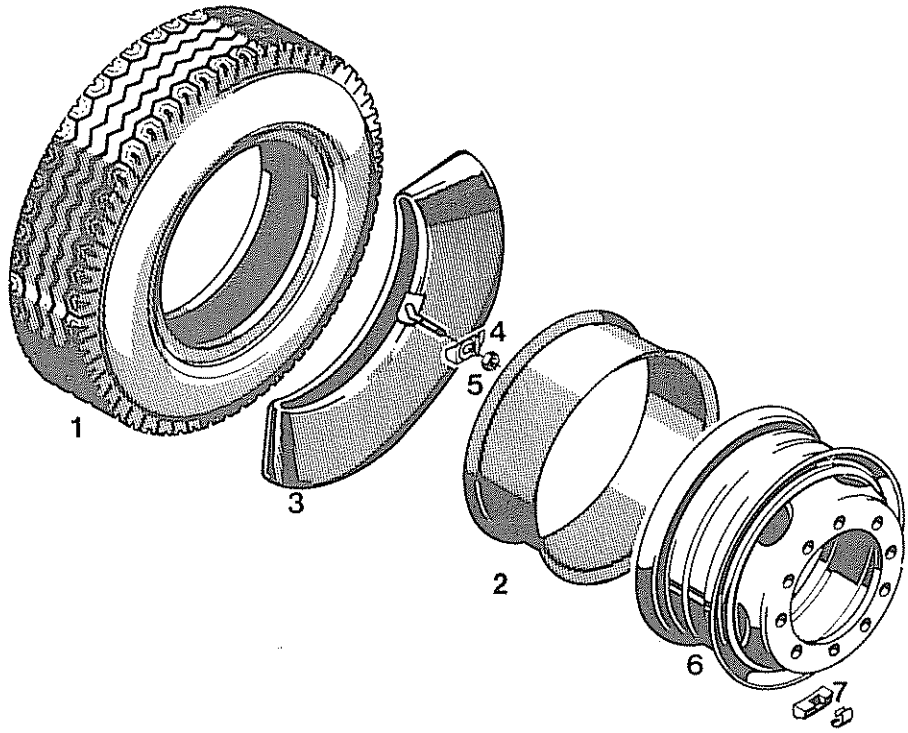

Pos. Iterm. Pos.	Teil-Nummer Spare part No. Numéro de piece	Stück Quantity Nombre	Benennung Description Désignation		
6		Scheibenrad		Decke	
	8.292.108.000C	7,00-20 Hd	) *Kronprinz*	9.00-20)	
	8.292.112.000D	7,50-20 *Super*	) *Lemmerz*	10.00-20)	*8-Loch*
	8.292.121.000	7,50-20 Hd	) *Kronprinz*	10.00-20)	
	8.292.131.000C	7,0 -20	) *Kronprinz*	9.00-20)	
	8.292.160.000C	7,0 -20	) *Lemmerz*	9.00-20)	
a	8.292.207.000	7,0 -20	) *Südrad*	9.00-20)	*10-Loch*
	8.292.132.000C	7,5 -20	) *Kronprinz*	10.00-20)	
	8.292.090.000C	7,5 -20	) *Lemmerz*	9.00-20)	
	8.292.147.000C		*Südrad*	)	
	8.292.148.000C		*Lemmerz*	)	*schlauch-*
	8.292.149.000C		*Kronprinz*	)	*los*
	8.292.150.000C		*Michelin*	)	*7,5x[illegible],5*
7		Auswuchtgewicht			
a	8.292.000.259D	57 g			
a	8.292.000.260D	114 g			
a	8.292.000.261D	230 g			
	8.292.000.175F	75 g	)		
	8.292.000.176F	100 g	)	*schlauchlos*	
	8.292.000.178F	200 g	)		
	8.292.000.179F	300 g	)		
7.1	8.292.000.180E	Haltefeder			

Radzierscheibe mit Halterung, 10-Loch-Felge
Enjoliveur avec support, 10-trou-jante

18-02.5

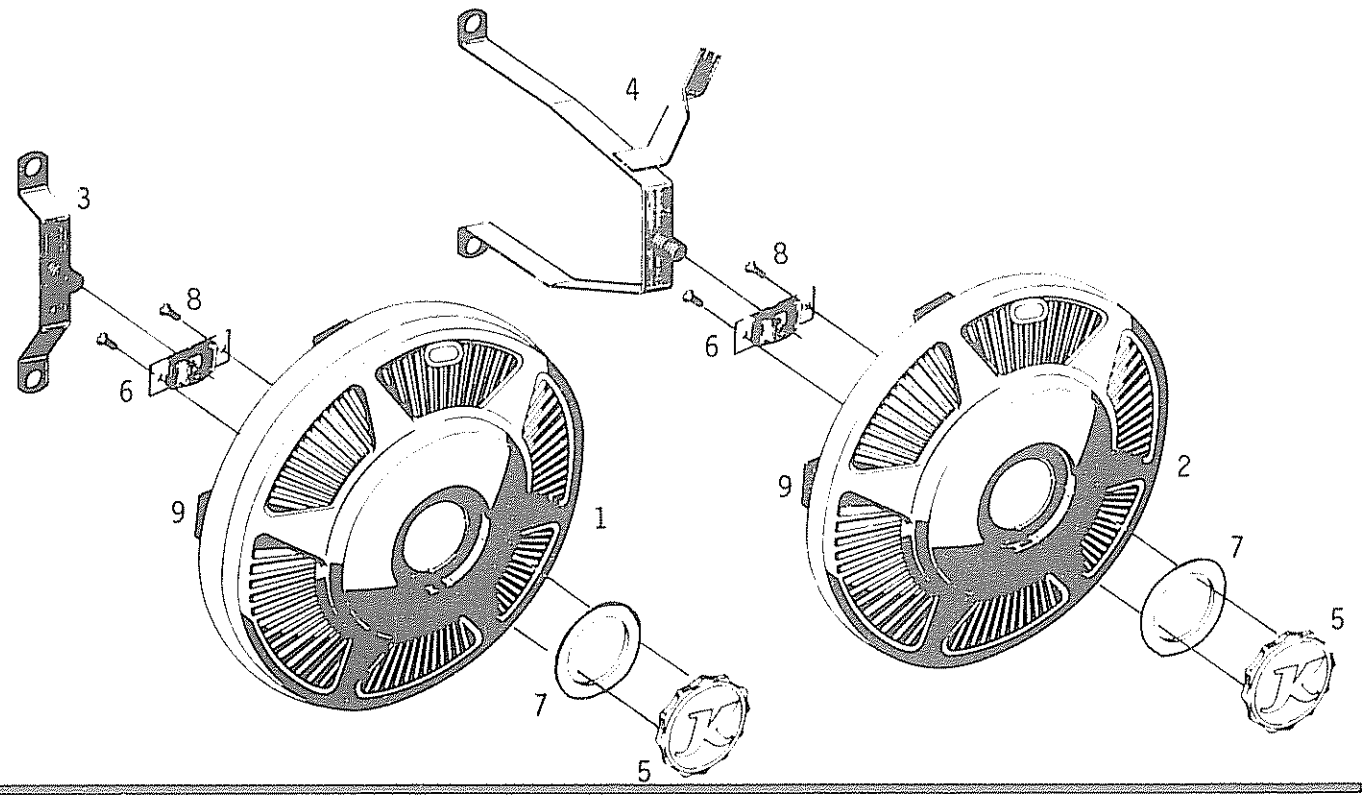

Pos Item Pos	Teil-Nummer Spare part No Numéro de pièce	Stück Quantity Nombre	Benennung Description Désignation	Bemerkungen Remarks Observations
			Radzierscheibe, *Disque enjoliveur de roue*	
1	8.299.032.000B	2	vorn, eloxiert, *avant eloxié*	
2	8.299.033.000B	2	hinten, eloxiert, *arrière eloxie*	
3			Bügel kpl. vorn, *Etrier avant compl.*	
	107-29.91.110-06D	2	bei Bereifung, *pour pneus*	8,25-20, 9-22,5
	107-29.91.120-06D	2	bei Bereifung	9,00-20,10-22,5
	107-29.91.130-06D	2	bei Bereifung	10,00-20,11-22,5
4			Bügel kpl. hinten, *Etrier arrière compl.*	
	107-29.92.110-06C	2	bei Bereifung	8,25-20, 9-22,5
	107-29.92.120-06C	2	bei Bereifung	9,00-20
	107-29.92.130-06C	2	bei Bereifung	10,00-20, 11-22,5, 10-22,5
5	107-29.91.101-01E	4	Verschlußpilz, *Couvercle de fermeture*	
6	8.299.000.002E	4	Gewindeplatte, *Plaque filetée*	
7	4.342.124.000E	4	Unterlegring, *Bague de calage*	
8	0.200.963.030	8	Senkschraube M 8x10 DIN 963.4.8 *Vis noyée*	
9	8.299.000.004	24	Gummipuffer, *Tampon en caoutchouc*	
	0.035.210.003	48	Hohlscheibe *Rondelle creuse*	
	0.011.400.002	48	Blechmutter *Ecrou à metaux*	
	0.207.972.017	48	Schraube , *Vis* B 3,9x16 DIN 7972	

Einzelteile Ventilanschluss hinten siehe Rückseite!
Pièces détachées pour raccord de valve arrière, voir page arrière!

Pos. Item Pos	Teil-Nummer Spare part No. Numéro de pièce	Stück Quantity Nombre	Benennung Description Désignation	Bemerkungen Remarks Observations
			Einzelteile Ventilanschluss hinten: *Pièces détachées pour raccord de valve arrière:*	
	8.292.000.151	1	Ventilanschluss (gerade) *Raccord de valve (droit)*	
	8.292.000.154	1	Ventilanschluss (180°gekröpft) *Raccord de valve 180°*	
	8.292.000.150		Panzerschlauch (bitte Länge angeben) *Tuyau métallique flexible (prier indiquer longueur)*	
	8.292.000.153		Scheuerschlauch (bitte Länge angeben) *Flexible protecteur (prier indiquer longueur)*	
	8.292.000.152	2	Pumpenanschluss, *Raccord de pompe*	
	0.200.933.004	1	Skt-Schraube M 5x16 DIN 933-8.8 *Vis à tête six pans*	
	0.200.934.003	1	Mutter, *Ecrou* M 5 DIN 934-8	
	0.200.127.003	1	Federring, *Rondelle grower* B 5 DIN 127	
	0.372.571.006	1	Befestigungsschelle 1x12 DIN 72571 *Collier de fixation*	

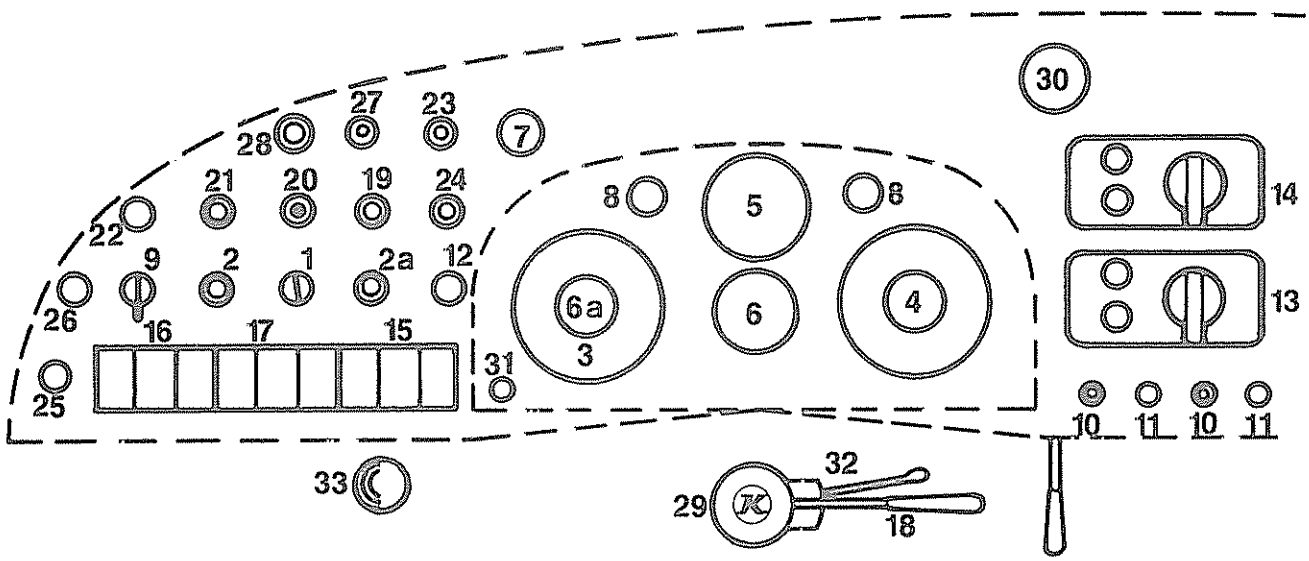

Pos. Item. Pos.	Teil-Nummer Spare part No. Numéro de piece	Stück Quantity Nombre	Benennung Description Désignation
1	7.345.001.000	1	Schaltkasten *Zündschloß*
2	7.311.022.001E	1	Druckknopfschalter *Motor anlassen*
2a	7.311.022.001E	1	Druckknopfschalter *Motor abstellen*
3	*siehe 24-02*		Kombi-Instrument
4	*siehe 06-05*		Fahrtschreiber
5	*siehe 06-05*		Drehzahlmesser
6	8.743.270.000E	1	Doppeldruckmesser *Vorderachse*
6a	8.743.274.005	1	Doppeldruckmesser *Hinterachse*
a7	8.283.663.000E	1	Zweikreis-Warndruckanzeiger *Warnendstellung*
8	7.558.012.000E	1	Kontrolleuchte *Bremsflüssigkeit*
	7.584.062.000	1	Glühlampe H 24V 2W
9	7.343.001.001E	1	Schalter *Heizschrank*
10	7.311.022.001E	2	Druckknopfschalter *Außenschwingtür*
11	7.558.012.000E	2	Kontrolleuchte *Außenschwingtür*
12	7.331.003.001E	1	Kippschalter *Motorbremse*
13		1	Schaltgerät *Zusatzheizung Webasto*
14		1	Autom. Anlaßschalter *Vorwärmgerät Webasto*
15	7.331.025.100	1	Kippschaltergruppe
16	7.331.026.100	1	Kippschaltergruppe
17	7.331.027.100	1	Kippschaltergruppe
a 18	7.332.503.000E	1	Blinkerschalter *Gemmerlenkung*
a 18.1	7.332.009.000E	1	Blinkerschalter *Hydrolenkung*
a 18.2	7.332.009.001E	1	Spannband
19	7.312.007.000E	1	Zugschalter *Nebelschlußleuchte*
20	7.346.101.000E	1	Helligkeitsregler *Instrumentenbrett*
21	7.311.048.000D	1	Warnlichtschalter
21.1	7.584.065.000E	1	Glühlampe 24V 1W W 2x4,6d
21.2	7.371.067.000E	1	Blinkgeber *Richtung, Warnblinker*

1) Fahrzeug-Nr. siehe rotes Blatt 24-A

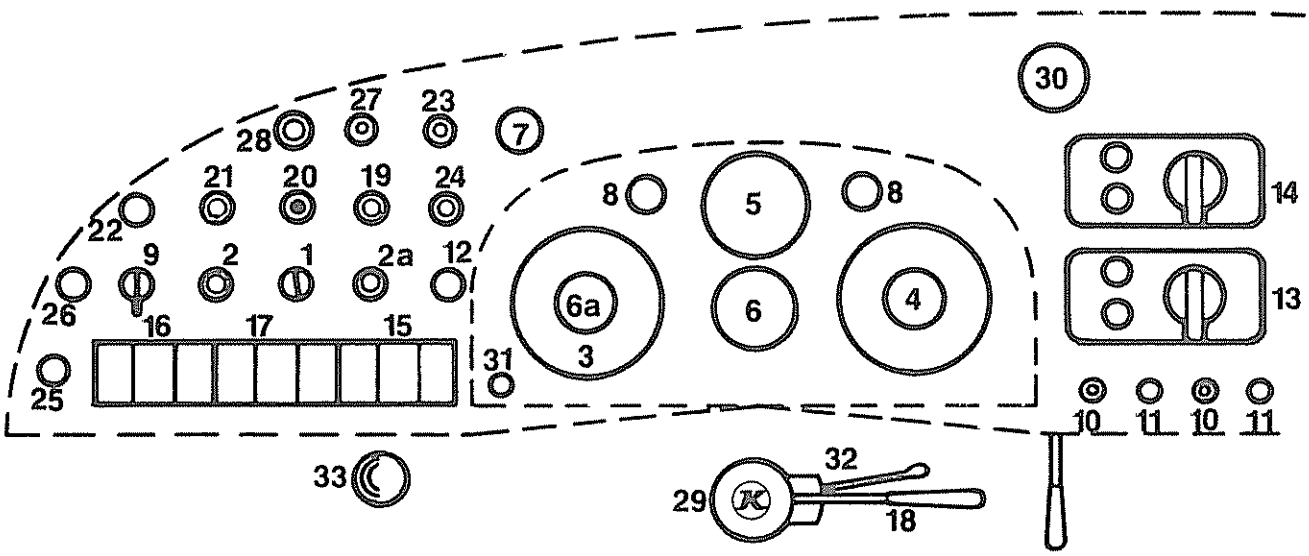

Pos. Item. Pos.	Teil-Nummer Spare part No. Numéro de piece	Stück Quantity Nombre	Benennung Description Désignation	
22	7.331.003.001E	1	Kippschalter	*Nachtbeleuchtung*
	7.312.001.001E	1	Zugschalter	*Nachtbeleuchtung*
	7.312.002.012		Knopf	*schwarz, für Zugschalter*
23	7.331.003.001E	1	Kippschalter	*Be-Entlüftung*
24	7.371.063.000E	1	Wischintervallschalter	
	7.261.019.000E	1	Varistor	
25	7.331.003.001E	1	Kippschalter	*Scheibenwaschanlage elektr.*
26	7.331.003.001E	1	Kippschalter	*für 2. Tank*
27	7.331.003.001E	1	Kippschalter	*Außenspiegelheizung*
28	7.331.003.001E	1	Kippschalter	*Lüfterkupplung*
29	8.224.000.005E	1	Signaldruckknopf	*elfenbein/schwarz*
	8.224.000.020E	1	Signaldruckknopf	*graphitgrau/schwarz*
	7.711.111.000E	1	Normaltonhorn	*Tonlage: tief*
	7.711.112.000E	1	Normaltonhorn	*Tonlage: mittel*
30	*siehe 25-01*		Mikrofon	
31	7.235.006.000	1	Steckdose *1-polig*	
32	7.441.000.026	1	Handschalter	*Telma-Bremse Typ 5938*
	7.441.000.007	1	Knopf	*für Handhebel*
	7.441.000.027	1	Relaiskasten	
33	7.731.201.024	1	Fußpumpe	*mit Schalter Scheibenwaschanlage*
	7.375.112.000E	1	Kleinrelais	*Scheibenwaschanlage*
	7.375.112.001E	1	Sockel	*für Kleinrelais*

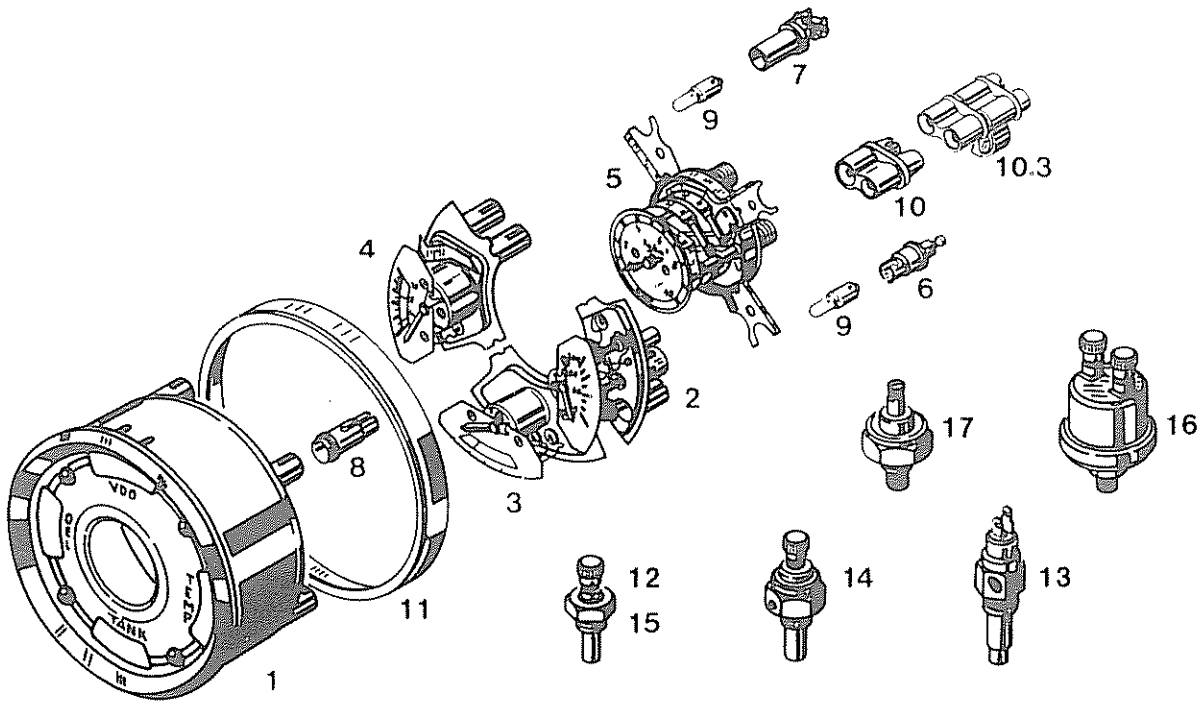

Pos. Item. Pos.	Teil-Nummer Spare part No. Numéro de piece	Stück Quantity Nombre	Benennung Description Désignation	
1	8.743.247.000E	1	Kombi-Instrument kpl. *Temp. 120-90-60-40 (Pos. 2-11)*	*1)*
1.1	8.743.274.000E	1	Kombi-Instrument kpl. *Temp. 120-90-60-40 (Pos. 2.1,3.1,4.1,5.1,6-11)*	*2)*
2	8.743.247.003	1	Fernthermometer	*1)*
2.1	8.743.274.003	1	Fernthermometer	*2)*
3	8.743.154.004	1	Kraftstoffanzeiger	*1)*
3.1	8.743.274.004	1	Kraftstoffanzeiger	*2)*
4	8.743.154.002	1	Öldruckmesser	*1)*
4.1	8.743.274.002	1	Öldruckmesser	*2)*
5	8.743.105.005E	1	Doppeldruckmesser	*1)*
5.1	8.743.274.005	1	Doppeldruckmesser	*2)*
b 6	7.247.008.000	3	Fassung *1-polig Schraubanschluß*	*3)*
b 6.1	7.247.011.000	3	Fassung *1-polig Steckanschluß*	*3)*
b 7	7.247.010.000	6	Fassung *2-polig Schraubanschluß*	*3)*
b 7.1	7.247.012.000	6	Fassung *2-polig Steckanschluß*	*3)*
8	7.247.009.000	9	Hülse	
b 9	7.584.062.000	9	Glühlampe H 24 V 2 W/Ba 9s	
10	8.743.000.010	1	Doppelstecker *schwarz*	
10.1	8.743.000.011	1	Doppelstecker *weiß*	
10.2	8.743.000.012	1	Doppelstecker *rot*	
b 10.3	8.743.000.135	1	Doppelstecker *rot mit Potentiometer*	
11	116-41.10.115-01E	1	Distanzring	

1) weißes Zifferblatt
2) schwarzes Zifferblatt
3) je nach Einbau

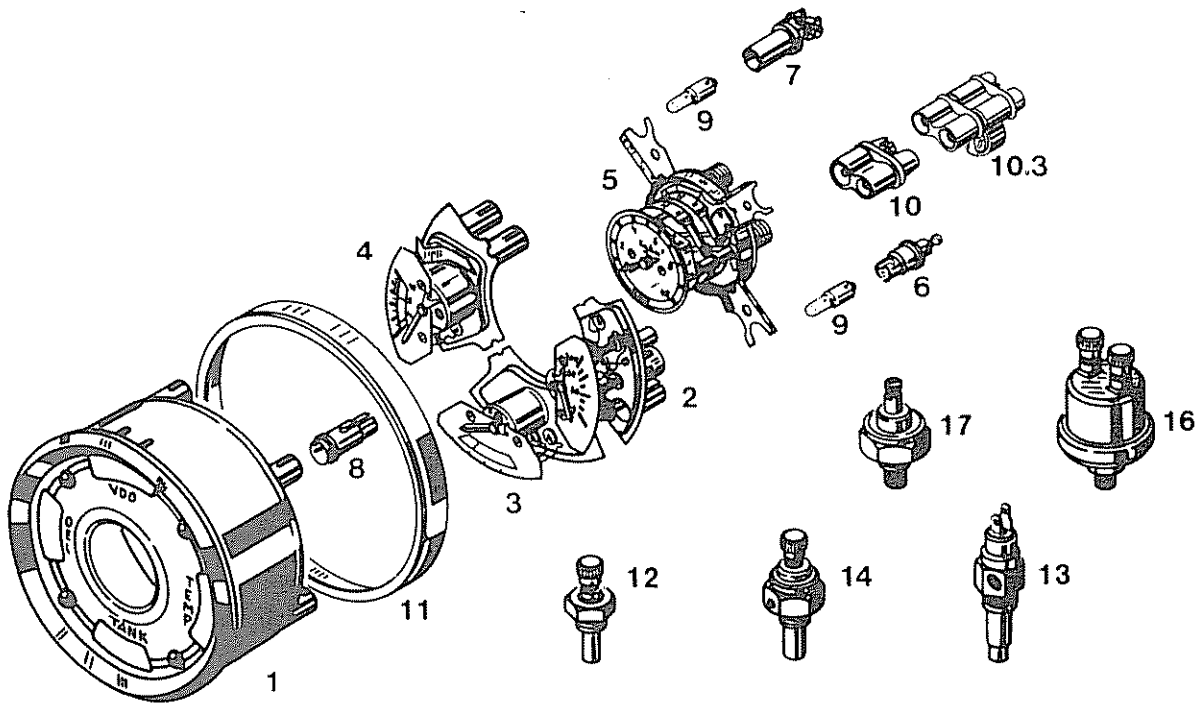

Pos. Iterm. Pos.	Teil-Nummer Spare part No. Numbro de piece	Stück Quantity Nombre	Benennung Description Désignation
12	8.743.246.000E	1	Geber *Fernthermometer Serie*
13	8.743.248.000E	1	Geber *Fernthermometer Schweiz*
14	8.743.009.000E	1	Temperatur-Kontaktgeber *Serie*
14.1	4.751.210.140E	1	Dichtring
16	8.743.027.000E	1	Geber *Öldruck 0-10 atü, 2-polig*
17	8.743.211.000E	1	Geber *Öldruck akustisch*

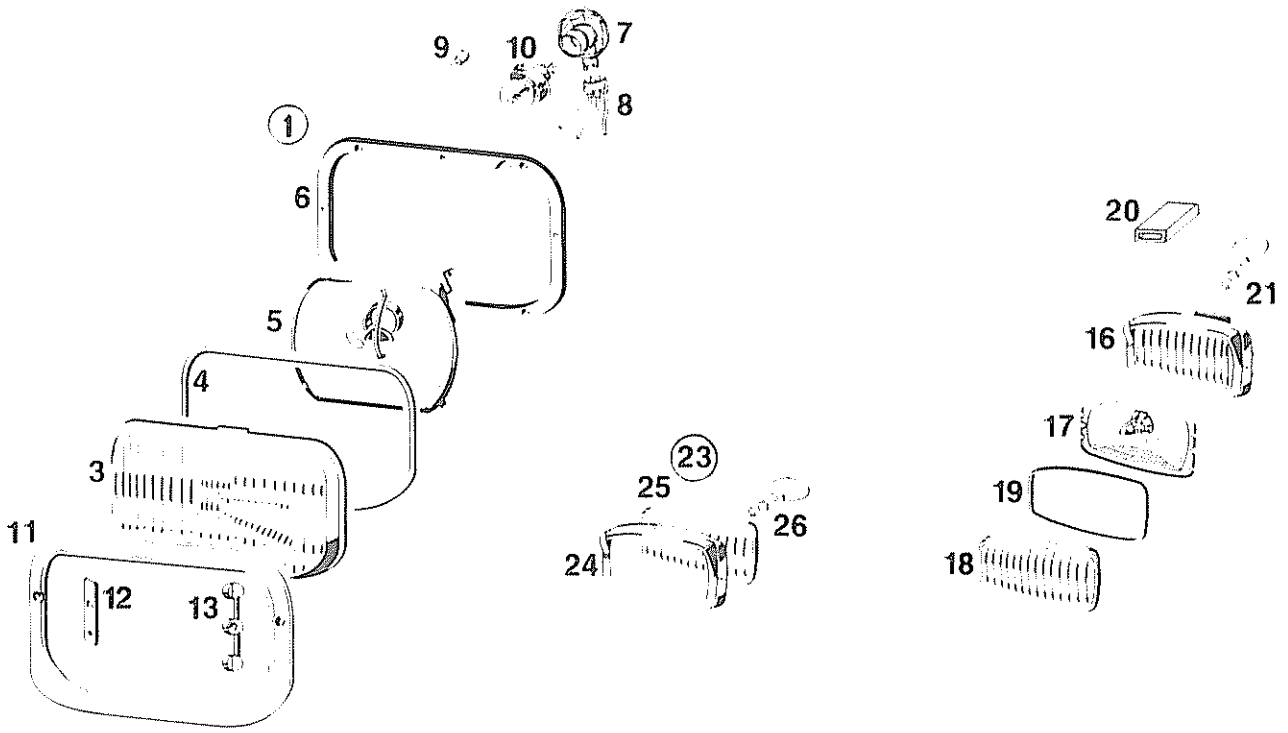

Pos. Item. Pos.	Teil-Nummer Spare part No Numéro de piece	Stück Quantity Nombre	Benennung Description Désignation
1	7.512.010.000E	1	Scheinwerfer kpl. *links Bosch, left*
1.1	7.512.011.000E	1	Scheinwerfer kpl. *rechts Bosch, right*
1.2	7.512.012.000E	1	Scheinwerfer kpl. *links Bosch Rechtslenkung i)*
1.3	7.512.013.000E	1	Scheinwerfer kpl. *rechts Bosch Rechtslenkung i)*
1.4	7.512.117.000E	1	Scheinwerfer kpl. *links Hella, left*
1.5	7.512.116.000E	1	Scheinwerfer kpl. *rechts Hella right*
3	7.512.010.004	1	Streuscheibe *links Bosch, left*
3.1	7.512.011.004	1	Streuscheibe *rechts Bosch, right*
3.2	7.512.012.004	1	Streuscheibe *links Bosch Rechtslenkung i)*
3.3	7.512.013.004	1	Streuscheibe *rechts Bosch Rechtslenkung i)*
3.4	7.512.117.004	1	Streuscheibe *links Hella, left*
3.5	7.512.116.004	1	Streuscheibe *rechts Hella, right*
4	7.512.010.007	2	Gummidichtung *Bosch*
4.1	7.512.116.007	2	Gummidichtung *Hella*
5	7.512.010.003	1	Reflektor *links Bosch, left*
5.1	7.512.011.003	1	Reflektor *rechts Bosch, right*
5.2	7.512.117.003	1	Reflektor *links Hella, left*
5.3	7.512.116.003	1	Reflektor *rechts Hella, right*
6	7.512.010.017	2	Dichtung *Bosch*
6.1	7.512.116.017	2	Dichtung *Hella*
7	7.512.117.014	2	Lampenhalter
8	7.512.007.010	2	Kabelanschluß
9	7.584.067.000	2	Glühlampe HL 24V 4W
10	7.586.193.000	2	Bilux-AS-Lampe A 24V 55/50W *weiß, white*
10.1	7.586.193.002	2	Bilux-AS-Lampe A 24V 55/50W *gelb Frankreich, yellow France*
11	113-67.31.253-01C	2	Chrom-Abdeckrahmen
12	113-41.00.112-01	2	Lasche
13	113-67.31.255-01	2	Distanzstück

i) righthand steering

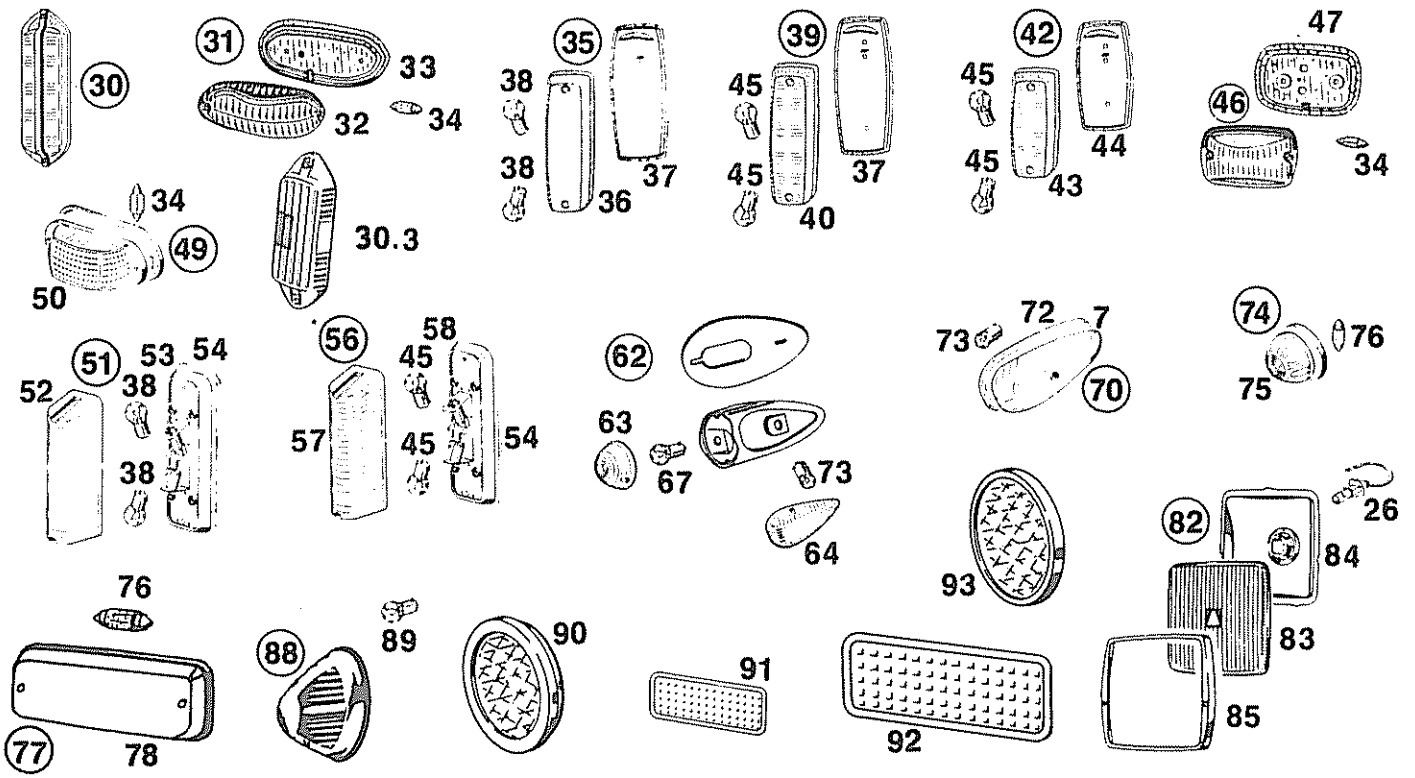

Pos. Item. Pos.	Teil-Nummer Spare part No. Numéro de piece	Stück Quantity Nombre	Benennung Description Désignation
16	7.513.106.000E	2	Nebelscheinwerfer kpl. *weiß bis 10.1968 ,white to*
17	7.513.106.003	2	Reflektor *mit Streuscheibe weiß 1)*
17.1	7.513.106.103	2	Reflektor *mit Streuscheibe gelb Frankreich 2)*
18	7.513.106.004	2	Streuscheibe *weiß. white*
19	7.513.106.007	2	Gummidichtung
20	7.513.106.011	2	Isolierhülse
21	7.586.201.000E	2	Halogen-Glühlampe 24V 70W
23	7.513.108.000E	2	Nebelscheinwerfer kpl. *weiß ab 10.1968 ,white upwards*
23.1	7.513.109.000E	2	Nebelscheinwerfer kpl. *gelb Frankreich ,yellow France*
24	7.513.108.005	2	Glashaltering
25	7.513.108.006	2	Reflektor *mit Streuscheibe weiß 1)*
25.1	7.513.109.006	2	Reflektor *mit Streuscheibe gelb Frankreich 2)*
26	7.586.202.000E	2	Halogen-Glühlampe 24V 70W
30	7.521.301.000	2	Doppelblinkleuchte *rot/weiß Frankreich bis Mitte 74*
30.1	7.581.164.000	4	Glühlampe RL 24V 21W/BA 15s DIN 72 601 *3)*
30.2	7.583.061.000	2	Soffittenlampe L 24V 5W/SV 8.5-8 DIN 72601
30.3	7.521.129.000E	2	Doppelblinkleuchte *orange Frankreich ab Mitte 74 4)*
30.4	7.581.164.000	4	Glühlampe RL 24V 21W/BA 15s DIN 72 601
30.5	7.583.061.000	2	Soffittenlampe L 24V 5W/SV 8.5-8 DIN 72 601
31	7.521.116.000	1	Blinkleuchte kpl. *links) Dänemark left) Danemark*
31.1	7.521.115.000	1	Blinkleuchte kpl. *rechts) right)*
32	7.521.115.004	2	Lichtscheibe
33	7.521.115.017	2	Gummiunterlage
34	7.583.065.000	2	Soffittenlampe K 24V 20W
35	7.521.118.000E	2	Blinkleuchte kpl. *Serie bis Fahrzeug-Nr. siehe*
36	7.521.118.004	2	Lichtscheibe *rotes Blatt 24-A 5)*
37	7.521.118.017	2	Gummiunterlage
38	7.581.069.000	2	Glühlampe R 24V 18W
39	7.521.121.000E	1	Blinkleuchte kpl. *links* 181x66x63 *Serie ab Fahrzeug-Nr. siehe rotes Blatt*
39.1	7.521.120.000E	1	Blinkleuchte kpl. *rechts 24-A*
40	7.521.121.004	1	Lichtscheibe *links , left*
40.1	7.521.120.004	1	Lichtscheibe *rechts. right*

223-744-3-2

1) with dispersion lens white
2) with dispersion lens yellow France
3) red/white France to middle 74
4) orange France upwards middle 74
5) to vehicle no. look red page
6) from vehicle no. look red page

Pos. Item. Pos.	Teil-Nummer Spare part No. Numéro de piece	Stück Quantity Nombre	Benennung Description Désignation
42	7.521.122.000E	1	Blinkleuchte kpl. *links* 146x66x48 *left* *ab Fahrzeug-Nr. siehe rotes Blatt*
42.1	7.521.123.000E	1	Blinkleuchte kpl. *rechts, right* *24-A 1)*
43	7.521.122.004	1	Lichtscheibe *links, left*
43.1	7.521.123.004	1	Lichtscheibe *rechts, right*
44	7.521.122.017	2	Unterlage
45	7.581.164.000E	2	Glühlampe RL 24V 21W
46	7.521.203.000	2	Blinkleuchte kpl. *Schweden, Österreich ersetzt*
47	7.521.203.017	2	Gummiunterlage *durch Pos. 49*
48	7.521.203.002	2	Glas mit Chromrahmen *Sweden, Austria substituded*
48.1	7.521.203.004	2	Glas ohne Chromrahmen *by Pos. 49*
49	7.521.125.000E	2	Blinkleuchte kpl. *Schweden, Österreich*
50	7.521.125.004	2	Lichtscheibe *Sweden, Austria*
51	7.521.119.000E	2	Doppelblinkleuchte kpl. *S130S*
52	7.521.119.004	2	Lichtscheibe *bis Fahrzeug-Nr. siehe*
53	7.521.119.017	2	Grundplatte *rotes Blatt 24-A 2)*
54		2	PVC-Unterlage
56	7.521.126.000E	1	Doppelblinkleuchte kpl. *links S130S*
56.1	7.521.127.000E	1	Doppelblinkleuchte kpl. *rechts ab Fahrz.-Nr. s.*
57	7.521.126.004	1	Lichtscheibe *links rotes Blatt 24-A*
57.1	7.521.127.004	1	Lichtscheibe *rechts* *1)*
58		2	Grundplatte
62	7.521.128.000E	2	Blinkleuchte kpl. *Italien Italy*
63	7.521.128.004	2	Lichtscheibe *vorn weiß front white*
64	7.521.128.104	2	Lichtscheibe *seitlich gelb lateral yellow*
67	7.582.363.000	2	Glühlampe 24V 21/5W
70	7.534.113.000E	2	Begrenzungsleuchte kpl.
71	7.534.113.004	2	Lichtscheibe *weiß white*
72	7.534.113.017	2	Gummiunterlage
73	7.581.061.000	2	Glühlampe G 24V 5W
74	7.534.116.000E	2	Begrenzungsleuchte kpl. *S130S, SG180, S140ES*
75	7.534.116.004	2	Lichtscheibe *weiß white*
76	7.583.061.000	2	Soffittenlampe L 24V 5W
77	7.534.118.000E	2	Begrenzungsleuchte kpl. *Schweden Sweden*
78	7.534.118.004	2	Lichtscheibe
82	7.512.302.000E	2	Halogen-Fernscheinwerfer kpl. *weiß*
82.1	7.512.305.000E	2	Halogen-Fernscheinwerfer kpl. *gelb Frankreich*
83	7.512.302.004	2	Streuscheibe *weiß white*
83.1	7.512.305.004	2	Streuscheibe *gelb Frankreich yellow France*
84	7.512.302.003	2	Reflektor
85	7.512.302.005	2	Glashalterrahmen
88	7.535.101.000	2	Parkleuchte kpl.
89	7.584.062.000	2	Glühlampe H 24V 2W
90	8.689.008.000	2	Rückstrahler *weiß* ø 80 *white*
91	8.689.021.000E	2	Rückstrahler *orange* 92x62 *orange*
92	8.689.004.000E	2	Rückstrahler *weiß* 275x70 *Italien*
93	8.689.005.000E	2	Rückstrahler *gelb* ø 90 *Italien*

1) from vehicle no. look red page
2) to vehicle no. look red page

Beleuchtung außen, hinten
Outside lighting, backboard
Eclairage extérieure, arriere

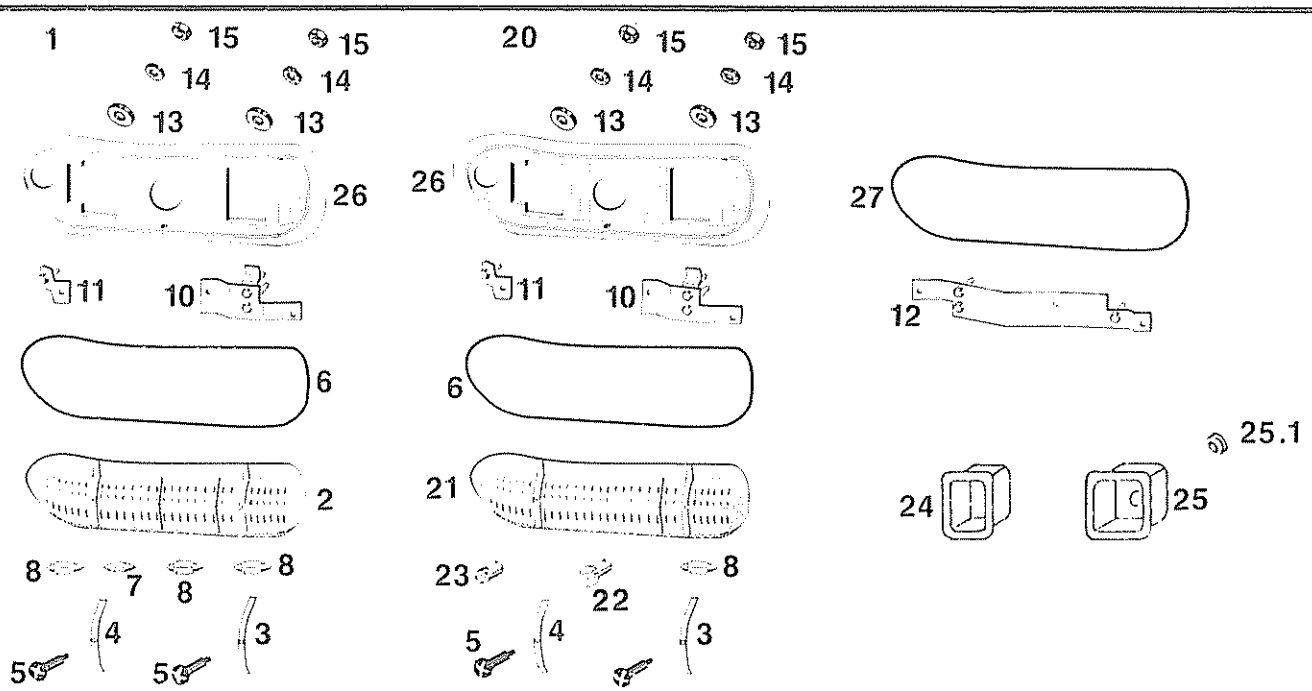

Pos. Item Pos.	Teil-Nummer Spare part No Numéro de piece	Stück Quantity Nombre	Benennung Description Désignation	
1	7.526.305.000E	2	Schlußleuchte kpl.	1)
1.1	7.526.308.000E	2	Schlußleuchte kpl. Frankreich. France	1)
2	7.526.305.004	2	Lichtscheibe	1)
2.1	7.526.308.004	2	Lichtscheibe Frankreich. France	1)
3	7.526.310.020	2	Ziersteg innen	
4	7.526.310.019	2	Ziersteg außen	
5	7.526.310.021	4	Linsenkopfschraube	
6	7.526.305.006	2	Gummidichtung	
7	7.583.061.000	2	Soffittenlampe L 24V 5W	Schlußlicht 1) rear light, lampe arriere
8	7.583.065.000	6	Soffittenlampe K 24V 20W	
10	107-41.40.110-10D	1	Halter links)	
10.1	107-41.40.210-10D	1	Halter rechts) S80–S150 E,P, S130S, S140ES	
11	107-41.40.120-10E	2	Halter)	
12	107-41.40.310-01C	2	Halter S100H –S150H	
13	0.200.126.004	6	Scheibe, 6,4x20x1	
14	0.206.798.005	6	Fächerscheibe A 6,4 DIN 6798	
15	0.200.934.004	6	Skt.-Mutter M 6 DIN 934-8	
20	7.526.310.000	2	Schlußleuchte kpl.	2)
20.1	7.526.311.000	2	Schlußleuchte kpl. Frankreich, France	2)
21	7.526.310.004	2	Lichtscheibe	2)
21.1	7.526.311.004	2	Lichtscheibe Frankreich, France	2)
22	7.581.167.000	2	Glühlampe SL 24V 21/5 W Brems-Schlußlicht, stop and tail light, lampe fen	2)
23	7.581.164.000	2	Glühlampe RL 24V 21W Blinklicht, blinker flash, light, fen	2) arrière et stop
a 24	107-41.40.213-09D	2	Abdeckkappe 65x45 2) ou signal clignokant	
a 25	107-41.40.212-09D	2	Abdeckkappe 65x65 2)	
a 25.1	4.721.052.000F	2	Gummitülle 2)	
26	7.526.305.117B	1	Gummiunterlage links) S 80-S150, E,P S130S, S140ES	left, gauche
26.1	7.526.305.017B	1	Gummiunterlage rechts)	right droit
27	4.611.191.000	2	Gummiprofil S100H-S150H	

1) bis Fahrzeug-Nr. siehe rotes Blatt 24-A, off to vehicle no look page 24-A. jusqu'à no. du vehicule regard rouge page 24-A
2) ab Fahrzeug-Nr. siehe rotes Blatt 24-A . upwards vehicle no. look page 24-A, à partir de no. du véhicule regard rouge page 24-A

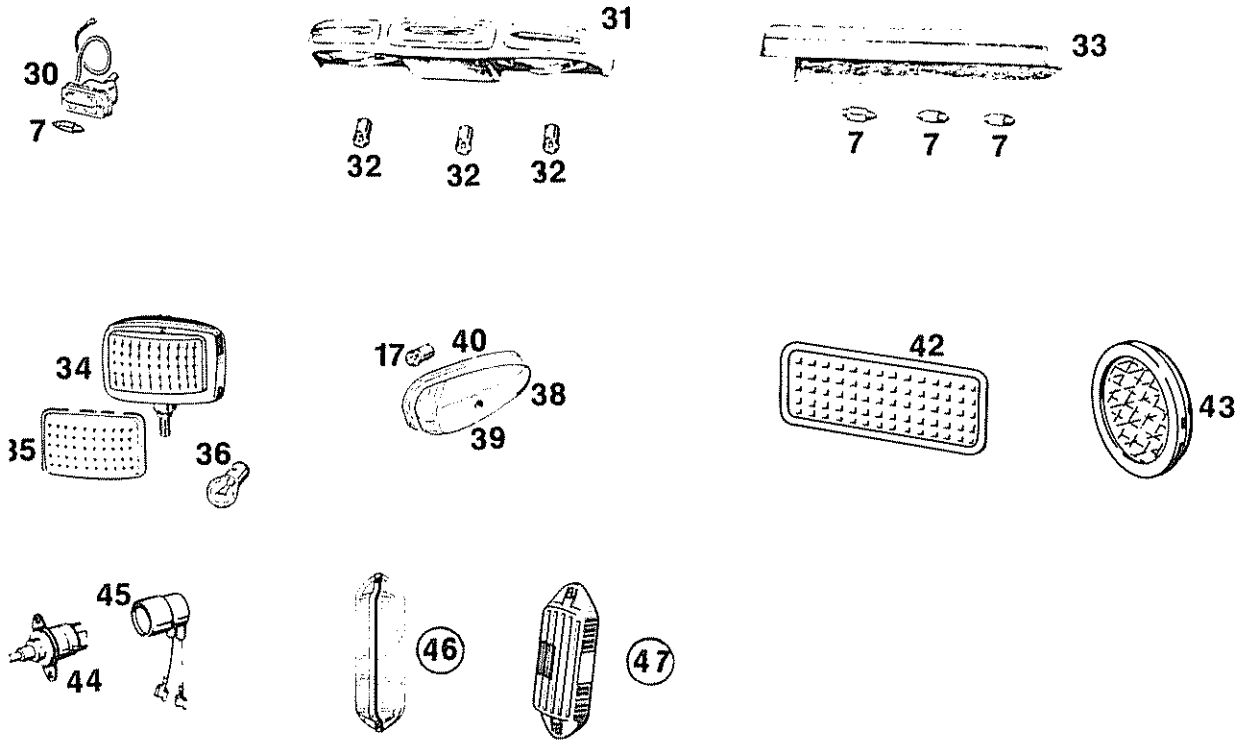

Pos. Item. Pos.	Teil-Nummer Spare part No. Numéro de piece	Stück Quantity Nombre	Benennung Description Désignation
30	7.544.303.000E	3	Kennzeichenleuchte
31	7.544.104.000	1	Kennzeichenleuchte Italien
32	7.581.061.000	3	Glühlampe G 24V 5W
33	7.544.109.000E	1	Kennzeichenleuchte am Skiträger at support-shi, a support-shi
34	7.526.107.000E	1	Nebelschlußleuchte kpl.
35	7.526.107.004	1	Lichtscheibe
36	7.582.003.000	1	Glühlampe D 24V 35W BA 20S
38	7.534.114.000E	2	Begrenzungsleuchte kpl. rot
39	7.534.114.004	2	Lichtscheibe
40	7.534.113.017	2	Gummiunterlage für gewölbte Anbaufläche, for arched mannted area , pour arqué
40.1	7.534.114.017	2	Gummiunterlage für gerade Anbaufläche, for straight mannited, terre en saillie area, pour droit terre en saillie
42	8.689.003.000E	2	Rückstrahler rot 132x42 Export
a 42.1	8.689.017.000E	2	Rückstrahler rot 132x42 Serie
43	8.689.021.000E	2	Rückstrahler rot ø 80
44	7.315.006.000E	1	Schalter für Rückfahrleuchte, for baduiug light, pour phare de veuil
45	7.315.006.001E	1	Stecker
46	7.521.301.000	2	Doppelblinkleuchte rot/weiß Frankreich bis Mitte 74 , rouge blanc France jusqu'à milieu 74
46.1	7.581.164.000	4	Glühlampe RL 24V 21W/BA 15s DIN 72 601
46.2	7.583.061.000	2	Soffittenlampe L 24V 5W/SV 8.5-8
47	7.521.129.000E	2	Doppelblinkleuchte orange Frankreich ab Mitte 74 orange France à partir de milieu 74
47.1	7.581.164.000	4	Glühlampe RL 24 V 21W/BA 15s DIN 72 601
47.2	7.583.061.000	2	Soffittenlampe L 24V 5W/SV 8,5-8
49	7.526.111.000E	1	Nebelschlußleuchte kpl. Frankreich, France
a 50	7.526.111.004	1	Lichtscheibe
a 51	7.581.164.000	1	Glühlampe RL 24V 21W/Ba 15 s

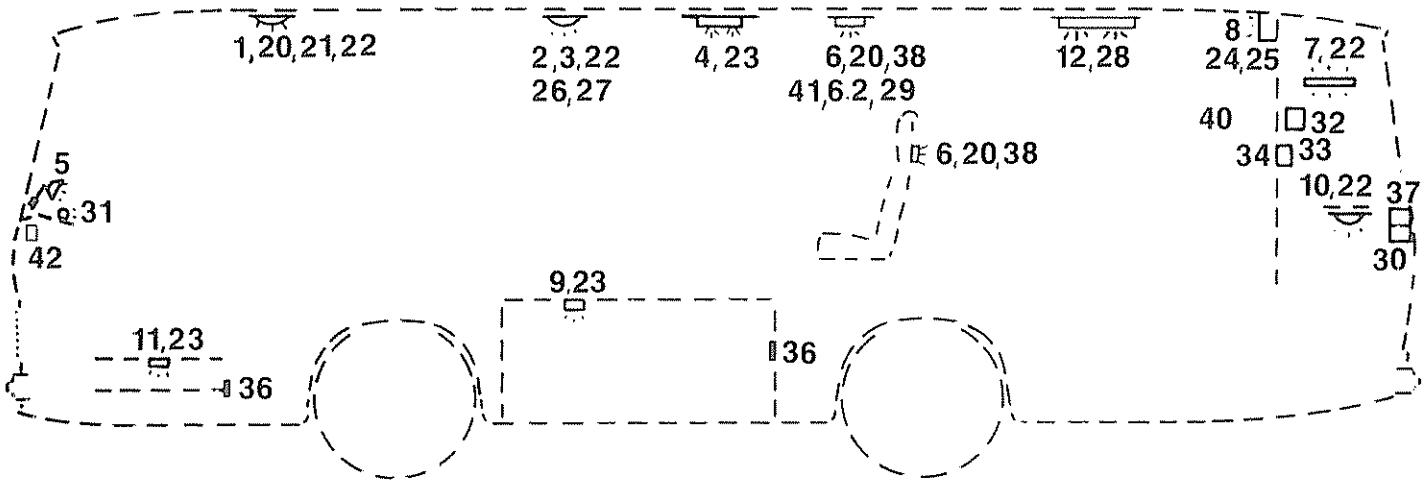

Pos Item Pos	Teil-Nummer Spare part No Numéro de pièce	Stück Quantity Nombre	Benennung Description Désignation	Bemerkungen Remarks Observations
1	7.551.033.000E	1	Deckenleuchte kpl.	*Serie*
1.1	7.551.033.004	1	Lichtscheibe	
2	7.551.034.000E	1	Deckenleuchte kpl.	*1)*
3	7.551.029.000	1	Deckenleuchte kpl.	*blendfrei*
3.1	7.551.029.004	1	Lichtscheibe	
3.2	7.551.029.005	1	Blendschirm	
4	7.551.035.000E	1	Deckenleuchte kpl.	*320 mm lang*
4.1	7.551.035.004	1	Lichtscheibe	
5	7.556.005.000	1	Leseleuchte kpl.	*Teleskopleuchte*
6	107-44.48.110-01D	1	Leseleuchte	
6.1	107-44.48.120-01D	1	Leseleuchte	*mit Druckschalter*
(6.2	7.556.006.000	2	Leuchtlinse	
a(6.3	7.556.006.007	2	Dichtung	
(6.4	7.311.036.000E		Druckknopfschalter	
7	7.552.006.000	1	Säulenleuchte kpl.	*Toilette*
7.1	7.552.006.004	1	Lichtscheibe	
8	7.552.007.000E	1	Orientierungs- u. Besetztleuchte	*Toilette*
9	7.558.001.000	1	Kofferraumleuchte kpl.	
9.1	7.558.001.004	1	Lichtscheibe	
9.2	7.558.001.007	1	Dichtung	
10	7.551.032.000E	1	Motorraumleuchte kpl.	
10.1	7.551.032.004	1	Lichtscheibe	
11	7.554.001.000D	1	Einstiegleuchte kpl.	
11.1	7.554.001.004	1	Lichtscheibe	
12	7.553.001.200E	1	Transistor-Leuchte kpl.	*750 mm lang*
12.1	7.553.001.204	1	Lichtscheibe	

1) Nachtbeleuchtung

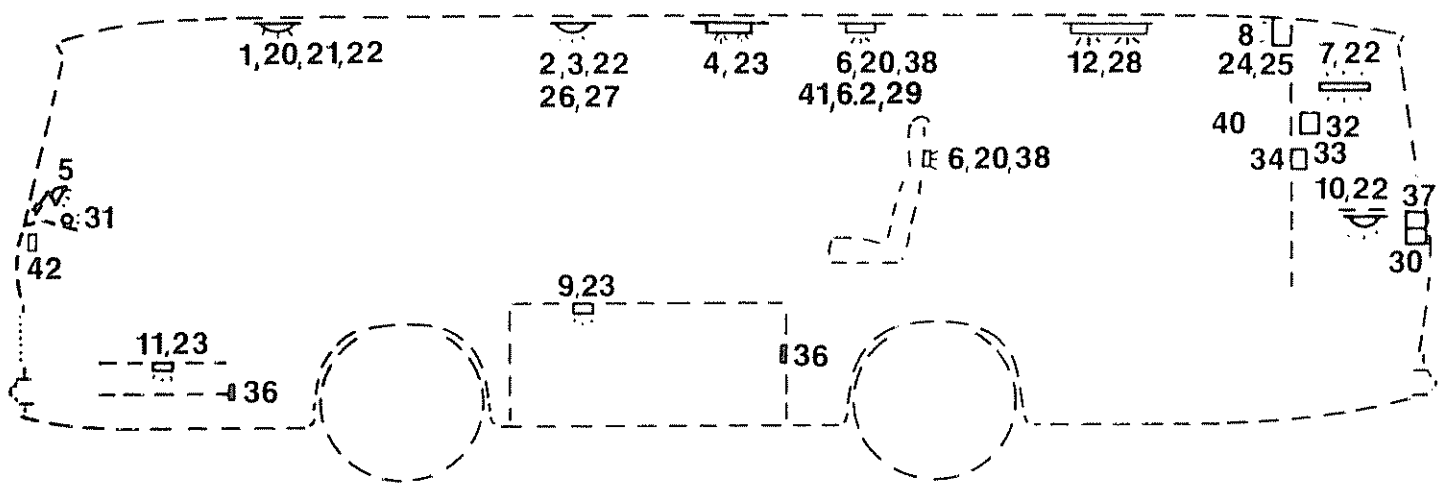

Pos. Item Pos	Teil-Nummer Spare part No. Numéro de pièce	Stück Quantity Nombre	Benennung Description Désignation	Bemerkungen Remarks Observations
20	7.581.061.000		Glühlampe G 24V 5W/Ba 15s	*weiß*
21	7.581.061.100E		Glühlampe G 24V 5W/Ba 15s	*blau* 1)
22	7.581.069.000		Glühlampe R 24V 18W/Ba 15s	*weiß*
23	7.583.061.000		Soffittenlampe L24V 5W	*weiß*
24	7.583.061.100		Soffittenlampe L24V 5W	*blau*
25	7.583.061.200		Soffittenlampe L24V 5W	*rot*
26	7.584.067.000		Glühlampe HL24V 4W/Ba 9s	*weiß*
27	7.584.067.100		Glühlampe HL24V 4W/Ba 9s	*blau*
28	7.585.002.000		Leuchtstoffröhre 220V 20W	
29	7.584.062.000		Glühlampe H 24V 2W/Ba 9s	*weiß*
30	7.235.001.000	1	Steckdose *2-polig*	
31	7.235.006.000	1	Steckdose *1-polig*	
32	7.235.026.000E	1	Steckdose *Einbau weiß rasieren*	
32.1	7.235.005.000	1	Steckdose *Schuko Einbau weiß rasieren*	
33	116-41.21.101-47E	2	Plexiglas-Unterlage	
34	7.331.022.000E	1	Wippschalter *Einbau weiß*	
34.1	7.331.067.000E	1	Wippschalter *Aufbau weiß*	
36	7.315.103.000E	2	Trittbrettschalter	
37	7.312.001.000	1	Zugschalter *elfenbein*	
37.1	7.312.001.001	1	Zugschalter *schwarz*	
38	7.311.036.000E	1	Druckschalter *Einbau*	
40	7.781.004.100	1	Vorschaltgerät *mit Steckdose rasieren*	
a 40.1	7.781.005.000E	1	Vorschaltgerät *Einbau rasieren*	
(41	107-42.21.150-16D	1	Leseleuchte u. Rufanlage kpl. *bei Deckenkanälen*	
(41.1	107-44.61.000-25D	1	Leselampensockel	
(41.2	7.556.006.000	2	Leuchtlinse	
(41.3	7.581.061.000	2	Glühlampe G 24V 5W/Ba 15s	
(41.4	7.311.036.000E	2	Druckknopfschalter	
(41.5	7.558.009.000E	1	Signalleuchte *rot*	
(41.6	7.584.062.000	1	Glühlampe H 24V 2W / Ba 9s	
(41.7	7.311.043.000E	1	Drucktaste *für 2 Stromkreise (Rufanlage)*	
(41.8	7.311.042.000E	1	Drucktaste *mit Ruhekontakt (Löschtaste)*	
(41.9	7.375.112.000E	1	Kleinrelais	
(41.10	7.375.112.001E	1	Sockel *für Kleinrelais*	
(42	7.711.254.000	1	Summer 24V *Raufanlage*	

103-742-2-2

1) Nachtbeleuchtung

Schalttafel (Motorraum + Luftfilterraum) *Europa-Reglement* **1)**
Electric control board (engine compartment + airfilter room) battery
Tableau de distribution (compartiment au moteur + Espace de filtre à air) batterie

24-05.7

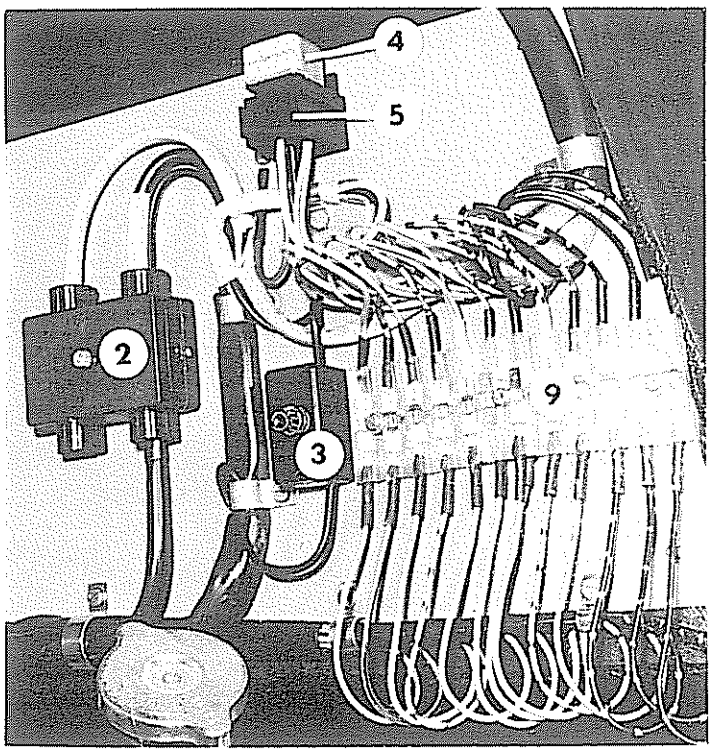

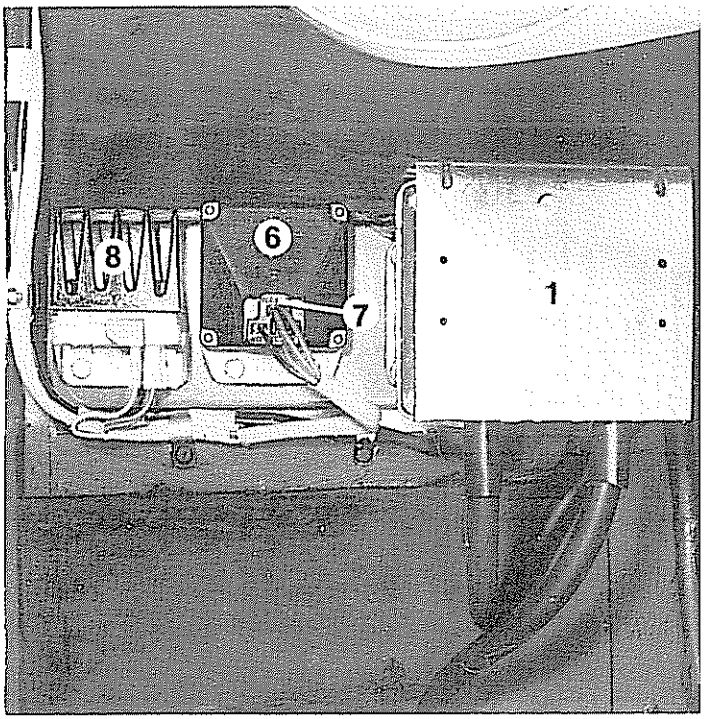

Pos Item Pos	Teil-Nummer Spare part No Numéro de pièce	Stück Quantity Nombre	Benennung Description Désignation	Bemerkungen Remarks Observations
1	7.341.102.000E	1	Batterie Hauptschalter	
1.1	7.471.041.000	2	Batterie 12V 105Ah	*S100-S150, S100A-S120A*
1.2	119-41.40.103-01	1	Abstandsleiste	*S100-S150, S100A-S120A*
1.3	7.471.042.000	2	Batterie 12V 135Ah	*Sonderausführung*
1.4	7.471.141.003	2	Batterie 12V 88Ah	*S80*
1.6	7.226.001.000	2	Batterieklemme +	
1.7	7.226.002.000	2	Batterieklemme -	
1.8	7.431.000.001	1	Schutzkappe	*für Anlasser*
1.9	7.431.000.003	4	Schutzkappe	*für Lichtmaschine*
2	7.253.015.000E	1	Sicherungsdose	2x50A
3	7.253.001.000	1	Sicherungsdose	*1polig Ladekontrolle*
4	7.375.111.000E	1	Kleinrelais	*Anlaßsperre*
5	7.375.112.001E	1	Sockel	*für Kleinrelais*
6	7.423.008.000E	1	Regler	*Lichtmaschine*
7	7.235.021.000E	1	Flachsteckdose	*für Regler*
7.1	0.023.706.001	4	Flachsteckhülse	
8	7.423.015.000E	1	Oberspannungsschutzgerät	
9	0.025.030.001	1	Elastik-Klemmleiste	*12polig*

1) Fahrzeug-Nr. siehe rotes Blatt 24-A

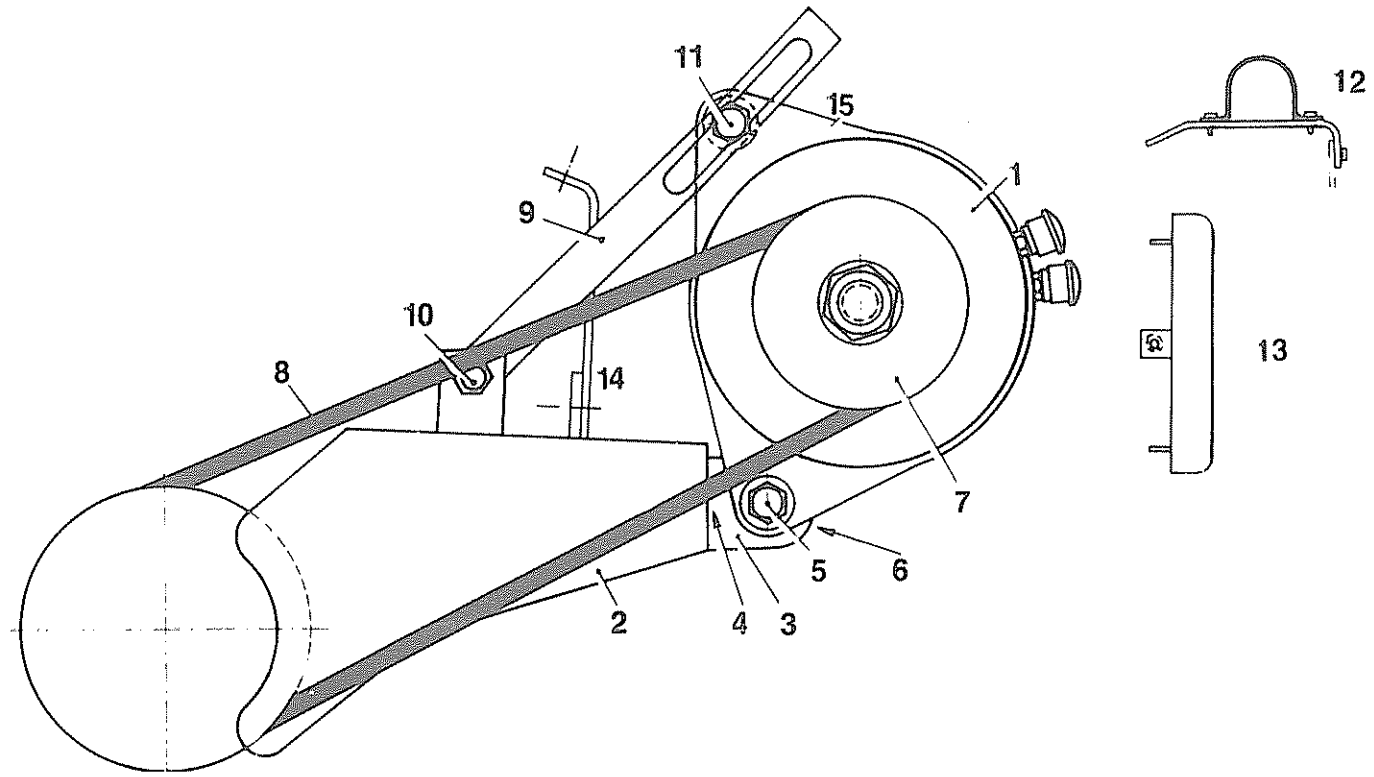

Pos. Item. Pos.	Teil-Nummer Spare part No. Numéro de piece	Stück Quantity Nombre	Benennung Description Désignation		
	105-32.10.000-05B		Einbau der Drehstromlichtmaschine		
1	7.421.306.000E	1	Drehstromlichtmaschine 1680 W		
1.1	7.423.008.000E	1	Regler		
2	105-32.10.110-05C	1	Befestigungskonsole		
3	105-32.10.120-05D	1	Aufnahme		
4	0.200.933.058	2	Skt.-Schraube	M 12x30	DIN 933-8.8
4.1	0.200.127.008	2	Federring	B 12	DIN 127
4.2	0.200.934.015	2	Skt.-Mutter	M 12	DIN 934-8
5	0.200.933.062	1	Skt.-Schraube	M 12x40	DIN 933-8.8
5.1	0.200.127.008	1	Federring	B 12	DIN 127
6	0.200.933.060	1	Skt.-Schraube	M 12x35	DIN 933-8.8
6.1	0.200.127.008	1	Federring	B 12	DIN 127
7	119-32.10.105-02E	1	Riemenscheibe		
8	*siehe 01-19.4*	1	Keilriemen		
9	105-32.10.211-01E	1	Spannbügel		
10	0.200.933.058	1	Skt.-Schraube	M 12x30	DIN 933-8.8
11	0.200.933.062	1	Skt.-Schraube	M 12x40	DIN 933-8.8
11.1	0.200.125.012	2	Scheibe	13	DIN 125-St
11.2	0.200.127.008	2	Federring	B 12	DIN 127
11.3	0.200.934.015	2	Skt.-Mutter	M 12	DIN 934-8
12	105-32.10.112-02E	1	Halter		
12.1	0.372.573.007	1	Befestigungsschelle	1x18	DIN 72573
12.2	0.200.084.014	2	Zyl.-Schraube	AM 5x10	DIN 84-4.8
12.3	0.200.127.003	2	Federring	B 5	DIN 127
12.4	0.200.125.003	2	Scheibe	5,3	DIN 125
13	7.421.312.015E	1	Schutzdeckel		
13.1	0.200.094.014	2	Zyl.-Schraube	AM 5x10	DIN 84-4.8
14	105-32.10.131-05E	1	Halter		
14.1	0.200.933.012	1	Skt.-Schraube	M 6x16	DIN 933-8.8
14.2	0.200.125.004	1	Scheibe	6,4	DIN 125
14.3	0.200.934.004	1	Skt.-Mutter	M 6	DIN 934-8
15	7.421.306.016E	1	Antriebsflansch		
15.1	7.421.306.017E	1	Dichtung		

Scheibenwischer - *Schmetterlingsschlag S7-S150*
Windscreen wiper
Essui-glace

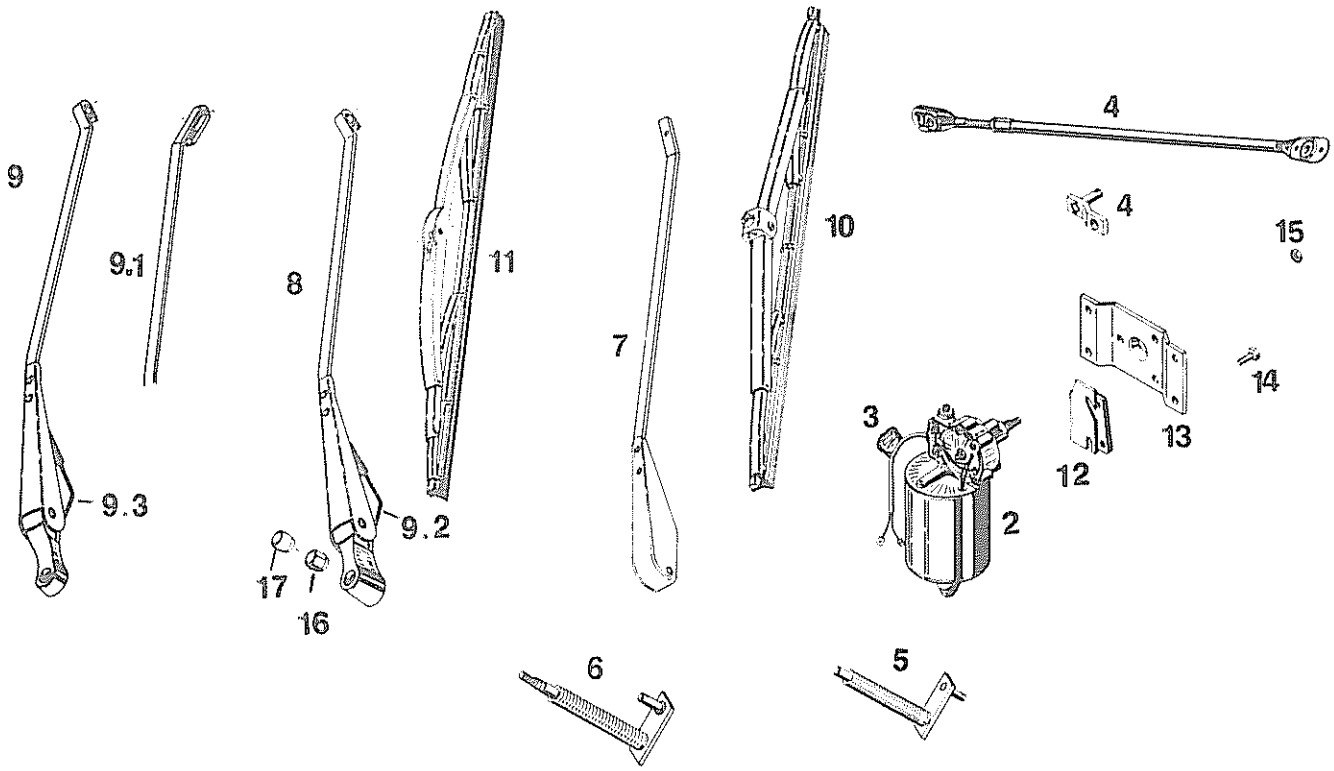

Pos. Item Pos	Teil-Nummer Spare part No Numéro de pièce	Stück Quantity Nombre	Benennung Description Désignation	Bemerkungen Remarks Observations
1	7.731.108.000E	1	Scheibenwischer kpl. *S7*	
1.1	7.731.110.100E	1	Scheibenwischer kpl. *S100-S150*	
1.2	7.731.111.100E	1	Scheibenwischer kpl. *S80,S100A-S120A*	
a 1.3	7.731.112.000E	1	Scheibenwischer kpl. *zweistufig-Schweden*	
2	7.731.108.101	1	Motor *24 Volt*	
a 2.1	7.731.112.101	1	Motor *24 Volt zweistufig-Schweden*	
3	7.261.019.000E	1	Varistor	
4	7.731.109.001	1	Gestänge kpl. *S7*	
4.1	7.731.110.102	1	Gestänge kpl. *S80-S150*	
b 4.2	7.731.110.120	1	Kurbelplatte *mit Linksgewinde*	
b 4.3	7.731.110.121	1	Kurbelplatte *mit Rechtsgewinde*	
5	7.731.102.102	1	Wischlager kpl.*S7*	
6	7.731.111.103	1	Wischlager kpl.*S80,S100A-S120A*	
6.1	7.731.110.103	1	Wischlager kpl.*S100-S150*	
7	7.731.108.004	1	Wischarm *links S7*	
7.1	7.731.108.005	1	Wischarm *rechts S7*	
8	7.731.110.104	1	Wischarm *links S80-S150 Ersatz Pos. 9*	
8.1	7.731.110.105	1	Wischarm *rechts S80-S150 Ersatz Pos. 9.1*	
9	7.731.110.118	1	Wischarm *links S80-S150*	
9.1	7.731.110.119	1	Wischarm *rechts S80-S150*	
(9.2	7.731.110.116	1	Feder *zu Pos. 8,8.1*	
a(9.3		1	Feder *zu Pos. 9,9.1*	
(9.4		1	Federbügel	
10	7.731.108.006	1	Wischblatt *S7*	
a 10.1	7.731.108.011	1	Wischergummi *S7 450 mm*	
11	7.731.110.106	1	Wischblatt *S80-S150*	
a 11.1	7.731.110.111	1	Wischergummi *S80-S150 500 mm*	
12	113-41.00.510-02E	1	Zwischenstück	
13	107-41.00.511-01E	1	Lagerplatte	
14	0.200.933.011	4	Skt.-Schraube M 6x12	DIN 933-8.8
15	0.200.934.004	4	Skt.-Mutter M 6	DIN 934-8
16	7.731.110.117	1	Hutmutter M 10	
a 17	7.731.111.107	1	Abdeckkappe	

Scheibenwaschanlage
Windscreen washer assy
Lave pare-brise

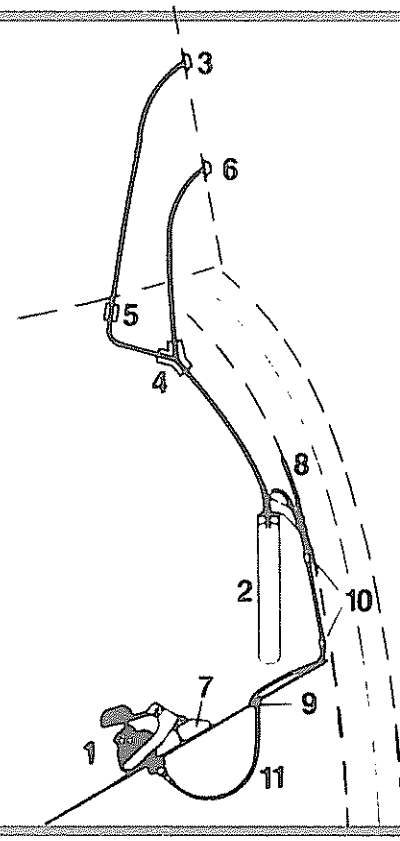

Pos. Item Pos	Teil-Nummer Spare part No Numéro de pièce	Stück Quantity Nombre	Benennung Description Désignation	Bemerkungen Remarks Observations
	107-41.21.300-64B		Waschanlage *mit Fußpumpe Einbau* kpl	
	107-41.21.400-64		Waschanlage *mit elektr. Pumpe Einbau* kpl	
	7.731.206.000E		Scheibenwaschanlage *mit elektr. Pumpe Pos.1a-5*	
1a	7.731.204.024	1	Hochdruckpumpe 24 V	
	7.731.205.000E		Scheibenwaschanlage *mit Fußpumpe Pos. 1-5*	
1	7.731.201.024	1	Fußpumpe *mit Schalter*	
2	7.731.203.012	1	Flüssigkeitsbehälter *2 l*	
	7.731.203.014	1	Halter *für Behälter*	
	7.731.203.013	1	Verschlußdeckel *mit Ventil und Schlauch*	
3	7.731.201.002	1	Doppeldüse *Metall*	
4	7.731.203.015	1	Y-Stück	
5	7.731.203.016	1	Rückschlagventil	
6	107-41.21.312-64E	1	Spritzdüse	
	107-41.21.311-64E	1	Zwischenstück	
7	116-41.21.106-02E	1	Stütze	
	0.207.971.012	1	Zylinderblechschraube B 3,9x13	DIN 7971
8	116-41.21.102-02E	1	Platte	
	0.100.660.067	2	Halbrundniet 5x12	DIN 660
9	4.721.001.000	2	Gummitülle ø 10	
10	0.172.571.004	5	Befestigungsschelle 1x8	DIN 72571
	0.207.971.013	5	Zyl.-Blechschraube B 3,9x16	DIN 7971
11	7.731.202.025	1	Plastikschlauch *3500 lang*	

Schalttafel *beim Fahrer, Europa-Reglement* 1)

Electric control baoard at driver's place

Tableau de distribution chez poste du chauffeur

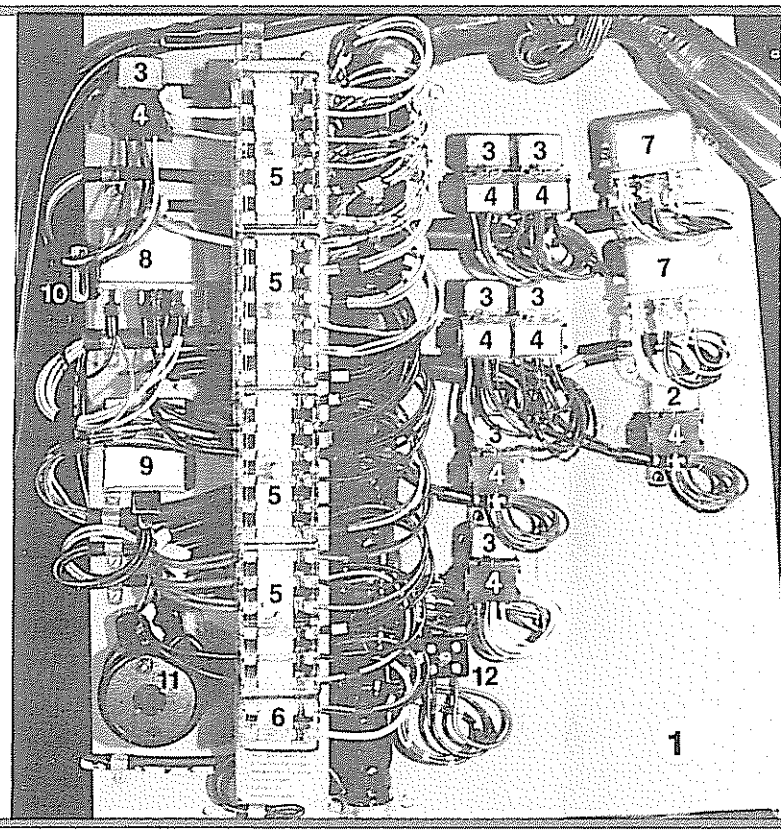

Pos Item Pos	Teil-Nummer Spare part No Numéro de pièce	Stück Quantity Nombre	Benennung Description Désignation	Bemerkungen Remarks Observations
1	107-41.30.110-01B		Schalttafelblech	
1.1	107-41.30.210-01B		Schalttafelblech	*Rechtslenkung*
2	7.375.111.000E	1	Kleinrelais	*Wechsler Nebelscheinwerfer*
3	7.375.112.000E	7	Kleinrelais	*Schliesser*
4	7.375.112.001E	8	Sockel	*für Kleinrelais*
5	7.253.006.000	4	Sicherungskasten	*6-polig*
6	7.253.002.000	1	Sicherungskasten	*2-polig*
7	7.375.106.000	2	Relais	
8	7.375.139.000	1	Relais	*Abblendlicht*
9	7.371.067.000E	1	Richtungs-Warnblinkgeber	*elektronisch*
a 9.1	7.371.069.000E	1	Richtungs-Warnblinkgeber	*Frankreich*
10	7.267.161.000	1	Entstörkondensator	
11	7.711.254.000	1	Summer 24V	
12	7.244.001.000	1	Kabelverbinder	*2-polig*

1) Fahrzeug-Nr. siehe rotes Blatt 24-A

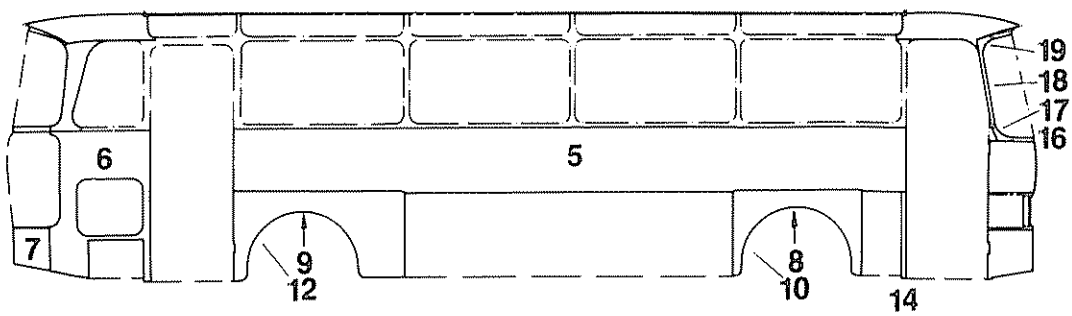

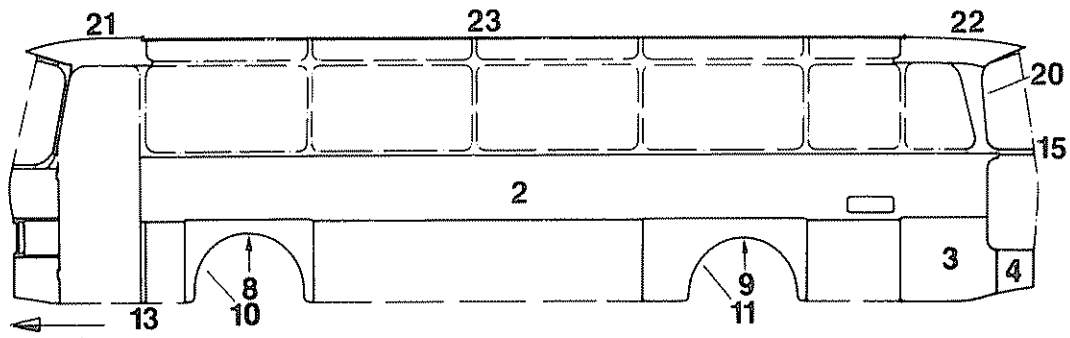

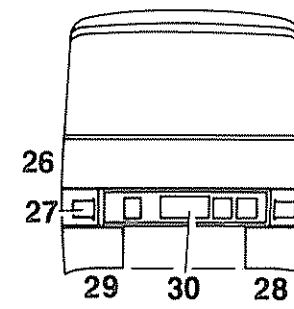

Pos Item Pos	Teil-Nummer Spare part No Numéro de pièce	Stück Quantity Nombre	Benennung Description Désignation	Bemerkungen Remarks Observations
1	107-61.50.000-01L		Außenbeblechung kpl. *S130H*	
1.1	107-61.50.000-08		Außenbeblechung kpl. *S140H*	
1.2	108-61.50.000-01B		Außenbeblechung kpl. *S150H*	
2	107-61.50.111-01B	1	Seitenwandverkleidung *links*	*1)*
2.1	107-61.50.111-08B	1	Seitenwandverkleidung	*2)*
2.2	108-61.50.111-01B	1	Seitenwandverkleidung	*3)*
3	107-61.50.117-01	1	Verkleidung	
4	107-61.50.119-01B	1	Verkleidung *4)*	
4.1	107-61.50.123-01B	1	Verkleidung *5)*	
5	107-61.50.113-01C	1	Seitenwandverkleidung *rechts*	*1)*
5.1	107-61.50.113-08	1	Seitenwandverkleidung	*2)*
5.2	108-61.50.113-01C	1	Seitenwandverkleidung	*3)*
6	107-61.50.115-01	1	Seitenwandverkleidung	
7	107-61.50.121-01B	1	Verkleidung *4)*	
7.1	107-61.50.124-01B	1	Verkleidung *5)*	
8	107-61.50.131-01B	2	Radausschnitt *vorn*	
9	107-61.50.133-01B	2	Radausschnitt *hinten*	*1)2)*
9.1	108-61.50.133-02B	2	Radausschnitt	*3)*
			Verkleidung *am Radausschnitt*	
10	107-61.50.141-01B	2	0,8x857x1330)	
11	107-61.50.143-01B	1	0,8x857x1970) *Nirosta-Blech*	*1)2)*
11.1	108-61.50.143-01L	1	0,8x857x2140) *X8Cr17 DIN 1541*	*3)*
12	107-61.50.144-01B	1	0,8x887x2000)	*1)2)*
12.1	108-61.50.144-01L	1	0,8x857x2170)	*3)*

1) S130H
2) S140H
3) S150H

4) bis Fahrzeug-Nr.
S130H 158 794
S140H 152 320
S150H 160 665

5) ab Fahrzeug-Nr.
S140H 152 321
S150H 160 666

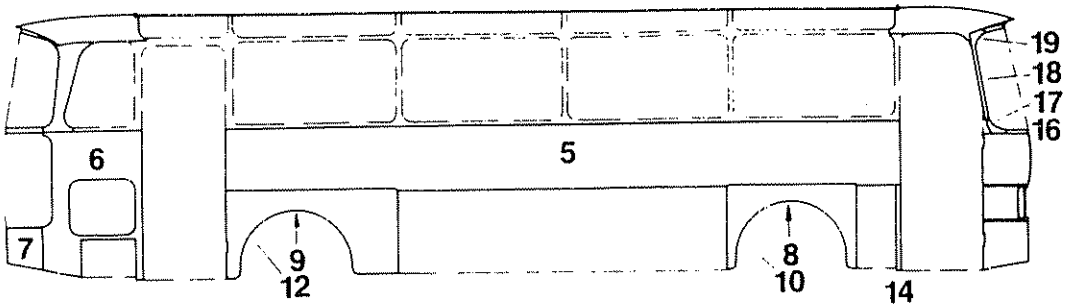

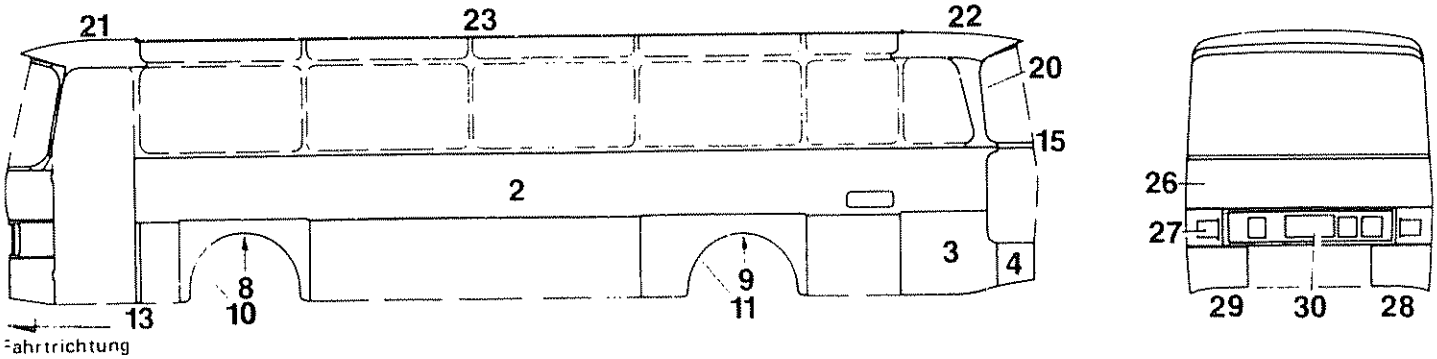

Pos. Item Pos	Teil-Nummer Spare part No. Numéro de pièce	Stück Quantity Nombre	Benennung Description Désignation	Bemerkungen Remarks Observations
15	107-61.50.179-01	1	Schiene	
16	107-61.50.171-01	1	Schiene	
17	113-61.50.175-01	2	Knotenblech	
18	113-61.50.173-01	2	Schiene	
19	113-61.50.177-03	2	Knotenblech	
20	107-61.50.127-01L	2	Platine *am Rückwandfenster*	
21	107-61.55.100-01	1	Kuppelbeblechung *vorn*	
22	107-61.55.200-01LG	1	Kuppelbeblechung *hinten*	
23	2.332.321.242E	4	Deckschiene	*Bitte Länge angeben*
23.1	0.207.973.056	218	Linsensenkblechschraube	B 3,9x16 DIN 7973
26	107-61.50.210-01G	1	Vorderwandbeblechung *Oberteil*	
26.1	107-61.50.230-01G	1	Vorderwandbeblechung *bei Parallel-Scheibenwischer*	
27	107-61.50.300-01B	2	Formteil *mit Scheinwerfertopf*	
28	107-61.50.510-01B	1	Vorderwandbeblechung *links*	
29	107-61.50.520-01B	1	Vorderwandbeblechung *rechts*	
30	107-61.53.000-01G	1	Vorderwandbeblechung *Mittelteil*	

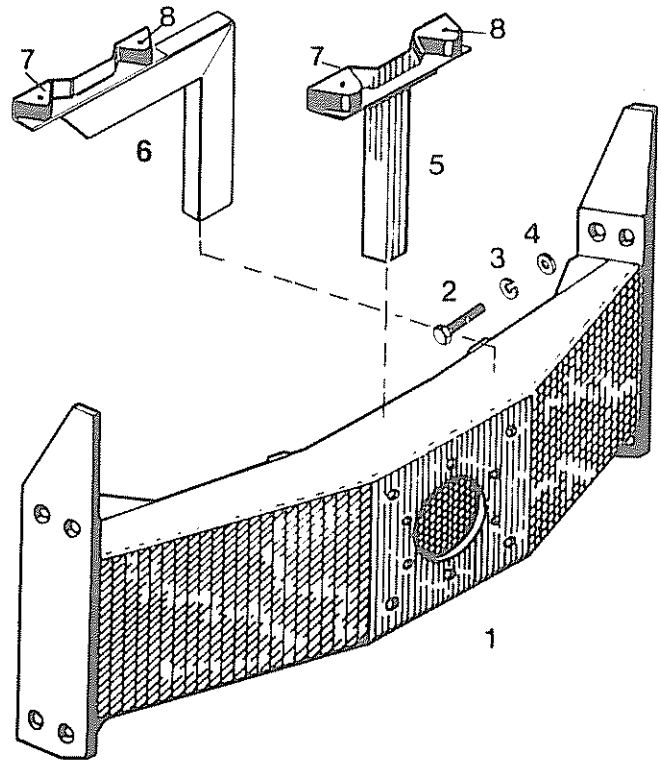

Pos. Item. Pos.	Teil-Nummer Spare part No. Numéro de piece	Stück Quantity Nombre	Benennung Description Désignation
1		1	Endquerträger Motor
1.1	113-50.11.100-01L		*S7*
1.2	113-50.11.100-02L		*S7, S80 551,552*
1.3	113-50.11.100-03L		*S7 Cummins-Motor*
1.4	104-50.11.100-01A		*S100-S150 561,562*
1.5	104-50.11.100-02A		*S100A-S120A 561,562*
1.6	107-50.11.100-01A		*S100-S150,S130K 523,524*
1.7	105-50.11.100-01A		*S100A-S120A 523,524*
1.8	107-50.11.100-02A		*S100-S150 Cummins-Motor*
1.9	105-50.11.100-02A		*S110,S120EP,S130S 561,562*
1.10	104-50.11.100-06A		*S110H Ghana*
1.11	104-50.11.100-04A		*S110H,S120H m. KFM-15-3 562*
1.12	107-50.11.100-03A		*S120-S150EP ,S140ES 523,524*
1.13	108-50.11.100-04A		*S120H-S150H,S150K m.KFM-LH-20-4 524*
1.14	129-51.53.100-11C		*S125*
			Blechverkleidung
1.16	113-50.11.200-01L		*S7,S80*
1.17	107-50.11.200-01A		*S100-S150,S130K*
1.18	104-50.11.200-02A		*S100A-S120A*
1.19	105-50.11.200-02A		*S110,S120E,P,S130S*
1.20	104-50.11.200-06		*S110H,Ghana*
1.21	104-50.11.200-04A		*S110H,S120H m. KFM-15-3*
			S120H-S150H,S150K m.KFM-LH-20-4
1.22	107-50.11.200-03A		*S130E ,S140ES*

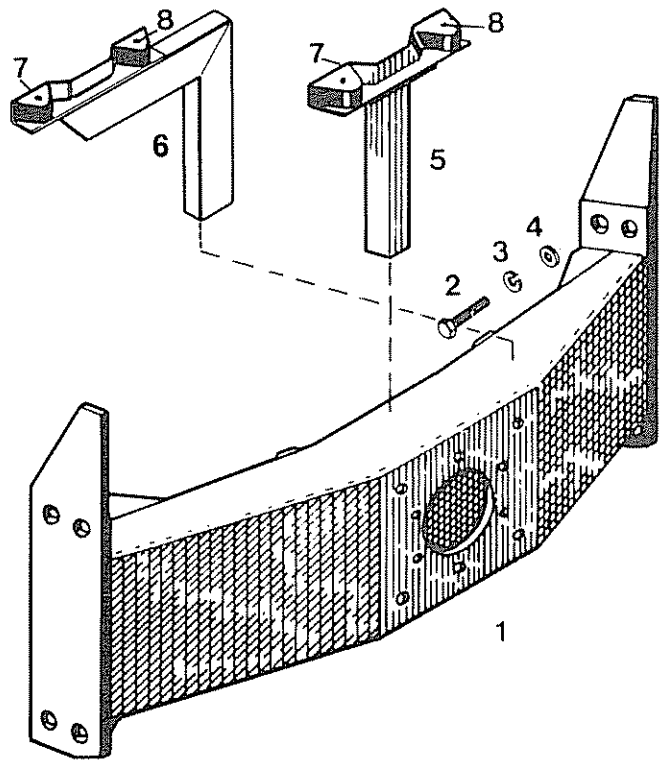

Pos. Iterm. Pos.	Teil-Nummer Spare part No Numéro de piece	Stück Quantity Nombre	Benennung Description Désignation
2	0.200.933.090		Skt.-Schraube M 16x40 DIN 933-8.8
3	0.200.127.010		Federring B 16 DIN 127
4	0.200.125.016		Scheibe 17 DIN 125
5		1	Anschlag *für Rückwandklappe, for rear wall flap*
5.1	113-30.11.140-01D		*S7, S80*
5.2	104-50.11.140-01D		*S100-S150, S100A-S120A, S110H Ghana*
5.3	107-50.11.140-03D		*S110, S120E, P, S130S, S130E, S140ES*
6			*S110H, S120H mit KFM-15-3*
			S120H-S150H, S150K mit KFM-LH-20-4
7	4.771.144.000		Türpuffer *15 dick, thick*
7.1	4.771.145.000		Türpuffer *18 dick, thick*
8	0.200.963.026		Senkschraube M 6x20 DIN 963-4.8

Anhängerkupplung
Trailer coupling
Attelage pour remorque

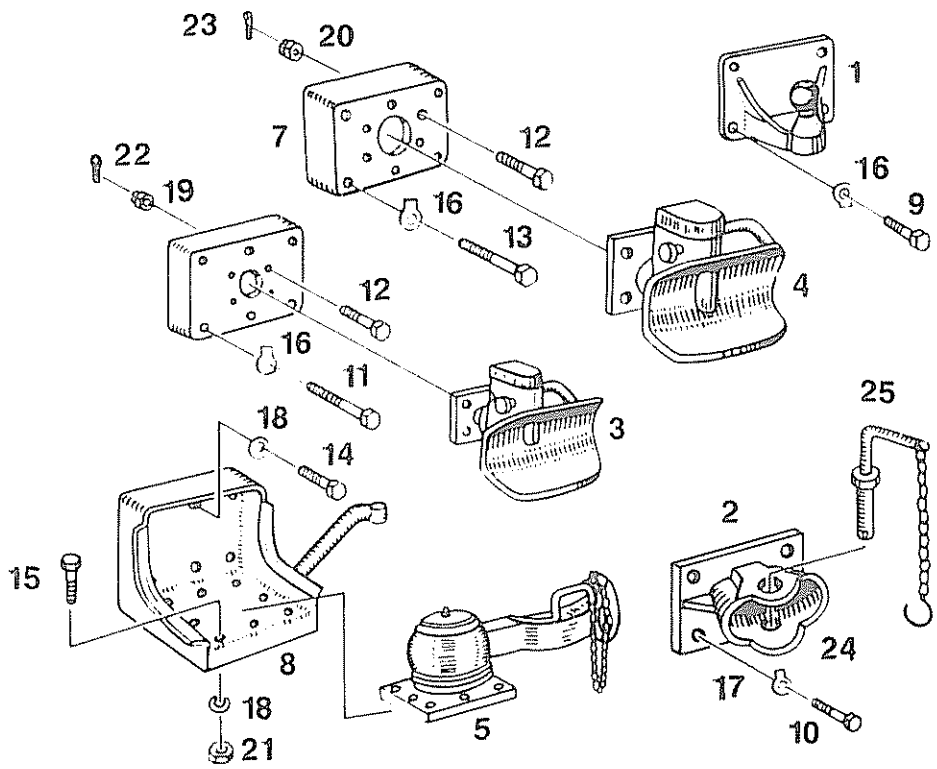

Pos. Item. Pos.	Teil-Nummer Spare part No Numéro de piece	Stück Quantity Nombre	Benennung Description Désignation	
1	116-48.20.100-03C		Kupplung - Kugelkopf	1,5 to
			Kupplung Rockinger	
2	8.481.001.000		SK 2	7 to
2.1	8.481.002.000		SK 3	7 to *1)*
2.2	8.481.003.000		SK 4	7 to *2)*
3	8.484.001.000		230	4,5 to
3.1	8.484.002.000		206 G 120	4 to *3)*
3.2	8.484.003.000		250 G 125	4 to *4)*
3.3	8.484.008.000		202 G 110	4 to *4)*
3.4	8.484.015.000		TK 220 Unimog	4 to
4	8.484.005.000		205 G 130	7 to *3)*
4.1	8.484.006.000		201 G 130	7 to *4)*
5	8.483.001.000E		Kugelgelenk-Flächenkupplung	7 to
6	116-48.40.100-01D	1	Anschraubplatte	
7	116-48.40.100-02D	1	Anschraubplatte	

1) bei S7 bis 1,5 to
2) amerikanische Nato-Zugöse
3) niedrige Bauhöhe
4) vollautomatisch

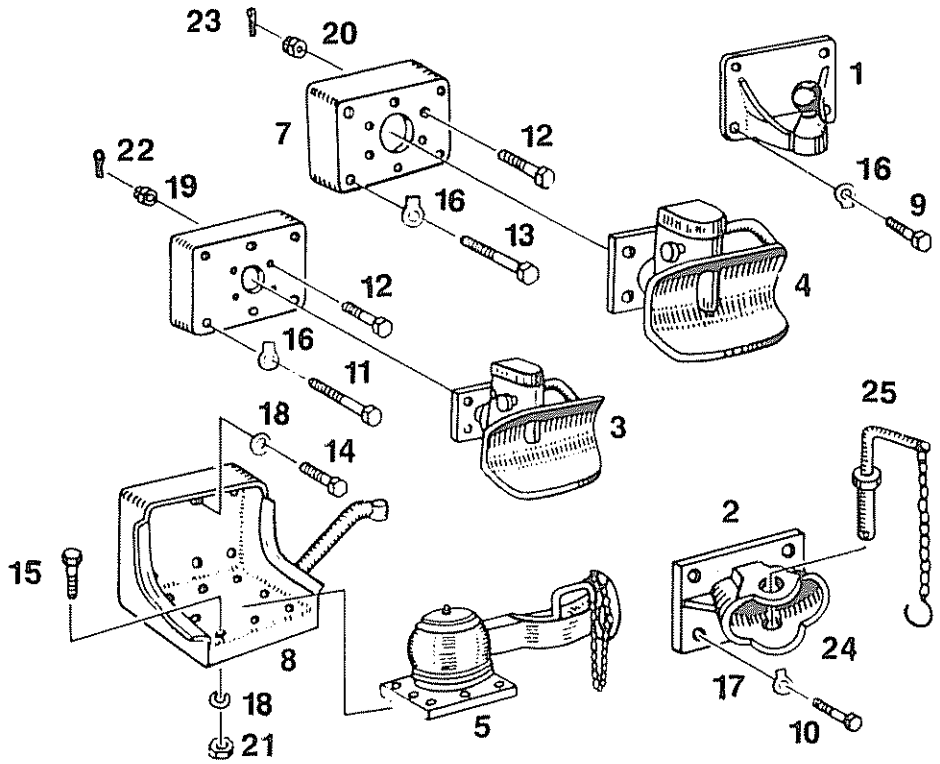

Pos. Item. Pos.	Teil-Nummer Spare part No. Numéro de piece	Stück Quantity Nombre	Benennung Description Désignation			
8	116-48.30.100-01B		Lagerung + Stützarm			
9	0.200.933.088	4	Skt.-Schraube	M 16x35	DIN 933-8.8cd	
10	0.200.933.074	4	Skt.-Schraube	M 14x35	DIN 933-8.8cd	
11	0.200.931.118	6	Skt.-Schraube	M 16x100	DIN 931-8.8cd	
12	116-48.40.211-01E	8	Skt.-Schraube	M 10x45	DIN 931-8.8cd	1)
13	0.200.931.122	6	Skt.-Schraube	M 16x130	DIN 931-8.8cd	
14	0.200.933.090	6	Skt.-Schraube	M 16x40	DIN 933-8.8cd	
15	0.200.931.107	8	Skt.-Schraube	M 16x50	DIN 931-8.8cd	
16	0.200.093.006	16	Sicherungsblech	17	DIN 93	
17	0.200.093.005	4	Sicherungsblech	15	DIN 93	
18	0.200.127.010	14	Federring	B 16	DIN 127	
19	0.200.935.003	4	6kt.-Kronenmutter	M 10	DIN 935-8	
20	0.200.935.007	4	6kt.-Kronenmutter	M 14	DIN 935-8	
21	0.200.935.009	8	Skt.-Mutter	M 16	DIN 934-8	
22	0.200.094.012	4	Splint	2x22	DIN 94	
23	0.200.094.021	4	Splint	3x30	DIN 94	
a 24	8.481.002.012	1	Schutzpolster *zu Pos. 2.1, 2.2*			
a 25	8.481.001.001	1	Vorsteckbolzen mit Kette *zu Pos. 2, 2,1*			
a 25.1	8.481.003.008	1	Vorsteckbolzen mit Kette *zu Pos. 2.2*			

1) mit Spintloch

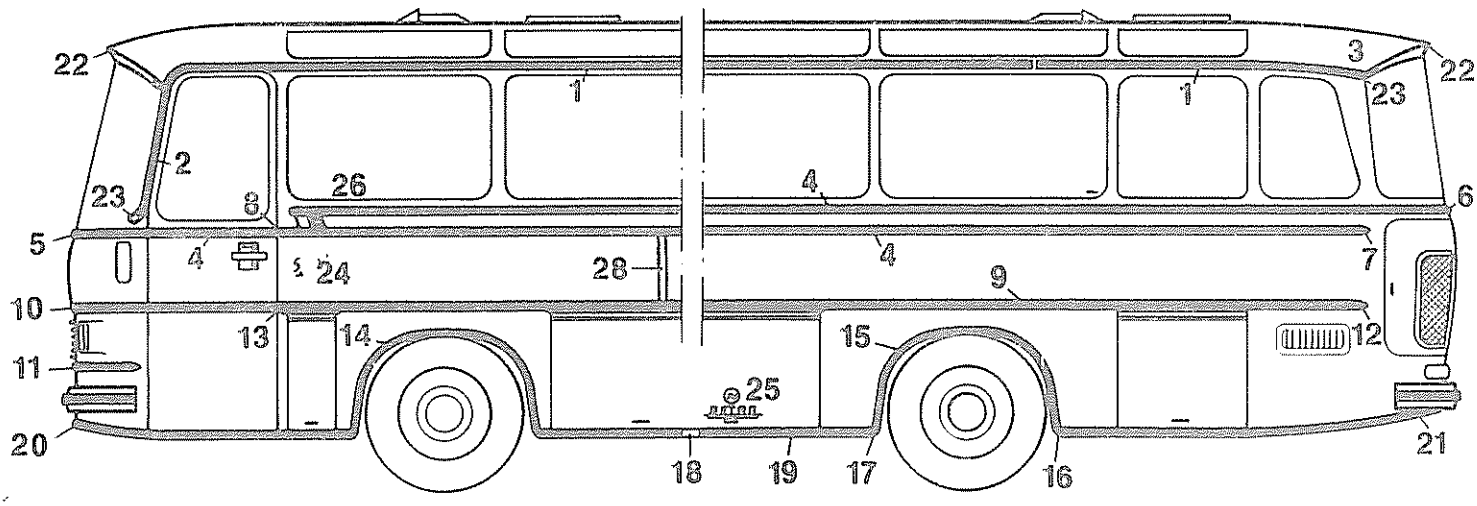

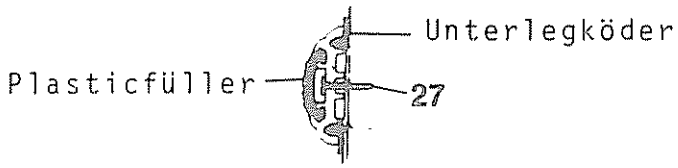

Pos Item Pos	Teil-Nummer Spare part No Numéro de piece	Stück Quantity Nombre	Benennung Description Désignation	Bemerkungen Remarks Observations
1	2.344.010.255E		Regenleiste	1)
2	104-67.31.111-01		Regenleiste vorn links	
2.1	104-67.31.112-01		Regenleiste vorn rechts	
2.2	4.623.003.008E		Plastikfüller) für Pos. 1 und 2	1)
2.3	4.623.014.032E		Unterlegköder)	
3	8.016.137.999E		Endstück für Füller	
4	2.334.616.901E		Gürtelleiste mitte	1)
5	104-67.31.123-01		Gürtelleiste vorn	
6	104-67.32.113-01		Gürtelleiste hinten	
6.1	2.334.616.901E		Meterware für Pos. 5 und 6	
a 6.2	4.623.008.000		Plastikfüller ohne Farbe	
6.3	4.623.008.019		Plastikfüller blau)	
6.4	4.623.008.020		Plastikfüller rot) wahlweise für Pos. 4 – 6	1)
6.5	4.623.008.021		Plastikfüller grau)	
6.6	4.623.008.022		Plastikfüller beige)	
6.7	4.623.007.031E		Unterlegköder Stegmaß 4,2)	1)
6.8	4.623.038.031E		Unterlegköder Stegmaß 5,2)	
7	8.016.281.000E		Endstück	
8	8.016.282.000E		Kopfstück	
8.1	0.407.973.016		Linsensenkblechschraube 3,5x22 DIN 7973	
9	2.334.621.254E		Schutzleiste	1)
10	104-67.31.135-01		Schutzleiste vorn oben	
11	104-67.31.137-01		Schutzleiste vorn unten	
11.1	2.334.621.254E		Meterware für Pos. 10 und 11	
11.2	4.651.117.000E		Pufferprofil)	
11.3	4.623.007.031E		Unterlegköder) für Pos. 9 – 11	1)
11.4	4.623.018.033E		Plastikfüller)	
12	8.016.270.000E		Endstück	
13	8.016.271.000E		Kopfstück Alu) wahlweise	
13.1	8.016.271.100E		Kopfstück Kunststoff)	
13.2	0.407.973.026		Linsensenkblechschraube 3,9x32 DIN 7973	
14	107-67.34.151-01		Zierleiste am Radausschnitt vorn	
15	107-67.34.153-01		Zierleiste am Radausschnitt hinten	

1) bitte Länge angeben

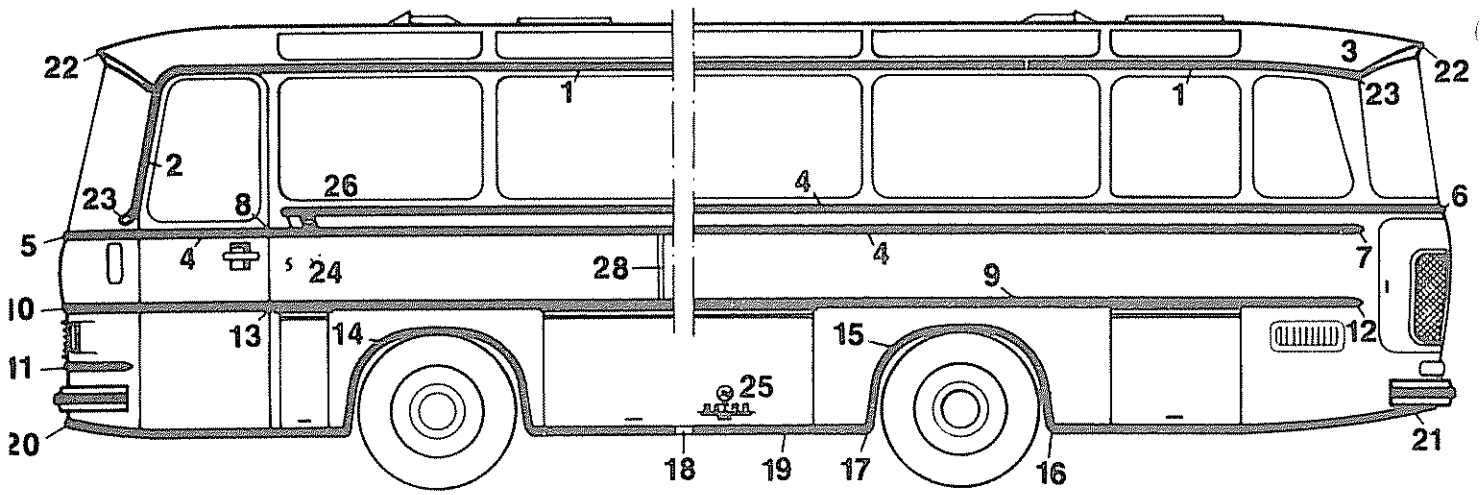

S 120 24

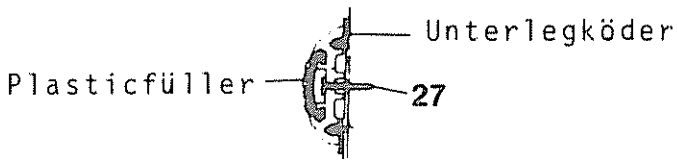

S 120 24a

15.1	4.623.026.034E		Unterlegköder	1)
15.2	0.400.091.009		Linsensenkschraube M 4x15 DIN 91-6.8	
15.3	0.200.127.002		Federring B 4 DIN 127	
15.4	0.200.934.002		Skt.-Mutter M 4 DIN 934-8	
16	8.016.287.000E		Endstück) für Pos. 14/15	
17	8.016.286.000E		Endstück)	
17.1	0.207.972.012		Senkblechschraube 3,5x16 DIN 7972	
18	107-67.34.157-01		Zwischenstück 40 lang	
18.1	107-67.34.158-01		Zwischenstück 70 lang	
19	2.334.621.254E		Saumschiene mitte	1)
20	104-67.31.151-01		Saumschiene vorn	
21	104-67.32.141-01		Saumschiene hinten	
21.1	2.334.621.254E		Meterware für Pos. 20 und 21	
21.2	4.651.117.000E		Pufferprofil) für Pos. 19 - 21	1)
21.3	4.623.007.031E		Unterlegköder)	
22	104-67.31.161-01		Zierleiste	
22.1	2.332.393.254E		Meterware für Pos. 22	
22.2	4.623.003.008E		Plastikfüller	
23	4.343.086.999E		Endstück für Füller	
24	119-67.30.560-02E		Typ-Nr. Buchstabe S)	
	119-67.30.570-02E		Ziffer 1)	
	117-67.30.170-02E		Ziffer 2)	
	107-67.34.570-01E		Ziffer 3)	
	119-67.30.580-02E		Ziffer 4)	
	119-67.30.590-02E		Ziffer 5)	
	104-67.34.570-01E		Ziffer 0)	
24a	104-67.31.210-01E		Typ-Nr. Buchstabe S) Fahrzeug-Nr. siehe rotes Blatt 28-01	
	104-67.34.110-04E		Ziffer 1)	
	104-67.34.120-04E		Ziffer 2)	
	104-67.34.130-04E		Ziffer 3)	
	104-67.34.140-04E		Ziffer 4)	
	104-67.34.150-04E		Ziffer 5)	
	104-67.34.210-04E		Ziffer 0)	
25	8.762.001.999D		Namenszug „K" - SETRA	
25.1	0.407.973.005		Senkblechschraube 2,9x16 DIN 7973	
26	116-67.30.135-01D		Zierstück links	
26.1	116-67.30.136-01D		Zierstück rechts	
27	0.207.971.009		Zylinderblechschraube 3,5x16 DIN 7971	
a 28	2.332.369.248E	2	Abdeckstab	1)

1) bitte Länge angeben

675-7410-2-2

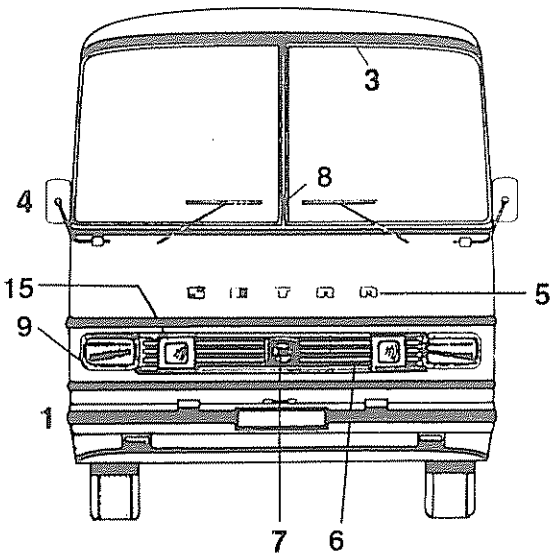

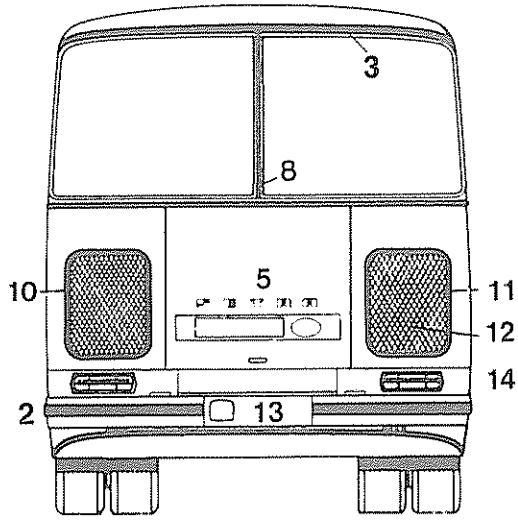

Pos. Item. Pos.	Teil-Nummer Spare part No Numéro de piece	Stück Quantity Nombre	Benennung Description Désignation
1	*siehe 28-07*	1	Stoßstange kpl. *vorn*
2	*siehe 28-08*	1	Stoßstange kpl. *hinten*
3	*siehe 28-01*	2	Zierleiste
4	113-68.20.300-01C	2	Rückspiegel kpl. *starr, nicht heizbar*
4.1	104-68.21.100-01C	2	Rückspiegel kpl. *klappbar und heizbar*
4.2	113-68.20.200-01C	2	Rückspiegel kpl. *starr nicht heizbar* 1)
4.3	104-68.21.200-01B	2	Rückspiegel kpl. *klappbar und heizbar* 1)
4.4	8.688.029.000D	1	Spiegel *mit Bogenstück*
4.5	8.688.032.000D	1	Spiegel *mit Bogenstück, heizbar*
4.6	113-68.20.311-01D	1	Spiegelstange *starr*
4.7	104-68.21.110-01C	1	Spiegelstange *klappbar*
4.8	113-68.20.212-01D	1	Spiegelstange *starr* 1)
4.9	104-68.21.210-01D	1	Spiegelstange *klappbar* 1)
4.10	8.688.029.005E	1	Haltebock *für starre Spiegelstange*
4.11	8.688.029.008E	1	Haltebock *für klappbare Spiegelstange*
5		1	"SETRA"
5.1	104-67.31.210-01E	1	S
5.2	104-67.31.220-01E	1	E
5.3	104-67.31.230-01E	1	T
5.4	104-67.31.240-01E	1	R
5.5	104-67.31.250-01E	1	A
5.6	0.011.440.002		Federmutter 4/0,37

1) Sonderausführung am Dachrahmen
2) Fahrzeug-Nr. siehe 28-01.C

Pos. Item. Pos.	Teil-Nummer Spare part No. Numéro de piece	Stück Quantity Nombre	Benennung Description Désignation
6	104-67.33.000-11A	1	Ziergitter kpl. *3)*
6.1	104-67.33.000-13A	1	Ziergitter kpl. *4)*
6.2	104-67.33.000-15A	1	Ziergitter kpl. *mit Halogen-Fernscheinwerfer* *3)*
6.3	104-67.33.000-17A	1	Ziergitter kpl. *mit Halogen-Fernscheinwerfer* *4)*
6.4	0.011.110.019	8	Pop-Niet 4x8,5
6.5	0.011.440.001	4	Federmutter 3x0,37
6.6	0.200.126.003	6	Scheibe 5,3x20x1,5
6.7	0.100.085.006	4	Flachkopfschraube M 6x15
6.8	0.207.971.027	8	Zylinderblechschraube B 4,8x22
6.9	104-60.90.111-01D	2	Gitter *außen* *3)*
6.10	104-60.90.113-01D	2	Gitter *außen* *4)*
6.11	104-60.90.115-01D	2	Gitter *außen bei Halogen-Fernscheinwerfer* *3)*
6.12	104-60.90.117-01D	2	Gitter *außen bei Halogen-Fernscheinwerfer* *4)*
6.13	104-67.33.221-11D	2	Verstärkung *3)*
6.14	104-67.33.221-13D	2	Verstärkung *4)*
7	104-67.33.210-11C	1	Firmenzeichen
8	119-69.10.330-02D	2	Haltegriff
8.1	0.400.091.019		Linsensenkschraube M 5x15 DIN 91
8.2	0.400.091.024		Linsensenkschraube M 5x40 DIN 91
9	113-67.31.253-01C	2	Abdeckrahmen
9.1	113-67.31.255-01E		Distanzstück
10	104-67.32.210-01C	1	Rahmen *für Kühlgitter links*
11	104-67.32.220-01C	1	Rahmen *für Kühlgitter rechts*
12	8.445.031.000	1	Kühlergitter *links/rechts*
12.1	8.016.163.000E		Spezialschraube M 3x20
12.2	0.200.125.002		Scheibe 4,3 DIN 125
12.3	0.200.934.001		Mutter M 3 DIN 934
13	104-67.32.116-01	1	Zierleiste *5)*
13.1	104-67.32.117-01	1	Plasticfüller
13.2	8.016.283.000	1	Endstück
14	*siehe 24-03*	2	Rückstrahler
14.1	107-41.00.911-01E	2	Bügel
14.2	0.200.933.012		Skt.-Schraube M 6x6 DIN 933
14.3	0.200.127.004		Federring B 6 DIN 127
14.4	0.200.934.004		Skt.-Mutter M 6 DIN 934
15	*siehe 24-03*	2	Halogen-Scheinwerfer
15.1	107-41.21.110-65C	2	Befestigungsrahmen kpl. *S100-S150 E/P*
15.2	107-41.21.310-65C	2	Befestigungsrahmen kpl. *S100-S150 H*
15.3	0.100.929.003	8	Schweißmutter M 6 DIN 929-8
15.4	0.400.933.123	8	Skt.-Schraube M 6x12 DIN 933-8.8
15.5	0.200.127.004	8	Federring B 6 DIN 127
15.6	0.011.110.013	36	Pop-Niet 4x7,62

3) S 100 E/P - S 150 E/P
4) S 100 H-S 150 H
5) Fehlende Zierleisten siehe Außenausstattung seitlich

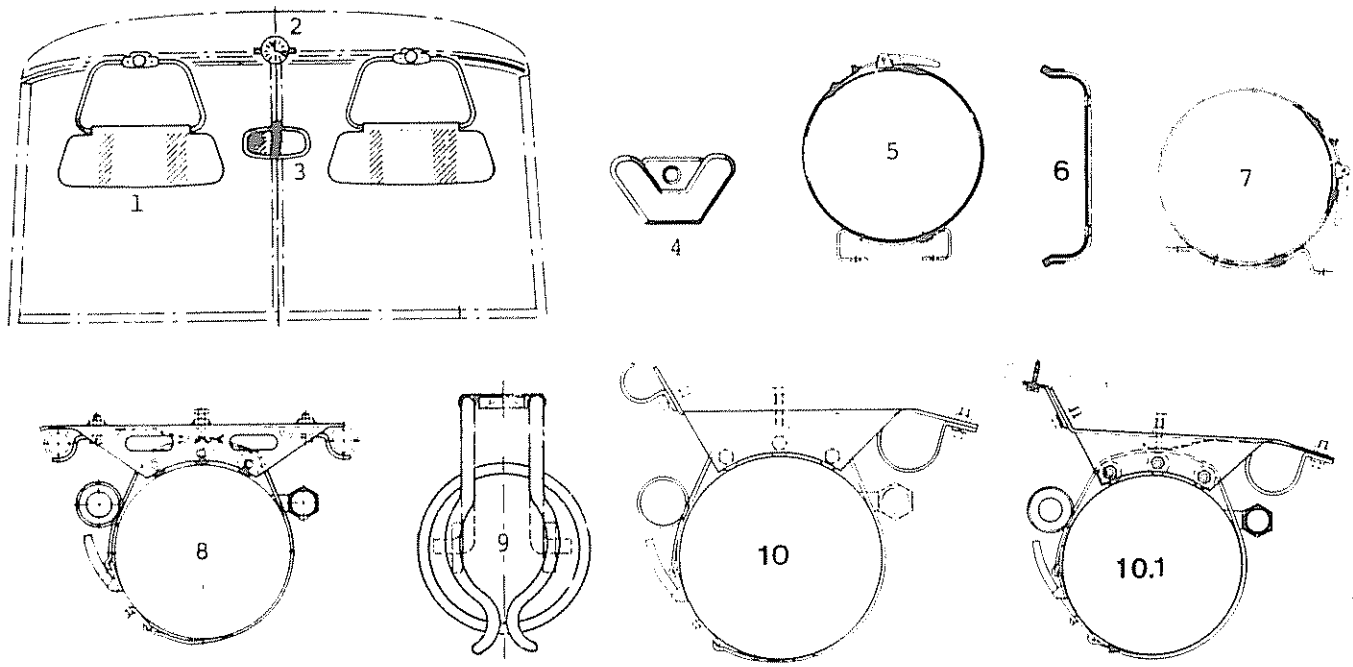

Pos Item Pos	Teil-Nummer Spare part No Numéro de pièce	Stück Quantity Nombre	Benennung Description Désignation	Bemerkungen Remarks Observations
1	8.734.010.000B	1	Sonnenblende	
2	8.743.185.000	1	Zeituhr *weißes Zifferblatt*	
2.1	8.743.275.000E	1	Zeituhr *schwarzes Zifferblatt*	
2.2	8.743.396.000D	1	Zeituhr *mit Batterie*	
2.3	119-74.30.320-02D	1	Gehäuse	
3	8.748.012.000	1	Innenspiegel	
4	8.745.006.000E		Garderobehaken	
5	116-43.30.100-01D	2	Halterung *für Feuerlöscher*	
6	113-43.31.110-04E	2	Halterung *für Feuerlöscher*	
7	119-43.30.100-02D	1	Halterung *für Feuerlöscher*	
8	108-43.30.000-04B		Feuerlöscher-Einbau	
8.1	108-43.30.110-04C	2	Halter	
8.2	108-43.30.121-04E	4	Flansch	
8.3	108-43.30.122-04	6	Schlauchstück 12x32 DIN 73411	
8.4	108-43.30.123-04	6	Distanzrohr 10x1x32	
9	104-73.31.000-01B		Feuerlöscher-Einbau	
9.1	8.733.000.002E	1	Halter	
10	107-73.31.000-01L		Feuerlöscher-Einbau *unter DST u. DST-SR-Stuhl*	
10.1	107-73.31.000-02L		Feuerlöscher-Einbau *unter ESR-Stuhl*	
10.2	8.733.005.000D	1	Feuerlöscher *Gloria Typ P 6 SG*	
10.3	8.733.003.000E	1	Feuerlöscher *Minimax Typ PU 6*	
10.4	107-73.31.110-01C	2	Halterung	
10.5	108-43.31.210-04D	2	Spannband *für Gloria-Feuerlöscher*	
10.6	108-43.31.210-07D	2	Spannband *für Minimax-Feuerlöscher*	

Pos. Item Pos	Teil-Nummer Spare part No. Numéro de pièce	Stück Quantity Nombre	Benennung Description Désignation	Bemerkungen Remarks Observations
	Pos.11-21 ohne Abbildung			
11	8.746.005.000	3	K-Ascher	
12	8.016.248.000E	3	Zertrümmerungshammer + Halter	
13	8.747.002.000	2	Blumenvase *Metall*	
13.1	8.747.001.000		Blumenvase *mit Doppelhalter*	
14	7.741.003.000	1	Fahrerquirl	
15	116-43.10.150-01D	1	Fahrertasche *ca.300x300*	
15.1	114-43.10.150-02D	1	Fahrertasche *ca.300x280*	
15.2	108-43.11.100-07D	1	Fahrertasche *ca. 265x225*	
16	116-43.10.110-01C		Holzkasten *einfach*	
16.1	116-43.10.210-02B		Holzkasten *doppelt*	
17	8.731.003.000		Verbandskasten	
18	108-43.20.100-01B		Lagerung *für Unterlegkeil) ab 1972 ältere*	
19	107-45.11.000-01B	1	Unterlegkeil *) nur kpl. austquschl*	
20	108-43.20.200-01B		Lagerung *für Unterlegkeil ebener Boden ab 1972*	
21	108-43.11.000-01B	1	Kleiderschrank *beim Fahrer*	

Sonnenrollo für Seitenfenster

Sun roller blind for side window
Rouleau - soleil pour fenstre latérale

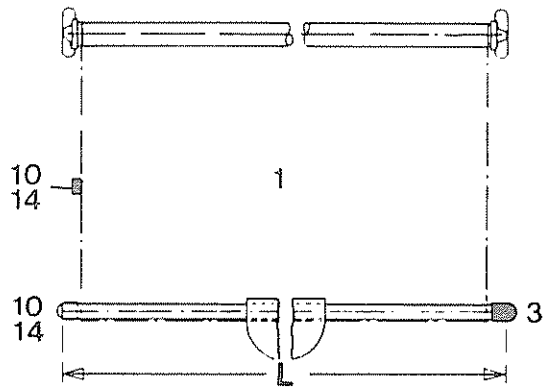

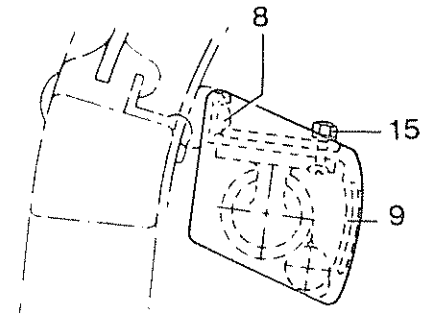

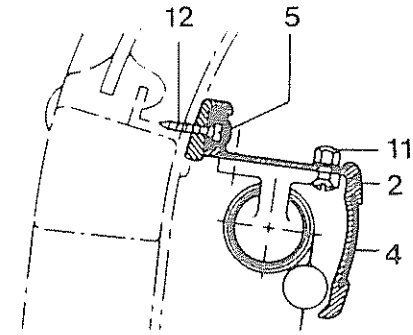

Pos. Item. Pos.	Teil-Nummer Spare part No. Numbro de piece	Stück Quantity Nombre	Benennung Description Désignation	
1			Rollo kpl.	siehe Rückseite
2	2.334.386.254E		Abdeckung	Alu-Profil Meterware 1)
3	4.771.161.000	2	Kappe	grau, für ø 12 bis
a 3.1	8.734.016.012	2	Kappe	grau oval) 10x20 ab
a 3.2	8.734.016.011	2	Kappe	natur oval)
4	4.623.031.001E	1	Füller	) Länge nach Abdeckung Pos. 2
5	4.623.006.016E	1	Füller	)
8	4.343.086.000E	4	Endstück	für Füller
9	107-74.11.111-03E	2	Abschlußstück	eloxiert rechts
9.1	107-74.11.112-03E	2	Abschlußstück	eloxiert links
10	8.745.006.000E		Haken	
11	0.400.091.007		Linsensenkschraube	M 4x10 DIN 91 cr
12	0.207.971.009		Zylinderblechschraube	3,5x16 DIN 7971 cd
13	0.400.091.008		Linsensenkschraube	M 4x12 DIN 91 cr
14	0.407.973.021		Linsensenkschraube	B 3,9x16 DIN 7973 cr
15	0.201.798.015		Fächerscheibe	A 4,3 DIN 6798
15.1	0.400.917.001		Hutmutter	M 4 DIN 917

1) bitte Länge angeben

Material-Nr.	Einhänge-rohrlänge	Stoff u. Farbe	S 80	S 80 ohne Tür hinten rechts	S 80 mit Tür 850 v HA	S 80 E	S 110 H u. P	S 120 H,P,E, mit Tür 850 n.HA	S 120 E mit Tür 850 v.HA	S 120 E mit Tür 1300 v. HA	S 130 H,P,E mit Tür 850 n.HA	S 130 HK	S 130 E mit Tür 850 v. HA	S 130 E mit Tür 1300 v. HA	S 150 H,P,E, mit Tür 850 n. HA	S 150 E mit Tür 850 v. HA	S 150 E mit Tür 1300 v. HA	S 150 E mit Tür 1300 v. VA u. HA	S 130 S mit Tür 1300 v. VA u. HA	S 140 H,P,E, mit Tür 850 v.u.n.HA	S 140 E mit Tür 1300 v. HA	S 200	S 140 ES	S 120 HV	S 120 EV mit Tür hint	←Raumlüftungsanlage→ mit Dachheizkanal S 110 H	S 140 H	S 150 H	S 120 HV	S 80 H
8.734.016.250	880	Saran 1015																												
260	940	grau					1	1	1		1	1	1		1	1				1			1	1	1	1	1	1	1	
270	1 450	„					6																4			4				
280	1 490	„									8	6	8				2	7		6	2						6			
290	1 660	„							6						8	8			2									6		
300	1 690	„															4	2					3	4	4				4	
310	2 155	„	4	4		2																								
320	1 390	„				1				1				11			1	2			7					2				
330	1 795	„								4									5				4	2	2					
340	1 560	„								2																				
350	1 330	„			6				8																					
360	765	„			1							1								1										
370	1 160	„										2																		
380	1 315	„	1	2					2																					
390	2 080	„				2																								
410	634	„					2																							
420	675	„			2																									
430	744	„						2	2		2	2	2		2	2	2	2		2										
440	794	„												2							2									
450	1 640	„						2							2	2				2										
460	1 490	„																				12								
470	1 000	„																				2								
480	1 430	„					2																							
490	1 775	„								2									2											
510	1 470	„									2	2	2				2			2										
520	1 370	„																			2									
530	1 490	gelb 1004																				12								
540	1 000	„																				2								
550	1 775	Saran 1015																						2	2					
560	1 735	„																											2	
570	1 745	„																											2	
580	1 600	„																										2		
590	1 610	„																										2		
610	1 580	„																									2			
620	1 440	„																									2			
630	1 400	„																								2				
640	2 095	„																												2
6	2 105	„																												2

Sonnenrollo *für Windschutzfenster*
Sun roller blind for windscreen
Rouleau-soleil pour pare brise

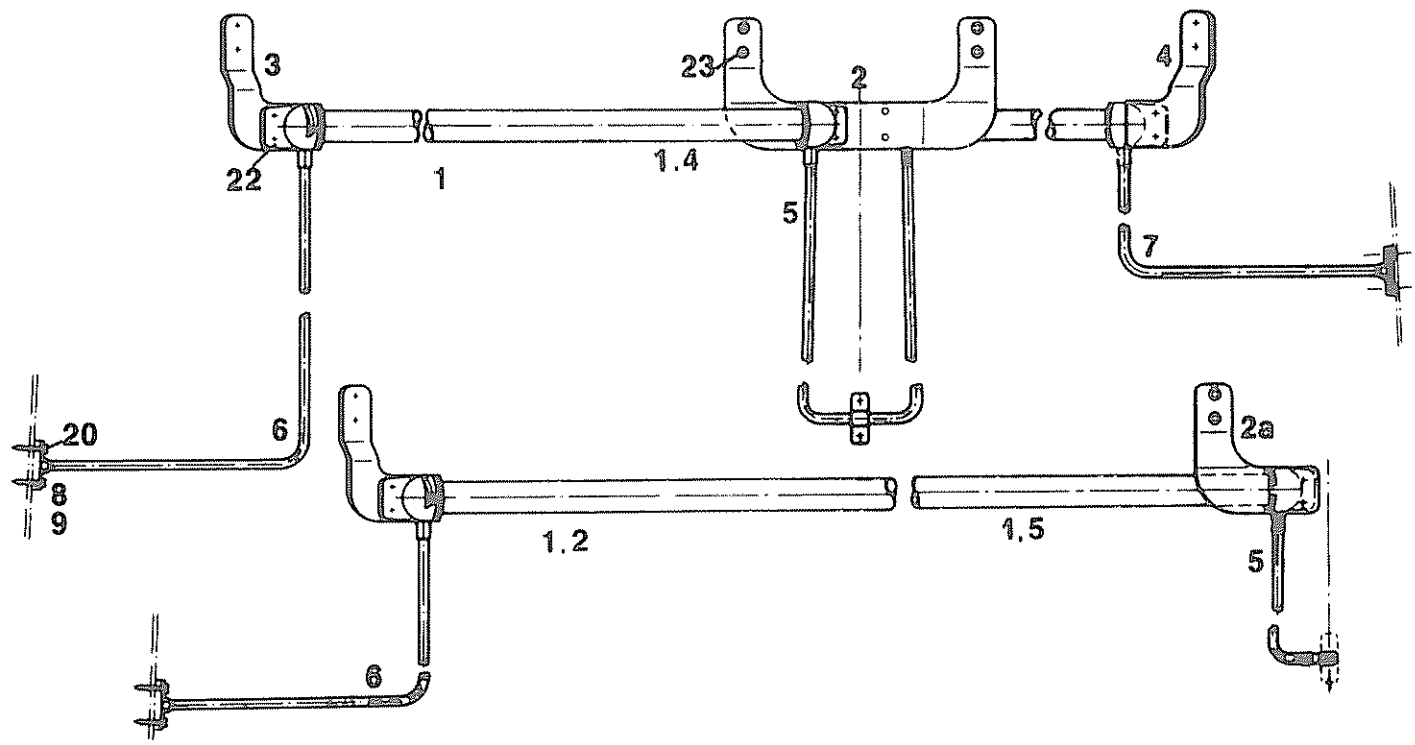

Pos. Item Pos	Teil-Nummer Spare part No Numéro de pièce	Stück Quantity Nombre	Benennung Description Désignation		Bemerkungen Remarks Observations
1	104-74.31.200-08		Rollo kpl.	*S110-S150, SG 180*	*1) 3)*
1.1	104-74.31.200-09		Rollo kpl.	*S80, S110A-S120A*	*1) 3)*
1.2	104-74.31.100-08		Rollo kpl.	*S110-S150, SG 180*	*2) 3)*
1.3	104-74.31.100-09		Rollo kpl.	*S80, S110A-S120A*	*2) 3)*
a 1.4	8.734.021.000E		Rollo *2500*	*S110-S150*	
a 1.5	8.734.022.000E		Rollo *2300*	*S80, S110A-S120A*	
2	113-74.30.411-01D	1	Halter *mitte*		*1)*
2.1	113-74.30.511-01E	1	Halter *mitte*		*2)*
3	113-74.30.414-01E	1	Halter *links*		*2)*
4	113-74.30.415-01E	1	Halter *rechts*		*2)*
5	104-74.31.111-08E	1	Führungsstange *mitte*		
6	104-74.31.112-08C	1	Führungsstange *links außen 1)*		
7	104-74.31.113-08C	1	Führungsstange *rechts außen*		
a 8	8.734.000.007E		Rollostangenböckchen		
a 9	8.734.000.008E		Rollostangenhalter		
20	0.407.971.014		Zylinderblechschraube	3,9x16	DIN 7971 cd
22	0.407.973.021		Linsensenkblechschraube	B3,9x16	DIN 7973 cr
23	0.400.091.008		Linsensenkschraube	M4x16	DIN 91 cr
23.1	0.400.917.001		Hutmutter	M 4	DIN 917
23.2	0.200.127.002		Federring	B 4	DIN 127

1) für Windschutzfenster rechts und links

2) für Windschutzfenster links

3) Ab Fahrzeug-Nr. siehe rotes Blatt 28-05-A

Fahrertisch *S 80 - S 150* *)

Driverś table

Table deu chauffeur

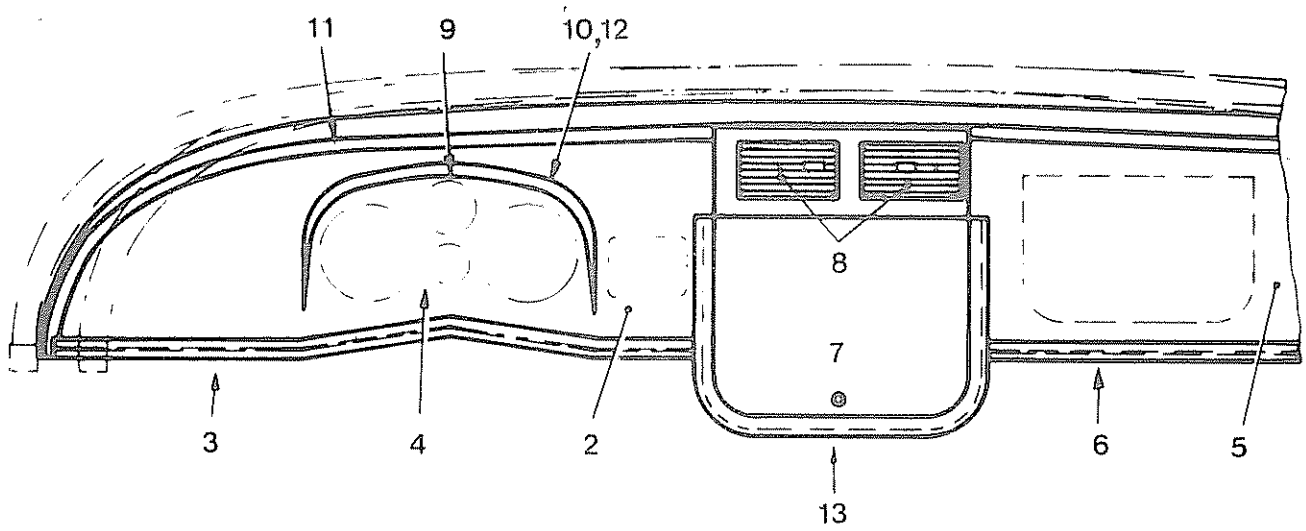

Pos. Item Pos	Teil-Nummer Spare part No Numéro de pièce	Stück Quantity Nombre	Benennung Description Désignation	Bemerkungen Remarks Observations
1	104-72.20.000-02A	1	Fahrertisch kpl.	*1)*
1.1	102-72.20.000-01	1	Fahrertisch kpl.	*3)*
1.2	104-72.20.000-03A	1	Fahrertisch kpl.	*2)*
2	104-72.21.000-02	1	Instrumententisch	*1)*
2.1	102-72.21.000-01	1	Instrumententisch	*3)*
2.2	104-72.21.000-03	1	Instrumententisch	*2)*
3	104-72.21.120-02	1	Abschlußleiste	*1)*
3.1	104-72.21.120-03	1	Abschlußleiste	*2)3)*
3.2	2.392.215.255E		Alu-Profil	*bitte Länge angeben*
3.3	4.343.125.009E		Schutzprofil	
4	104-72.21.200-02A	1	Instrumentenblech	*1)*
4.1	102-72.21.100-01A	1	Instrumentenblech	*3)*
4.2	104-72.21.200-03A	1	Instrumentenblech	*2)*
5	104-72.22.000-11A	1	Ablagetisch mit Ablagefach	*1)*
5.1	104-72.22.000-12	1	Ablagetisch mit Ablagefach	*2)3)*
6	104-72.23.000-01B	1	Schrank unter Ablagetisch	
6.1	104-72.23.000-02B	1	Stehwand unter Ablagetisch	
7	104-72.24.100-06A	1	Deckel für Heizschrank *ohne Ablagefach*	
7.1	104-72.24.300-06A	1	Deckel für Heizschrank *mit Ablagefach*	
8	8.441.000.185D	2	Entfrosterdüsen	
9	113-72.20.121-02	1	Abdeckleiste	
10	113-72.20.123-02	1	Abdeckleiste	

1) S 100 - S 150)
2) S 100A - S 120A) *siehe Fahrzg.-Nr Übersicht 28-06.C*
3) S 80)

643-7410-2-1

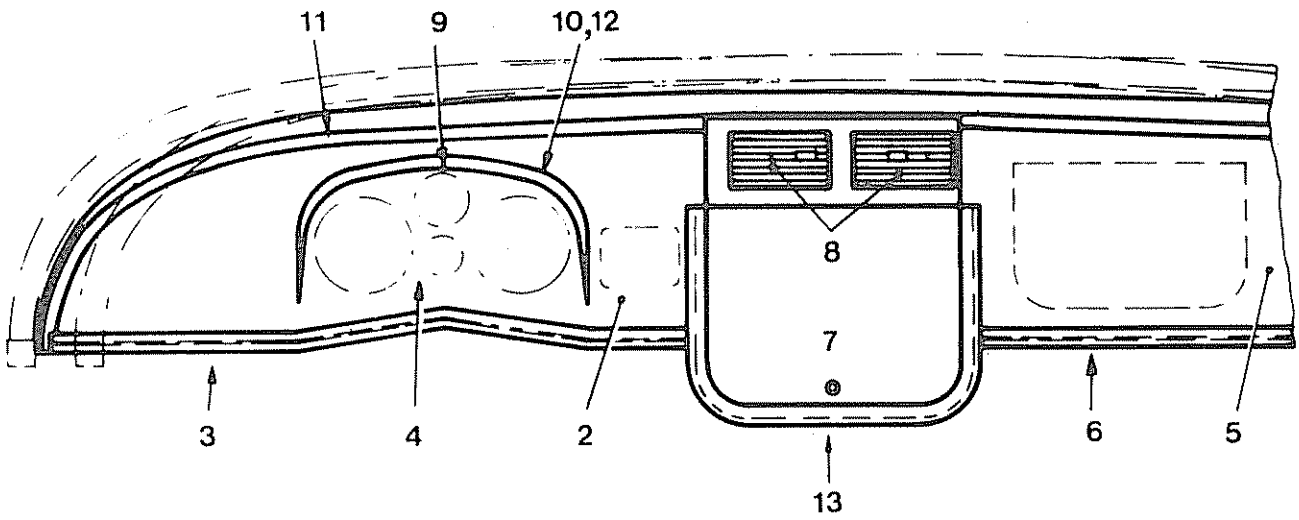

Pos. Item Pos	Teil-Nummer Spare part No. Numéro de pièce	Stück Quantity Nombre	Benennung Description Désignation	Bemerkungen Remarks Observations
11	104-72.20.150-02G	1	Luftabweisprofil	*1)*
11.1	104-72.20.160-02	1	Einlage *39 breit*	*1)*
11.2	113-72.20.150-02L	1	Luftabweisprofil	*2)3)*
11.3	113-72.20.160-02	1	Einlage *39 breit*	*2)3)*
12	4.623.025.000	1	Füller *Bitte Länge angeben*	
12.1	0.035.310.001	2	Stoffschutzscheibe	
13	104-72.20.500-02A	1	Frontplatte kpl.	
13.1	104-72.20.510-02	1	Frontplatte *ohne Radio*	
13.2	104-72.20.520-02	1	Frontplatte *mit Blaupunkt-Radio*	
13.3	104-72.20.530-02	1	Frontplatte *mit Friedrich-Radio*	
13.4	104-72.20.550-02	1	Frontplatte *unten*	
13.5	0.407.973.020	6	Linsensenkblechschraube B 3,9x13 DIN 7973	
13.6	0.400.917.004	4	Hutmutter M 8 DIN 917-6	
13.7	0.400.125.033	4	Scheibe B 8,4 DIN 125	
	Pos. 14-19 ohne Bild			
14	0.200.084.003	4	Zylinderschraube M 4x8 DIN 84-4.8	
15	0.400.964.007	10	Linsensenkschraube M 4x12 DIN 964-4.8	
16	0.400.964.011	10	Linsensenkschraube M 4x20 DIN 964-4.8	
17	0.407.973.002	4	Linsensenkblechschraube B 2,9x9,5 DIN 7973	
18	0.207.971.011	14	Zylinderblechschraube B 3,9x9,5 DIN 7971	
19	0.407.973.023	2	Linsensenkblechschraube B 3,9x22 DIN 7973	

1) S100-S150
2) S100A-S120A
3) S80

Stoßstange *vorn* — *S110-S150 H/E/P*
Bumber front — *S130K*
Pare-chocs avant — *S140ES*

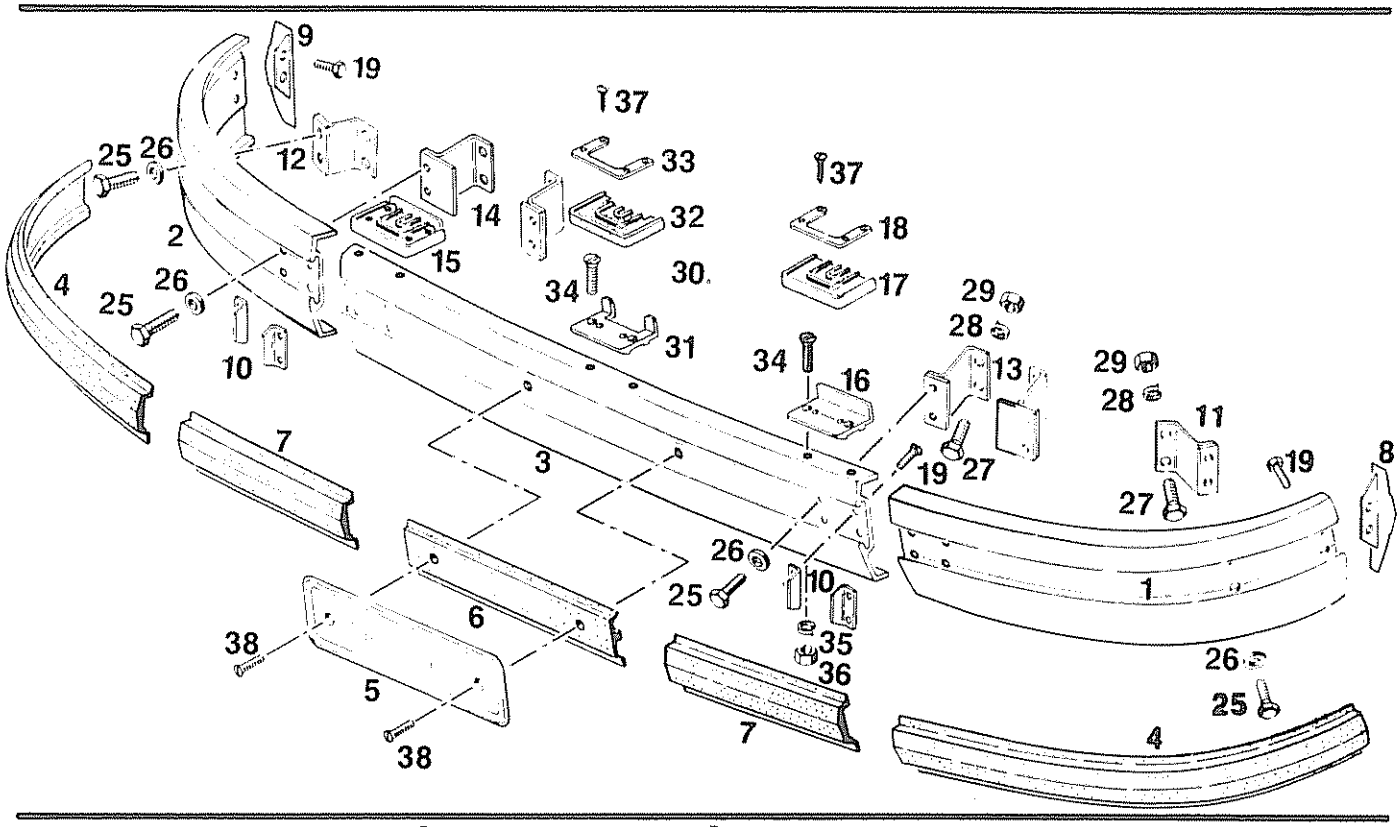

Pos. Item. Pos.	Teil-Nummer Spare part No. Numéro de piece	Stück Quantity Nombre	Benennung Description Désignation
	103-69.10.100-01G		Stoßstange *vorn* kpl *front*
1	103-69.10.111-01B	1	Bogen *links, left*
2	103-69.10.112-01B	1	Bogen *rechts, right*
3	103-69.10.131-01C	1	Mittelstück
4	103-69.10.191-01E	2	Rammgummi *inside dimension*
a5	116-60.90.101-08C	1	Zierblende *Innenmaß 520 Ersatz Pos.5.1*
5.1	8.016.323.000C		Zierblende *Innenmaß 525*
a5.2	116-60.90.104-08C		Zierblende *Innenmaß 275 Belgien*
6	103-69.10.196-01E	1	Formstück *560 lang*
7	103-69.10.193-01E	2	Rammgummi *376 lang*
8	103-69.10.113-01D	1	Abschlußstück *links, left*
9	103-69.10.114-01D	1	Abschlußstück *rechts, right*
10	103-69.10.115-01E	4	Abschlußwinkel
11	103-69.10.150-01E	1	Halter *links*
12	103-69.10.160-01E	1	Halter *rechts*
13	103-69.10.170-01E	2	Halter *mitte links, left middle*
14	103-69.10.180-01E	2	Halter *mitte rechts, right middle*

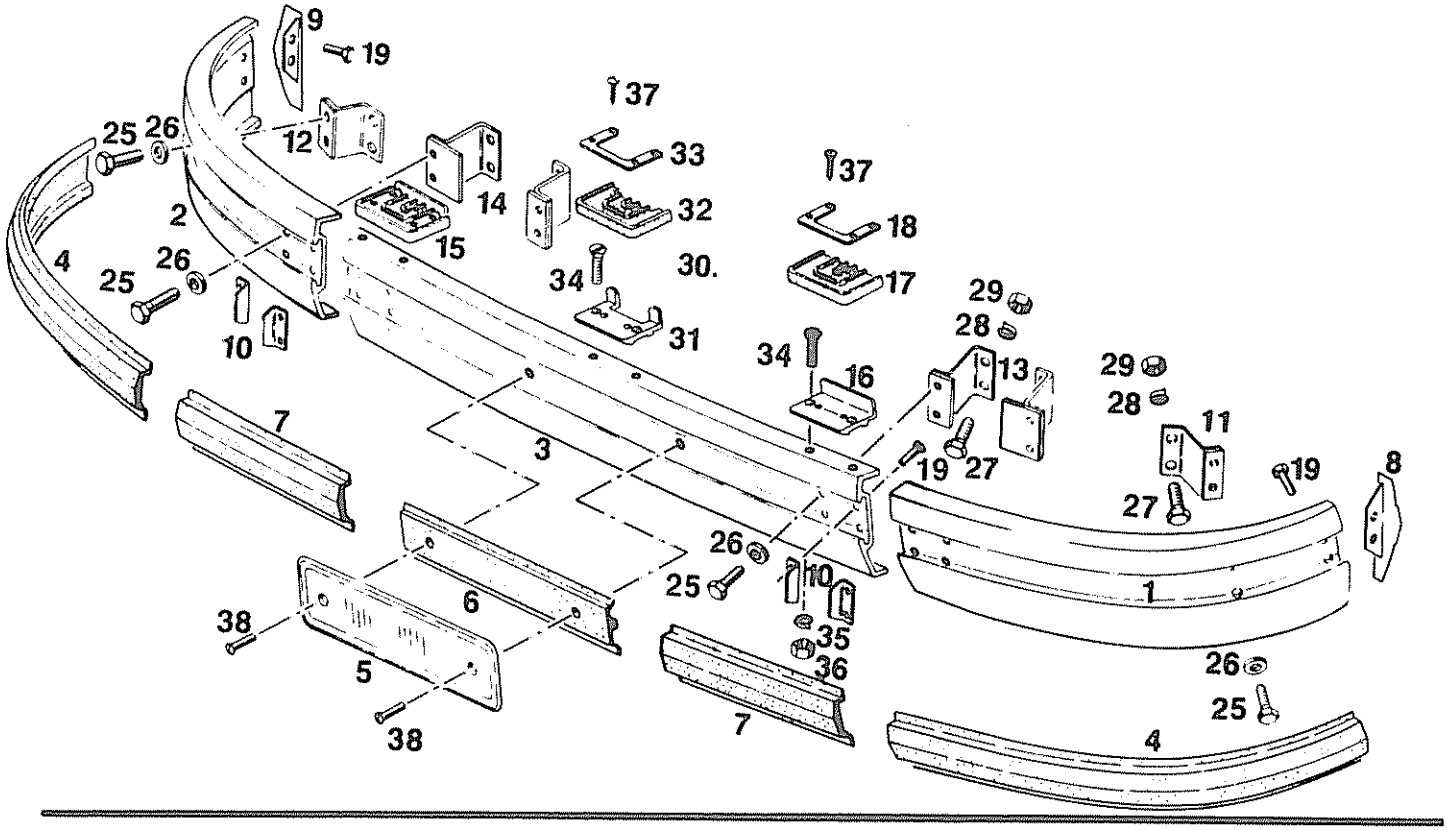

Pos. Iterm. Pos.	Teil-Nummer Spare part No. Numéro de piece	Stuck Quantity Nombre	Benennung Description Désignation
15	103-69.20.130-01D	2	Trittplatte kpl
16	103-69.20.131-01D	2	Trittplatte
17	4.771.174.000D	2	Abdeckung
18	103-69.10.145-01E	2	Befestigungsblech
a 19	0.207.971.023	12	Zylinder-Blechschraube B 4,8x13 DIN 7971 cr
25	0.200.933.012	12	Skt.-Schraube M 6x25 DIN 933-8.8
26	119-77.70.106-03E	12	Unterlegscheibe
27	0.200.933.022	12	Skt.-Schraube M 8x20 DIN 933-8.8
28	0.200.127.006	12	Federring A 8 DIN 127
29	0.200.934.006	12	Skt.-Mutter M 8 DIN 934-8
30	103-69.10.140-01D	1	Trittplatte kpl
31	103-69.10.141-01D	1	Trittplatte
32	103-69.10.143-01E	1	Abdeckung
33	103-69.10.145-01E	1	Befestigungsblech
34	0.200.087.017	6	Senkschraube M 6x20 DIN 87-4.8
35	0.200.127.004	6	Federring A 6 DIN 127
36	0.200.934.004	6	Skt.-Mutter M 6 DIN 934-8
37	0.407.973.012	12	Linsensenkblechschraube B3,5x13 DIN 7973 cr
38	0.400.091.011	2	Linsensenkschraube M 4x20 DIN 91-4.8 cr

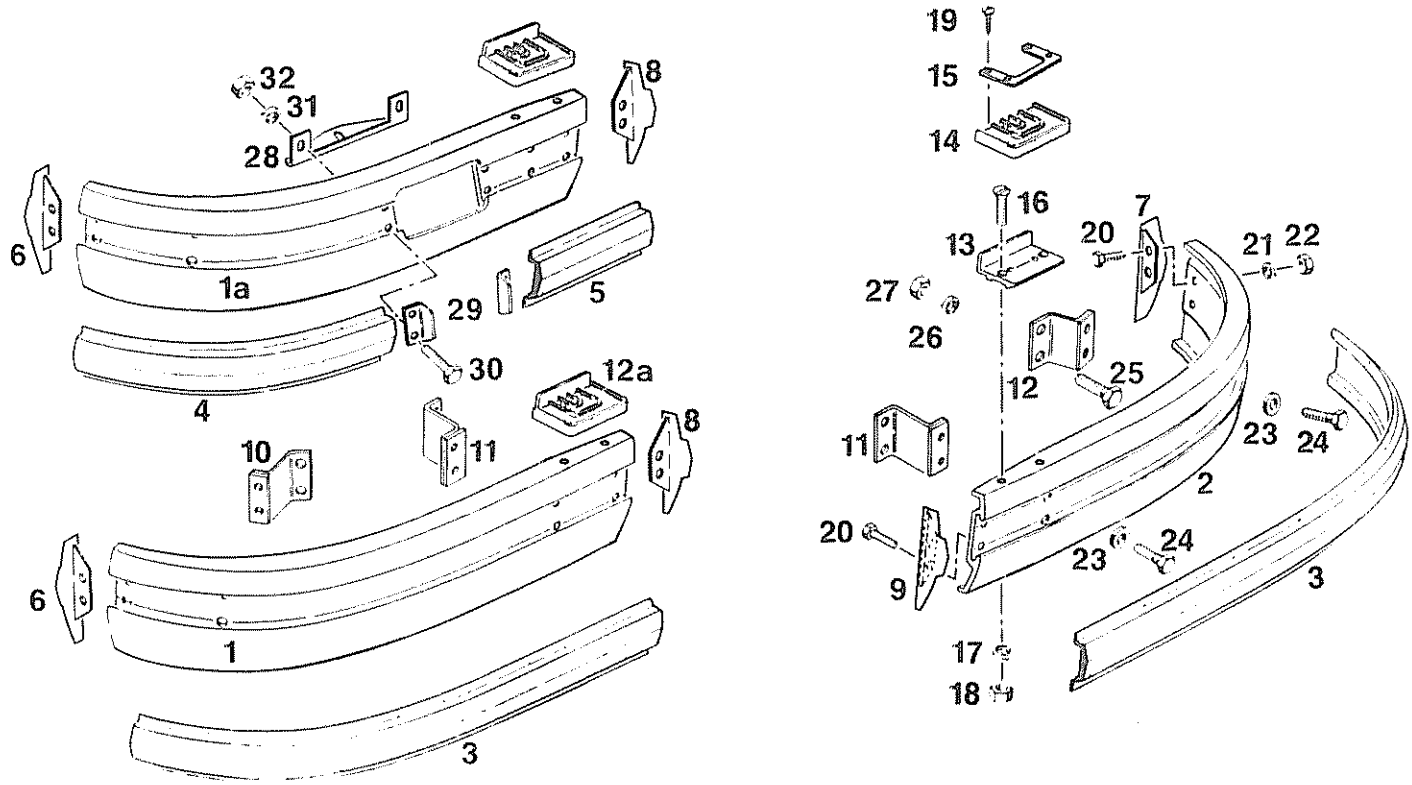

Pos Item Pos	Teil-Nummer Spare part No Numéro de pièce	Stück Quantity Nombre	Benennung Description Désignation	Bemerkungen Remarks Observations
			Stoßstange *hinten* kpl	
	103-69.20.100-01G		*normal*	
	103-69.20.300-01G		*bei Einbau mit Nebelschlußleuchte*	
1		1	Stoßecke *links*	
1	103-69.20.111-01L		*normal*	
1a	103-69.20.311-01		*bei Einbau mit Nebelschlußleuchte*	
2	103-69.20.112-01L	1	Stoßecke *rechts*	
			Rammgummi	
3	103-69.20.141-01E	2	*1127 lang*	
4	103-69.20.341-01E	1	*725 lang*	
5	103-69.20.342-01	1	*355 lang*	
6	103-69.10.114-01D	1	Abschlußstück *außen links*	
7	103-69.10.113-01D	1	Abschlußstück *außen rechts*	
8	103-69.20.115-01D	1	Abschlußstück *innen links*	
9	103-69.20.116-01D	1	Abschlußstück *innen rechts*	
10	103-69.10.160-01E	1	Halter *außen links*	
11	103-69.10.180-01E	2	Halter *mitte*	
12	103-69.10.150-01E	1	Halter *außen rechts*	
12 a	103-69.20.130-01D	2	Trittplatte kpl	
13	103-69.20.131-01D	2	Trittplatte	
14	4.771.174.000D	2	Abdeckung	
15	103-69.10.145-01E	2	Befestigungsblech	
16	0.400.087.018	4	Senkschraube M 6x20	DIN 87-4.8
17	0.200.127.004	4	Federring A 6	DIN 127
18	0.200.934.004	4	Skt.-Mutter M 6	DIN 934-8
19	0.407.973.012	8	Linsensenkblechschraube B 3,5x13	DIN 7973 cr

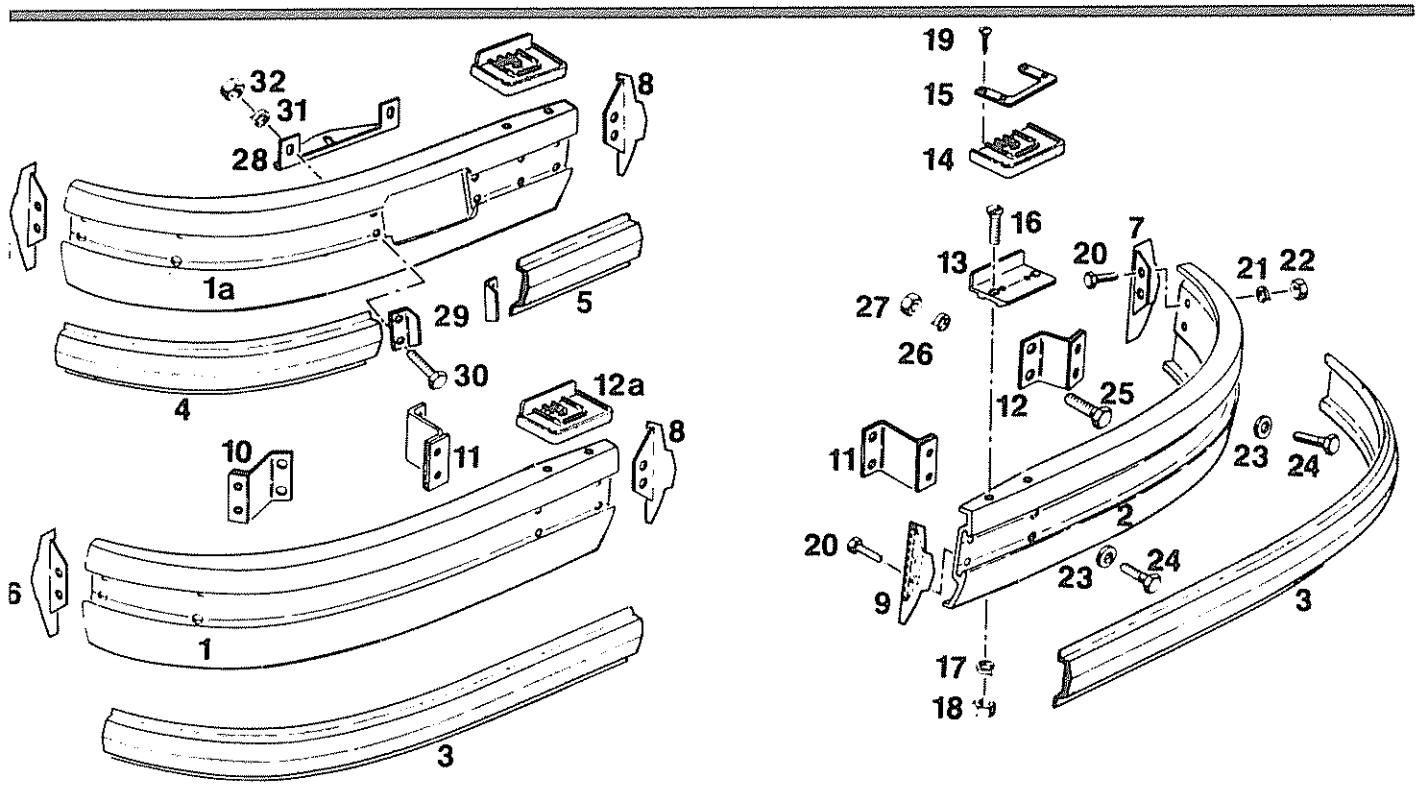

Pos. Item Pos	Teil-Nummer Spare part No. Numéro de pièce	Stück Quantity Nombre	Benennung Description Désignation				Bemerkungen Remarks Observations
20	0.200.933.004	8	Skt.-Schraube	M	5x15	DIN 933-8.8	
21	0.200.127.003	8	Federring	A	5	DIN 127	
22	0.200.934.003	8	Skt.-Mutter	M	5	DIN 934-8	
23	119-77.70.106-03E	8	Unterlegscheibe				
24	0.200.933.012	8	Skt.-Schraube	M	6x15	DIN 931-8.8	
25	0.200.933.022	8	Skt.-Schraube	M	8x20	DIN 931-8.8	
26	0.200.127.006	8	Federring	A	8	DIN 127	
27	0.200.934.006	8	Skt.-Mutter	M	8	DIN 934-8	
28	107-41.21.111-17D	1	Befestigungswinkel				
29	103-69.10.115-01E	2	Abschlußwinkel				
30	0.200.933.014	4	Skt.-Schraube	M	6x20	DIN 933-8.8	
31	0.200.127.004	4	Federring	A	6	DIN 127	
32	0.200.934.004	4	Skt.-Mutter	M	6	DIN 934-8	

Windschutzscheibe *S 100-S 150*
Windscreen *S 100A-S 120A*
Pare-brise

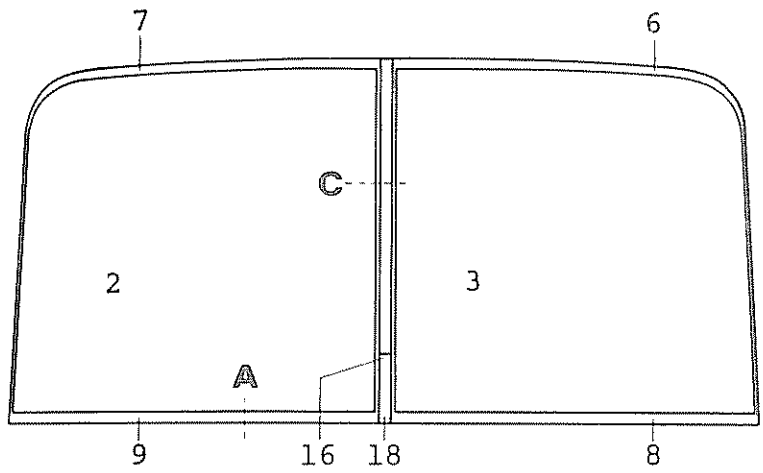

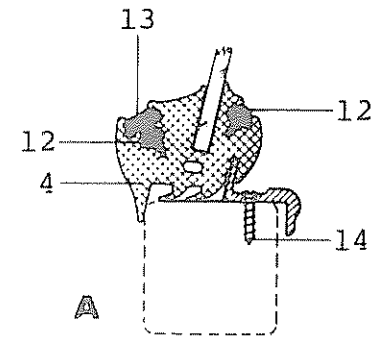

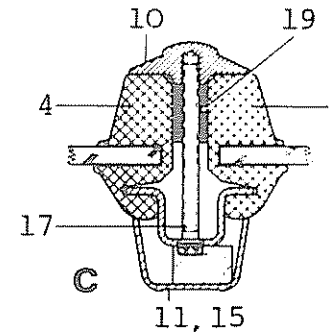

Pos Item Pos	Teil-Nummer Spare part No Numéro de pièce	Stück Quantity Nombre	Benennung Description Désignation	Bemerkungen Remarks Observations
1	108-77.70.000-01C		Windschutzscheibe kpl. *blank S 100-S 150*	
1.1	108-77.70.000-02		Windschutzscheibe kpl. *gefärbt S 100-S 150*	
1.2	113-77.70.000-03C		Windschutzscheibe kpl. *blank S 100 A-S 120 A*	
1.3	113-77.70.000-04		Windschutzscheibe kpl. *gefärbt S 100A-S 120 A*	
2	3.431.082.300G	1	Scheibe *links blank S 100-S 150*	
2.1	3.431.086.401D	1	Scheibe *links gefärbt S 100-S 150*	
2.2	3.431.084.300G	1	Scheibe *links blank S 100A-S 120A*	
2.3	3.431.088.401D	1	Scheibe *links gefärbt S 100A-S 120 A*	
3	3.431.083.300G	1	Scheibe *rechts blank S 100-S 150*	
3.1	3.431.087.401D	1	Scheibe *rechts gefärbt S 100-S 150*	
3.2	3.431.085.300G	1	Scheibe *rechts blank S 100A-S 120A*	
3.3	3.431.089.401D	1	Scheibe *rechts gefärbt S 100A-S 120A*	
4	4.671.214.001D	1	Gummirahmen *links*)	
4.1	4.671.214.002D	1	Gummirahmen *rechts*) *bei A*	
4.2	4.671.196.001D	1	Gummirahmen *links*)	
4.3	4.671.196.002D	1	Gummirahmen *rechts*) *bei B*	

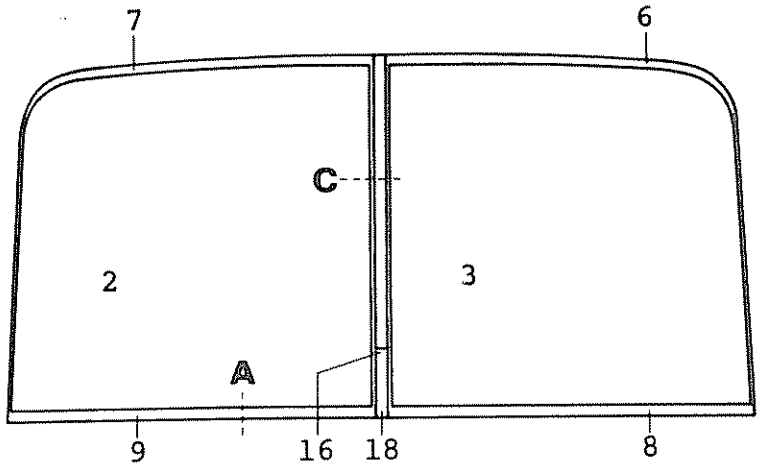

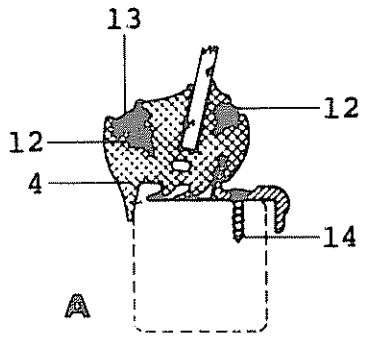

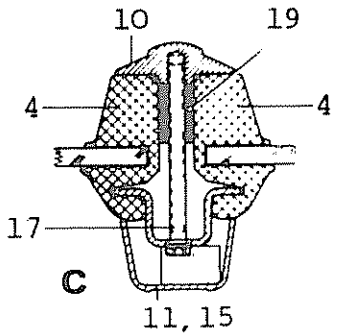

Pos. Item Pos	Teil-Nummer Spare part No. Numéro de pièce	Stück Quantity Nombre	Benennung Description Désignation	Bemerkungen Remarks Observations
6	108-77.70.104-01	1	Fensterschlüssel *links oben S100-S150*	
6.1	113-77.70.104-03	1	Fensterschlüssel *links oben S100A-S120A*	
7	108-77.70.105-01	1	Fensterschlüssel *rechts oben S100-S150*	
7.1	113-77.70.105-03	1	Fensterschlüssel *rechts oben S100A-S120A*	
8	108-77.70.106-01	1	Fensterschlüssel *links unten S100-S150*	
8.1	113-77.70.106-03	1	Fensterschlüssel *links unten S100A-S120A*	
9	108-77.70.107-01	1	Fensterschlüssel *rechts unten S100-S150*	
9.1	113-77.70.107-03	1	Fensterschlüssel *rechts unten S100A-S120A*	
10	113-77.70.110-03B	1	Sprosse kpl. *außen*	
10.1	113-77.70.115-03C	1	Sprosse *außen*	
10.2	119-69.10.330-02D	1	Griff	
11	113-77.70.130-03B	1	Abdeckprofil	
12	4.623.001.001	2	Einreißfüller	
13	4.623.029.000E	1	Silberflexfüller	
14	0.407.973.014		Linsensenkblechschraube 3,5x16 DIN 7973	
15	0.407.973.025	3	Linsensenkblechschraube 3,9x25 DIN 7973	
16	0.400.964.020	2	Linsensenkschraube M 5x20 DIN 964	
17	0.200.931.004	6	Skt.-Schraube M 5x55 DIN 931-8.8	
18	0.200.931.006	1	Skt.-Schraube M 5x80 DIN 931-8.8	
19	113-77.70.112-03E	6	Holzleiste 20x20x160) *wahlweise*	
19.1	113-77.70.113-03E	6	Holzleiste 16x20x160)	

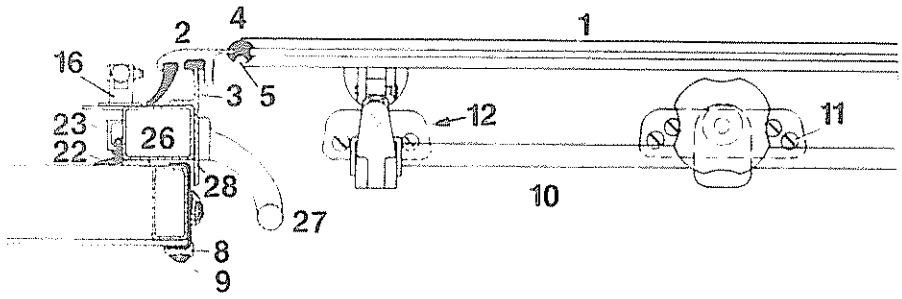

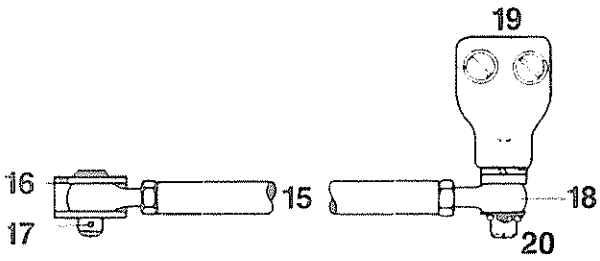

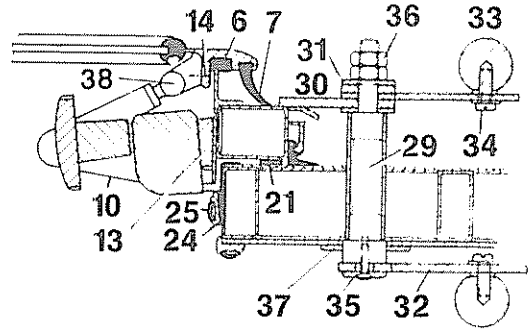

Pos. Item Pos.	Teil-Nummer Spare part No Numéro de pièce	Stück Quantity Nombre	Benennung Description Désignation
	107-77.62.000-04B		Dachluke + Einbau kpl *einfach verglast*) *Pos. 1-20*
	107-77.62.000-09		Dachluke + Einbau kpl *doppelt verglast*)
	107-77.62.000-02B		Dachluke + Einbau kpl *auswerfbar* *Pos. 1-37*
	8.771.007.000E		Dachluke kpl *einfach verglast*
1	8.771.007.028	1	Scheibe *Plexiglas*
	8.771.011.000E		Dachluke kpl *doppelt verglast*
1	8.771.011.078	1	Scheibe *innen Plexiglas*
1	8.771.011.079	1	Scheibe *außen Sekurit*
	8.771.007.034	1	Außenrahmen kpl) *Pos.1,2,4-7* *einfach verglast*
	8.771.011.080	1	Außenrahmen kpl) *doppelt verglast*
2	8.771.007.029	1	Außenrahmen
3	116-77.62.112-01B	2	Abdeckrahmen
	0.407.973.021	26	Senkblechschraube B 3,9x16 DIN 7973 cr
a 4	4.611.152.000E	1	Klemmprofil *bei Einfachverglasung*)
	8.771.011.050	1	Klemmprofil *bei Doppelverglasung*)
a 5	4.623.005.010	1/2	Füller)
6	4.681.063.000	1	Moosgummiprofil) *Länge angeben*
7	4.611.192.000	1	Abdichtprofil)
8	2.332.346.163E	2	Einfaßleiste)
	0.207.972.018	14	Senkblechschraube B 3,9x19 DIN 7972 cd
9	4.623.003.....E	1	Plastikfüller *Farbe und Länge angeben*
10	8.771.007.084	2	Getriebeaussteller
11	0.407.972.040	20	Senkblechschraube B 4,8x22 DIN 7972 cr
12	116-77.62.103-01E	4	Unterlage
13	116-77.62.102-01E	2	Distanzkeil
14	0.200.963.015	12	Senkschraube AM 5x10 DIN 963-5.8
	0.206.798.027	16	Fächerscheibe A 5,1 DIN 6798
15	8.771.007.020	2	Haltestange
16	8.771.007.022	2	Lagerbock
	8.771.007.031	2	Unterlage

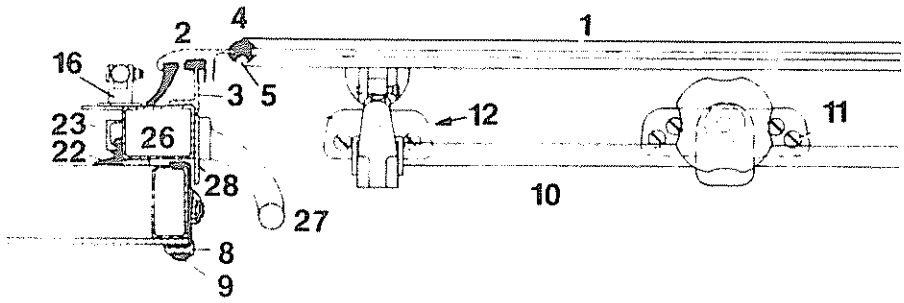

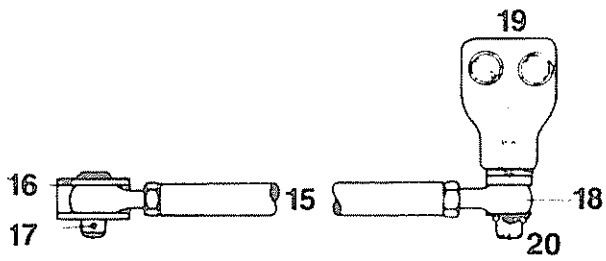

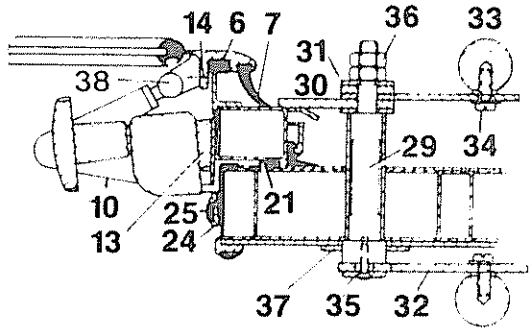

Pos. Iterm. Pos.	Teil-Nummer Spare part No Numéro de piece	Stuck Quantity Nombre	Benennung Description Désignation		
17	8.771.007.023	2	Bolzen		
	0.200.094.009	2	Splint	2,5x15	DIN 94
18	8.771.007.021	4	Augenschraube	*mit Mutter*	
19	8.771.007.030	2	Halter		
	0.200.963.015	4	Senkschraube	AM 5x10	DIN 963-5.8
	0.206.798.027	4	Fächerscheibe	V 5	DIN 6798
20	8.771.007.019	2	Lagerbolzen		
	0.200.127.004	2	Federring	B 6	DIN 127
	0.200.433.003	2	Scheibe	8,4	DIN 433
	0.200.094.009	2	Splint	2,5x15	DIN 94
21	4.681.001.000	1	Abdichtung	8x18x2700	
22	4.631.033.000E	1	Abdichtgummi	*2700 lang*	
23	107-77.62.131-02	1	Abdeckleiste		
	0.407.973.021	14	Blechschraube	B 3,9x16	DIN 7973 cr
24	2.332.350.163E	1	Einfaßleiste	*2460 lang*	
	0.207.972.013	16	Blechschraube	B 3,5x19	DIN 7972 cd
25	4.623.006....E	1	Plastikfüller	*2460 lang*	*Farbe angeben*
26	107.77.62.200-02A	1	Rahmen		
27	8.013.030.000E	2	Haltegriff		
	0.407.973.038	8	Linsensenkblechschraube	B 4,8x22	DIN 7973 cr
28	2.332.343.254E	2	Profilschiene	*1230 lang*	
	0.407.973.021	35	Linsensenkblechschraube	B 3,9x16	DIN 7973 cr
29	116-77.62.302-05E	2	Bolzen		
30	116-77.62.337-05E	1	Zunge	*links*	
	116-77.62.338-05E	1	Zunge	*rechts*	
31	116-77.62.335-05E	3	Distanzscheibe		
32	116-77.62.331-05E	2	Hebel		
33	8.016.193.000	2	Kugelknopf	E 32	DIN 319
34	0.200.084.030	2	Zyl.-Schraube	M 8x20	DIN 84-4.8
	0.206.798.006	2	Fächerscheibe	A 8,4	DIN 6798
	0.200.125.006	2	Scheibe	8,4	DIN 125
35	116-77.62.333-05E	1	Befestigungsscheibe		
	0.200.963.019	1	Senkschraube	AM 5x20	DIN 963-4.8
36	0.200.934.010	2	Skt.-Mutter	M 10	DIN 934-8
37	116-77.62.111-05E	2	Zierscheibe		
	0.407.973.005	6	Blechschraube	B 2,9x16	DIN 7973 cr
38	8.771.000.083	1	Halteböckchen		

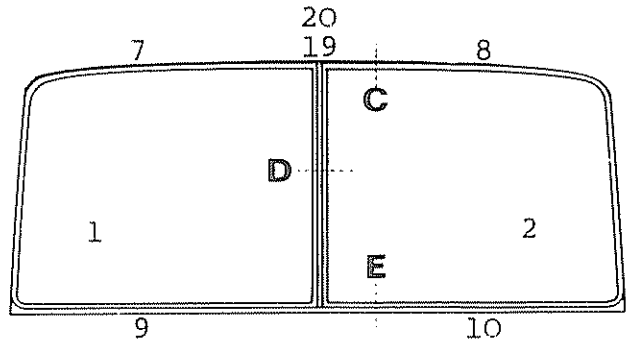

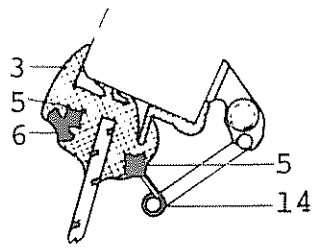

C

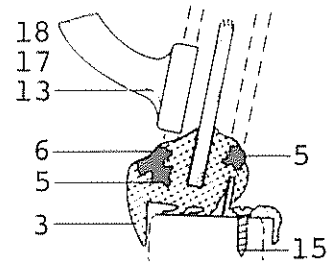

E

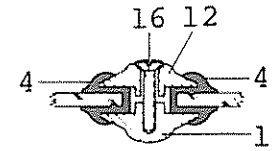

D

Pos Item Pos	Teil-Nummer Spare part No Numéro de pièce	Stück Quantity Nombre	Benennung Description Désignation	Bemerkungen Remarks Observations
			Fenster kpl, Window compl, Fenêtre compl.	
	104-77.75.000-01C	1)		
	104-77.75.000-02	1) 2)		S100A-S120A
	113-77.75.000-02C	3)	S7	
	113-77.75.000-03	2)	S7	
	108-77.75.000-01C	3)		
	108-77.75.000-02	2)		S100-S150
	108-77.75.000-03C	1)		
	108-77.75.000-04	1) 2)		
			Scheibe, Pane, Vitre	
1	3.432.052.200G	1)		S100A-S120A
	3.432.044.200G	3)		S7,S100A-S120A
	3.432.048.200G	3)		S100-S150
	3.432.050.200G	1)		S100-S150
2	3.432.053.200G	1)		S100A-S120A
	3.432.045.200G	3)		S7,S100A-S120A
	3.432.049.200G	3)		S100-S150
	3.432.051.200G	1)		S100-S150

1) Serie
2) auswerfbar, to throw off, éjectable
mit Notausstieg, with emergency outlet, avec sortie de secours

3) schräge Heckpartie, inclined rear part, partie arrière oblique

Pos. Item Pos	Teil-Nummer Spare part No. Numéro de pièce	Stück Quantity Nombre	Benennung Description Désignation	Bemerkungen Remarks Observations
			Profile, Profile, Profile	
3	4.671.217.000D		1)2)	S100A-S120A
	4.671.188.000D		2)6)	S7, S100A-S120A
	4.671.216.000D		1)2)	S100-S150
	4.671.215.000D		2)6)	S100-S150
4	4.611.035.000E		2)	
5	4.623.001.001E		Füller, Insert, Jonc	
a 6	4.623.029.000E		Silberflexfüller	
			Fensterschlüßel, Window fixing strip, Liteau de fixation pour la fenêtre	
7	104-77.75.104-01		1)	S100A-S120A
	113-77.75.104-02		6)	S7, S100A-S120A
	108-77.75.104-01		6)	S100-S150
	108-77.75.104-03		1)	S100-S150
8	104-77.75.105-01		1)	S100A-S120A
	113-77.75.105-02		6)	S7, S100A-S120A
	108-77.75.105-01		6)	S100-S150
	108-77.75.105-03		1)	S100-S150
9	104-77.75.106-01		1)	S100A-S120A
	113-77.75.106-02		6)	S7, S100A-S120A
	108-77.75.106-01		6)	S100-S150
	108-77.75.106-03		1)	S100-S150
10	104-77.75.107-01		1)	S100A-S120A
	113-77.75.107-02		6)	S7, S100A-S120A
	108-77.75.107-01		6)	S100-S150
	108-77.75.107-03		1)	S100-S150
			Sprosse, Sash bar, Échelon	
11	108-77.75.115-03D		1)3)	
	113-77.75.115-02D		3)6)	
12	108-77.75.116-03D		1)4)	
	113-77.75.116-02D		4)6)	
13	*siehe 28-01*		Griff, Handle, Poignée	
14	8.771.000.002E		Schelle, Clamp, Collier	
			Schrauben, Screws, Vis	DIN
15	0.407.973.021	40	3,9x16 5)	7973
16	0.400.963.020	7	M 5x20 5)	963-4.8
17	*siehe 28-01*	2		
18		1		
19	0.407.973.005	2	2,9x16 5)	7973 cr
			Schild, Plate, Bouclier	
20	8.761.082.000E	1	Notausstieg, Emergency outlet, Sortie de secours	
			Fensterkitt, Window putty, Mastic à fenêtre	
	0.921.230.000		Dekaplast Nr. 4636	
	0.921.420.000		Terokal-Union-Zement 412 Terokal-union Cement Ciment Terokal-union	

1) Serie
2) Gummi, rubber, caoutchouc
3) außen, outer, à l'extérieur
4) innen, inner, à l'intérieur
5) verchromt, chrome-plated, chromé
6) schräge Heckpartie, inclined rear part, partie arrière oblique

Doppelverglasung mit Solbitschnur fest — *S130K, S140H,E,P* 3) — 29-04.71

Double glazing solid with Solbitcord

Vitrage double solide avec Solbitcordon

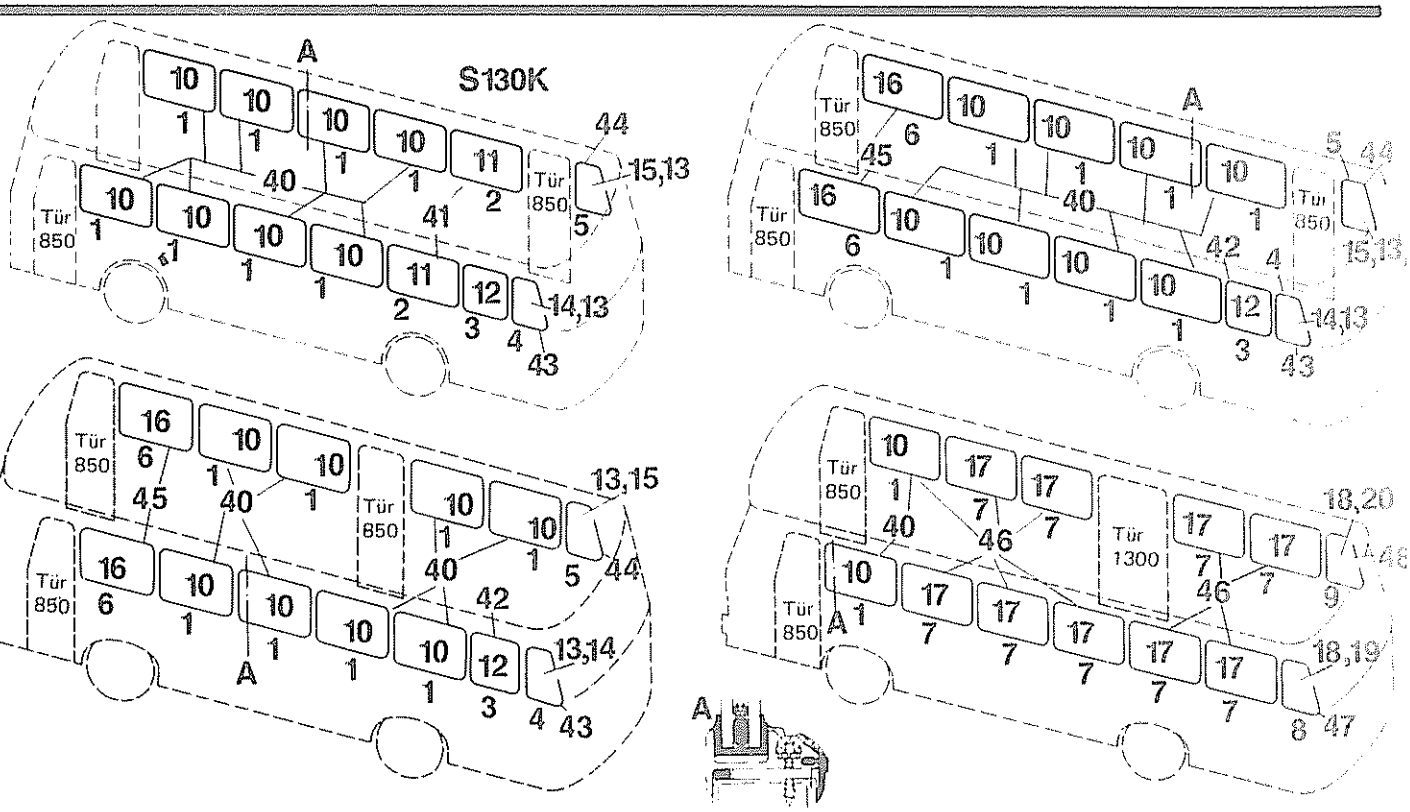

Pos. Item Pos	Teil-Nummer Spare part No Numéro de pièce	Stück Quantity Nombre	Benennung Description	Bemerkungen Remarks Observations
A	*siehe 19-10.1*		Montagematerial	
				Lichte Weite im Gerippe
1	107-77.22.000-12D	2/8	Fenster kpl.	*1460* 1)
1.1	107-77.22.000-11D	2/8	Fenster kpl.	*1460* 2)
2	107-77.22.000-04D	2	Fenster kpl.	*1130* 1)
2.1	107-77.22.000-03D	2	Fenster kpl.	*1130* 2)
3	107-77.22.000-02D	1	Fenster kpl.	*910* 1)
3.1	107-77.22.000-01D	1	Fenster kpl.	*910* 2)
4	107-77.22.000-39D	1	Fenster kpl. *links*	*749* 1)
4.1	107-77.22.000-37D	1	Fenster kpl. *links*	*749* 2)
5	107-77.22.000-40D	1	Fenster kpl. *rechts*	*749* 1)
5.1	107-77.22.000-38D	1	Fenster kpl. *rechts*	*749* 2)
6	107-77.22.000-14D	1	Fenster kpl.	*1610* 1)
6.1	107-77.22.000-13D	1	Fenster kpl.	*1610* 2)
7	107-77.22.000-08D	1	Fenster kpl.	*1360* 1)
7.1	107-77.22.000-07D	1	Fenster kpl.	*1360* 2)
8	107-77.22.000-43D	1	Fenster kpl. *links*	*799* 1)
8.1	107-77.22.000-41D	1	Fenster kpl. *links*	*799* 2)
9	107-77.22.000-44D	1	Fenster kpl. *rechts*	*799* 1)
9.1	107-77.22.000-42D	1	Fenster kpl. *rechts*	*799* 2)
10	107-77.22.710-12	1	Doppelscheibe kpl.	1)
10.2	107-77.22.710-11	1	Doppelscheibe kpl.	2)
11	107-77.22.710-04	1	Doppelscheibe kpl.	1)
11.2	107-77.22.710-03	1	Doppelscheibe kpl.	2)
12	107-77.22.710-02	1	Doppelscheibe kpl.	1)
12.2	107-77.22.710-01	1	Doppelscheibe kpl.	2)
13	107-77.22.710-39	1	Doppelscheibe kpl.	1)
14	107-77.22.710-37	1	Doppelscheibe kpl. *links*	2)

1) *blank*
2) *Katacalon*
3) *Siehe Fahrzeug-Nr. Übersicht 29-04.5*

570-736-3-1

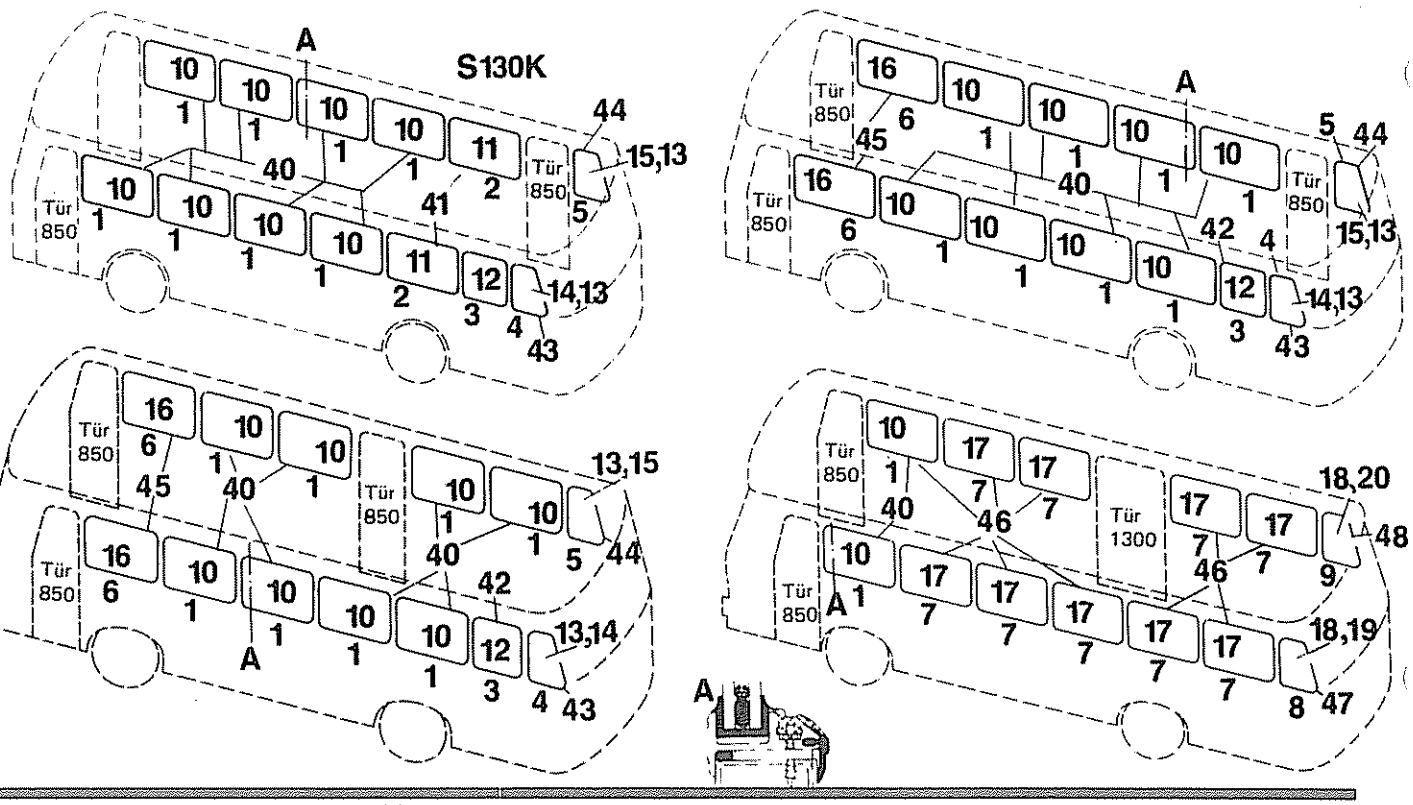

Pos. Item Pos	Teil-Nummer Spare part No. Numéro de pièce	Stück Quantity Nombre	Benennung Description Désignation	Bemerkungen Remarks Observations
15	107-77.22.710-38	1	Doppelscheibe kpl. *rechts*	*2)*
16	107-77.22.710-14	1	Doppelscheibe kpl.	*1)*
16.2	107-77,22.710-13	1	Doppelscheibe	*2)*
17	107-77.22.710-08	1	Doppelscheibe kpl.	*1)*
17.2	107-77.22.710-07	1	Doppelscheibe kpl.	*2)*
18	107-77.22.710-43	1	Doppelscheibe kpl.	*1)*
19	107-77.22.710-41	1	Doppelscheibe kpl. *links*	*2)*
20	107-77.22.710-42	1	Doppelscheibe kpl. *rechts*	*2)*
40	107-77.22.100-11D	1	Fensterrahmen kpl.	*Pos. 40.1-40.4*
40.1	107-70.90.107-27B	1	Rahmenstück *oben*	
40.2	107-70.90.107-28B	1	Rahmenstück *unten*	
40.3	107-77.22.111-03E	2	Lasche	
40.4	0.200.963.004	6	Senkschraube M 4x6	DIN 963-4.8 cd
41	107-77.22.100-03D	1	Fensterrahmen kpl. *mit Pos. 40.3,40.4*	
41.1	107-70.90.103-27B	1	Rahmenstück *oben*	
41.2	107-70.90.103-28B	1	Rahmenstück *unten*	
42	107-77.22.100-01D	1	Fensterrahmen kpl. *mit Pos. 40.3,40.4*	
42.1	107-70.90.102-27B	1	Rahmenstück *oben*	
42.2	107-70.90.102-28B	1	Rahmenstück *unten*	
43	107-77.22.100-37C	1	Fensterrahmen kpl. *mit Pos. 40.3,40.4*	
43.1	107-70.90.101-31B	1	Rahmenstück *vorn*	
43.2	107-70.90.105-32B	1	Rahmenstück *hinten*	
44	107-77.22.100-38C	1	Fensterrahmen kpl. *mit Pos. 40.3,40.4, 43.1*	
44.1	107.77.22.106-32B	1	Rahmenstück *hinten*	

1) blank
2) Katacalor

Pos. Item Pos	Teil-Nummer Spare part No. Numéro de pièce	Stück Quantity Nombre	Benennung Description Désignation	Bemerkungen Remarks Observations
45	107-77.22.000-13D	1	Fensterrahmen kpl. *mit Pos. 40.3,40.4*	
45.1	107-70.90.113-27B	1	Rahmenstück *oben*	
45.2	107-70.90.113-28B	1	Rahmenstück *unten*	
46	107-70.90.100-07D	1	Fensterrahmen kpl. *mit Pos. 40.3,40.4*	
46.1	107-70.90.105-27B	1	Rahmenstück *oben*	
46.2	107-70.90.105-28B	1	Rahmenstück *unten*	
47	107-77.22.100-41C	1	Fensterrahmen kpl. *mit Pos. 40.3,40.4,43.1*	
47.1	107-70.90.107-32B	1	Rahmenstück *hinten*	
48	107-77.22.100-42C	1	Fensterrahmen kpl. *mit Pos. 43.3,40.4,43.1*	
48.1	107-70.90.108-32B	1	Rahmenstück *hinten*	

F 1205 200000 8.67. Gö.

Pos. Item Pos.	Teil-Nummer Spare part No. Numéro de pièce	Stück Quantity Nombre	Benennung Description Désignation	Bemerkungen Remarks Observations

Doppelverglasung mit Solbitschnur *S140H,E,P 3)*
oben schiebbar *Tür 850*
Double glazing with Solbitcord,upper sliding pane
Vitrage double,poussable desseux,avec Solbitcordon

29-04.73

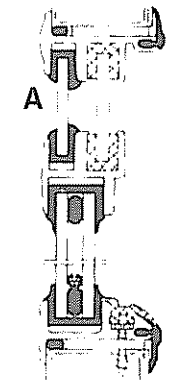

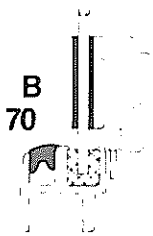

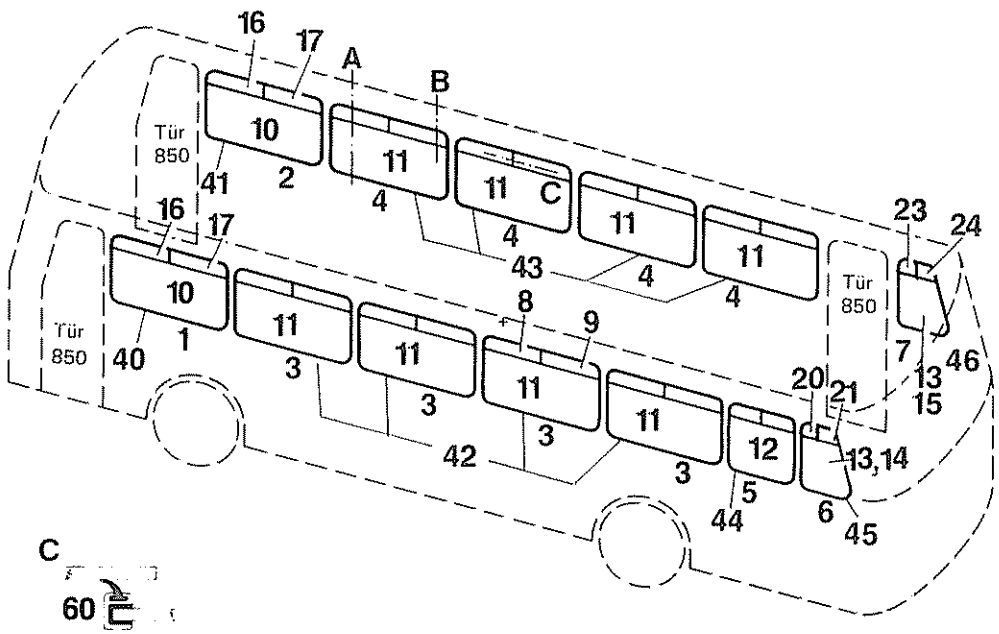

Pos. Item Pos	Teil-Nummer Spare part No Numéro de piece	Stück Quantity Nombre	Benennung Description	Bemerkungen Remarks Observations
A–C	*siehe 19-10.2*		Montagematerial	
			Lichte Weite im Gerippe	
1	107-77.32.000-27D	1	Fenster kpl.*links* *1610*	*1)*
1.1	107-77.32.000-25D	1	Fenster kpl.*links* *1610*	*2)*
2	107-77.32.000-28D	1	Fenster kpl.*rechts* *1610*	*1)*
2.1	107-77.32.000-26D	1	Fenster kpl.*rechts* *1610*	*2)*
3	107-77.32.000-23D	1	Fenster kpl.*links* *1460*	*1)*
3.1	107-77.32.000-21D	1	Fenster kpl.*links* *1460*	*2)*
4	107-77.32.000-24D	1	Fenster kpl.*rechts* *1460*	*1)*
4.1	107-77.32.000-22D	1	Fenster kpl.*rechts* *1460*	*2)*
5	107-77.32.000-03D	1	Fenster kpl. *910*	*1)*
5.1	107-77.32.000-01D	1	Fenster kpl. *910*	*2)*
6	107-77.32.000-44D	1	Fenster kpl.*links* *749*	*1)*
6.1	107-77.32.000-42D	1	Fenster kpl.*links* *749*	*2)*
7	107-77.32.000-45D	1	Fenster kpl.*rechts* *749*	*1)*
7.1	107-77.32.000-43D	1	Fenster kpl.*rechts* *749*	*2)*
10	107-77.32.710-27	1	Doppelscheibe kpl.	*1)*
10.2	107-77.32.710-25	1	Doppelscheibe kpl.	*2)*
11	107-77.32.710-23	1	Doppelscheibe kpl.	*1)*
11.2	107-77.32.710-21	1	Doppelscheibe kpl.	*2)*
12	107-77.32.710-03	1	Doppelscheibe kpl.	*1)*
12.2	107-77.32.710-01	1	Doppelscheibe kpl.	*2)*
13	107-77.32.710-44	1	Doppelscheibe kpl.	*1)*
14	107-77.32.710-42	1	Doppelscheibe kpl.	*2)*
15	107-77.32.710-43	1	Doppelscheibe kpl.	*2)*

1) blank
2) Katacalor
3) Siehe Fahrzeug-Nr. Übersicht 29-04.B

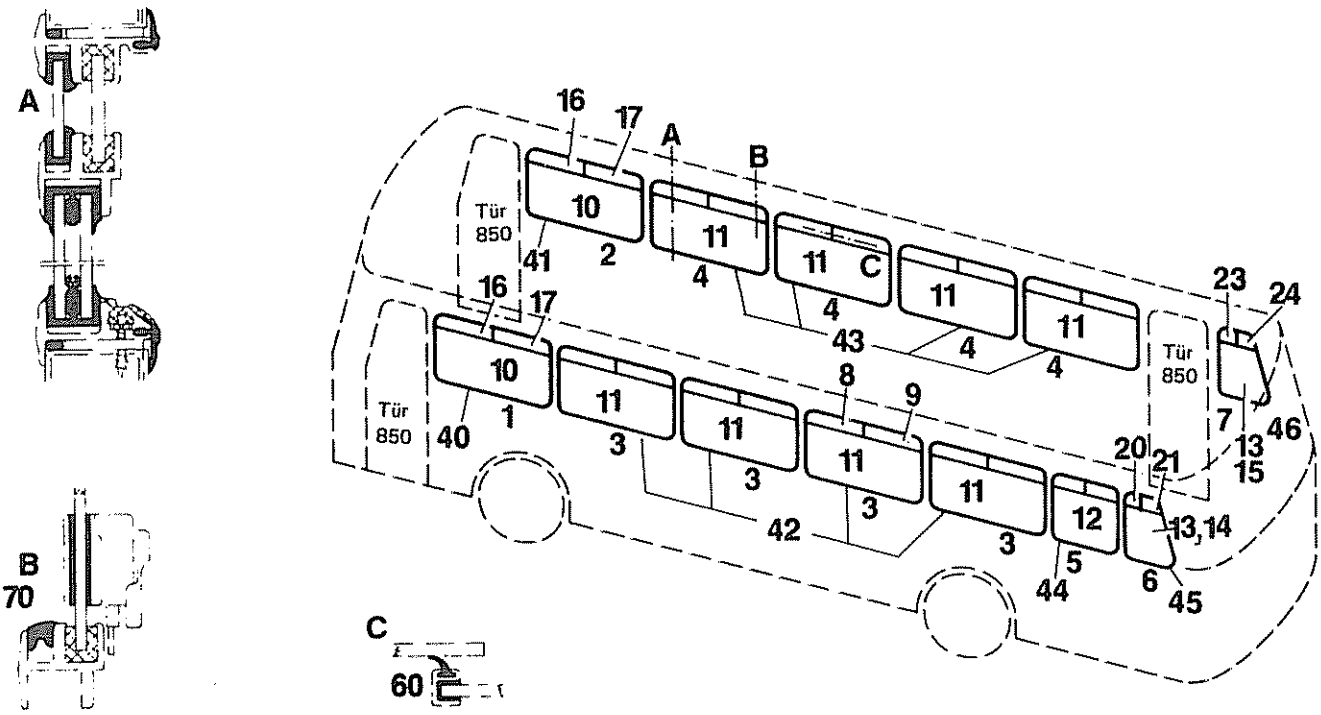

Pos. Item Pos	Teil-Nummer Spare part No. Numéro de pièce	Stück Quantity Nombre	Benennung Description Désignation		Bemerkungen Remarks Observations
16	3.428.110.200E		Schiebe-Scheibe		*1)*
16.1	3.428.110.201E		Schiebe-Scheibe		*2)*
17	3.413.478.200E		Feste-Scheibe	*oben*	*1)*
17.1	3.413.478.201E		Feste-Scheibe	*oben*	*2)*
18	3.428.107.200E		Schiebe-Scheibe		*1)*
18.1	3.428.107.201E		Schiebe-Scheibe		*2)*
19	3.413.480.200E		Feste-Scheibe	*oben*	*1)*
19.1	3.413.480.201E		Feste-Scheibe	*oben*	*2)*
20	3.428.051.200E		Schiebe-Scheibe		*1)*
20.1	3.428.051.201E		Schiebe-Scheibe		*2)*
21	3.413.222.200E		Feste-Scheibe	*oben*	*1)*
21.1	3.413.222.201E		Feste-Scheibe	*oben*	*2)*
23	3.428.136.200E		Schiebe-Scheibe		*1)*
23.1	3.428.136.201E		Schiebe-Scheibe		*2)*
24	3.413.565.200E		Feste-Scheibe	*oben*	*1)*
24.1	3.413.565.201E		Feste-Scheibe	*oben*	*2)*
40	107-77.32.100-25C	1	Fensterrahmen kpl.	*Pos. 40.1-40.9*	
40.1	107-70.90.113-36B	1	Rahmenstück *oben*		
40.2	107-70.90.113-28B	1	Rahmenstück *unten*		
40.3	116-77.30.140-01D		Abdeckung *über Wasserablaufschlitz*		
40.4	0.200.963.004		Senkschraube	M 4x6	DIN 963-4.8 cd
40.5	0.200.963.017		Senkschraube	M 5x12	DIN 963-4.8 cd
40.6	107-70.90.480-30B	1	Querstab kpl.	*Pos. 40.7-40.9*	
40.7	116-77.30.124-01E	1	Fensterraste		
40.8	116-77.30.125-01E	1	Beilage *zur Raste*		
40.9	0.100.660.060	2	Halbrundniet	3,5x12	DIN 660-Al
41	107-77.32.100-26C	1	Fensterrahmen kpl.	*mit Pos. 40.1-40.5*	
41.1	107-70.90.490-30B	1	Querstab kpl.	*mit Pos. 40.7-40.9*	

Pos. Item Pos	Teil-Nummer Spare part No. Numéro de pièce	Stück Quantity Nombre	Benennung Description Désignation	Bemerkungen Remarks Observations
42	107-77.32.100-21C	1	Fensterrahmen kpl. *mit Pos. 40.3-40.5*	
42.1	107-70.90.107-36B	1	Rahmenstück *oben*	
42.2	107-70.90.107-28B	1	Rahmenstück *unten*	
42.3	107-70.90.230-30B	1	Querstab kpl. *mit Pos. 40.7-40.9*	
43	107-77.32.100-22C	1	Fensterrahmen kpl. *mit Pos. 42.1,42.2,40.3-40.5*	
43.1	107-70.90.240-30B	1	Querstab kpl. *mit Pos. 40.7-40.9*	
44	107-77.32.100-01C	1	Fensterrahmen kpl. *mit Pos. 40.3-40.5*	
44.1	107-70.90.102-36B	1	Rahmenstück *oben*	
44.2	107-70.90.102-28B	1	Rahmenstück *unten*	
44.3	107-70.90.120-30B	1	Querstab kpl. *mit Pos. 40.7-40.9*	
45	107-77.32.100-42C	1	Fensterrahmen kpl. *mit Pos. 40.3-40.5*	
45.1	107-70.90.103-33B	1	Rahmenstück *oben*	
45.2	107-70.90.101-34B	1	Rahmenstück *unten vorn*	
45.3	107-70.90.103-35B	1	Rahmenstück *unten hinten*	
45.4	107-77.22.111-03E	1	Lasche	
45.5	107-70.90.130-38B	2	Querstab kpl. *mit Pos. 40.7-40.9*	
46	107-77.32.100-43C	1	Fensterrahmen kpl. *mit Pos. 40.3-40.5*	
46.1	107-70.90.104-33B	1	Rahmenstück *oben*	
46.2	107-70.90.102-34B	1	Rahmenstück *unten vorn*	
46.3	107-70.90.104-35B	1	Rahmenstück *unten hinten*	
46.4	107-70.90.140-38B	1	Querstab kpl. *mit Pos. 40.7-40.9*	
60	102-77.31.160-02	1	Fenstersprosse	
60.1	0.200.963.006	2	Senkschraube M 4x8 DIN 963-4.8 cd	
60.2	0.200.934.002	2	Skt.-Mutter M 4 DIN 934-8 cd	
70	108-77.39.110-02E	1	Fensterverschluß kpl.	
70.1	108-77.39.110-04E	1	Fensterverschluß kpl. *mit abnehmbarem Griffteil*	
70.2	4.342.100.002E	1	Unterlage *außen*	
70.3	4.342.101.002E	1	Unterlage *innen*	
70.4	4.721.094.000E	2	Distanzstück	
70.5	0.400.964.007	2	Linsensenkschraube M 4x12 DIN 964-4.8 cr	

Pos. Item Pos.	Teilnummer Spare part No. Numéro de pièce	Stück Quantity Nombre	Benennung Description Désignation	Bemerkungen Remarks Observations

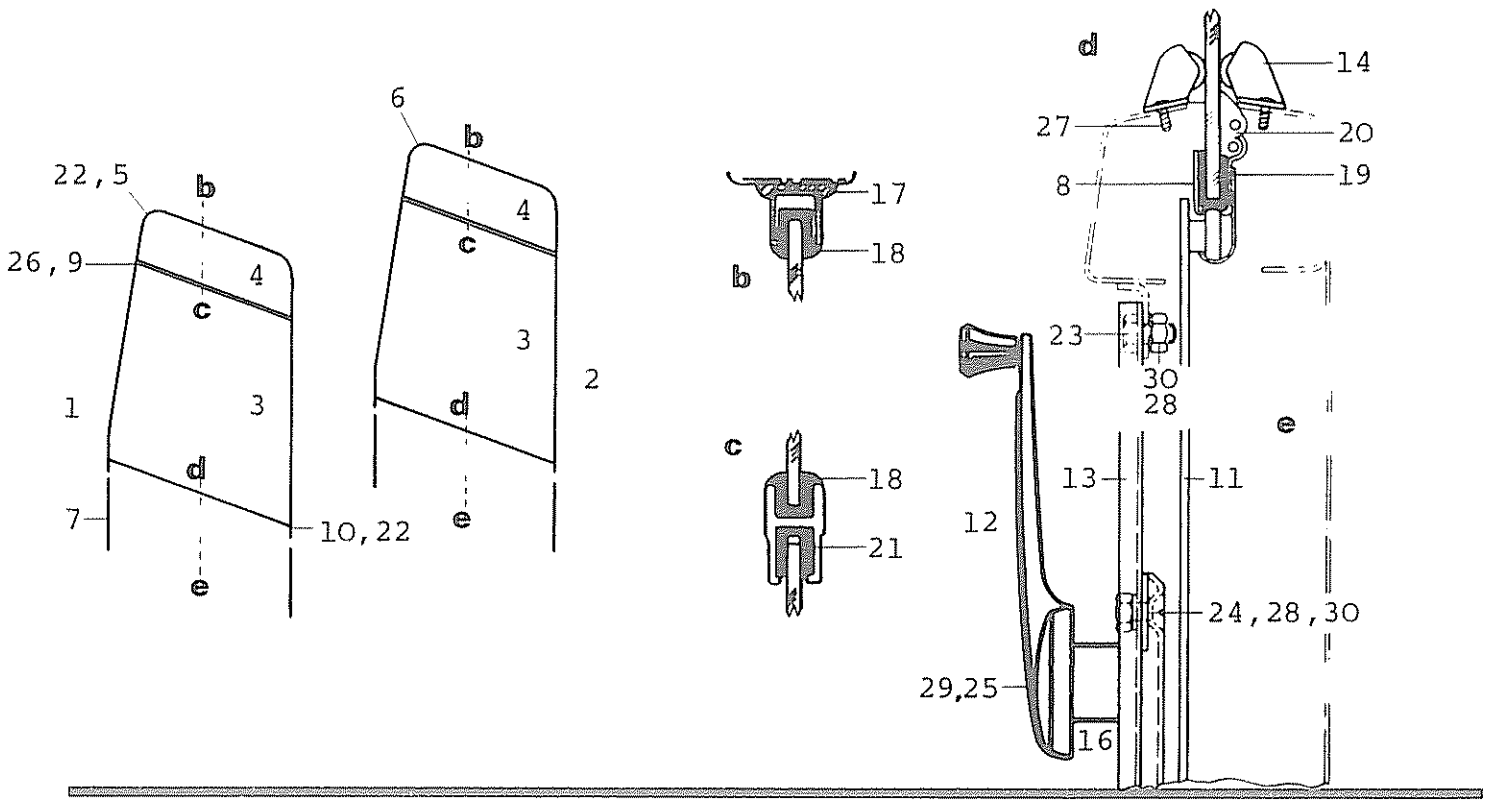

Pos Item Pos	Teil-Nummer Spare part No Numéro de pièce	Stück Quantity Nombre	Benennung Description Désignation	Bemerkungen Remarks Observations
			Kurbelfenster kpl, Crank-operated window compl. Fenêtre à manivelle compl.	
1	113-77.50.000-03A	1	links, left, à gauche	
2	113-77.50.000-04A	1	rechts, right, à droit	
3	3.427.059.200E	1	Kurbelscheibe, Crank-operated pane Vitre à manivelle	
4	3.413.403.200E	1	Scheibe fest, Pane fixed, Vitre fixé	
			Schiene, Rail, Barre	
5	113-77.50.101-03	1		
6	113-77.50.101-04	2		
7	113-77.50.103-03	1		
8	8.772.000.003E	1		
9	113-77.50.120-03D	1	Quersteg, Horizontal sash bar, Traverse	
10	116-77.50.127-01E	1	Anschlagleiste, Stop moulding, Liteau d'arrêt	
11	8.772.024.000C		Kurbelapparat, Crank mechanism, Appareil de manivelle	
12	113-77.50.139-03E		Kurbel, Crank, Manivelle	
13	113-77.50.110-03C		Halter, Support, Support	
14	8.771.000.015E		Fensterpresser, Window guide pad, Serre-vitre	
16	4.721.016.000E		Gummitülle, Rubber grommet, Douille en caoutschouc	

Pos. Item Pos	Teil-Nummer Spare part No. Numéro de pièce	Stück Quantity Nombre	Benennung Description Désignation	Bemerkungen Remarks Observations
			Profile, Profiles, Profiles	
17	4.651.016.002E		2220 lg	
18	4.611.002.000E		1550 lg	
19	4.611.007.000E		680 lg	
20	4.611.047.000E		680 lg	
21	4.622.002.000E		Gummisamtschiene, Velvet rubber rail, Barre en caoutchouc velours 2000 lg	
			Schrauben, Screws, Vis	DIN
22	0.207.972.008	20	2,9x19	7972
23	0.200.933.019	6	M 6x12 1)	933-8.8
24	0.200.963.025	4	M 6x16 1)	963-8
25	0.200.084.016	1	M 5x15 1)	84-8
26	0.207.972.018	4	3,9x19	7972
27	0.107.973.001	2	2,9x9,5	7973
			Federring, Lock washer, Rondelle grower	
28	0.200.127.004	10	A 6 1)	127
29	0.200.127.003	1	A 5 1)	127
			Skt-Mutter, Hex. nut, Écrou six pans	
30	0.200.934.004	10	M 6 1)	934-8
	9.83 070		Ölpapier mit Gewebeunterlage,Oilpaper with texture Papier d'huile avec appui tissé 580x800	

1) verkadmet
cadmium-plated
cadmié

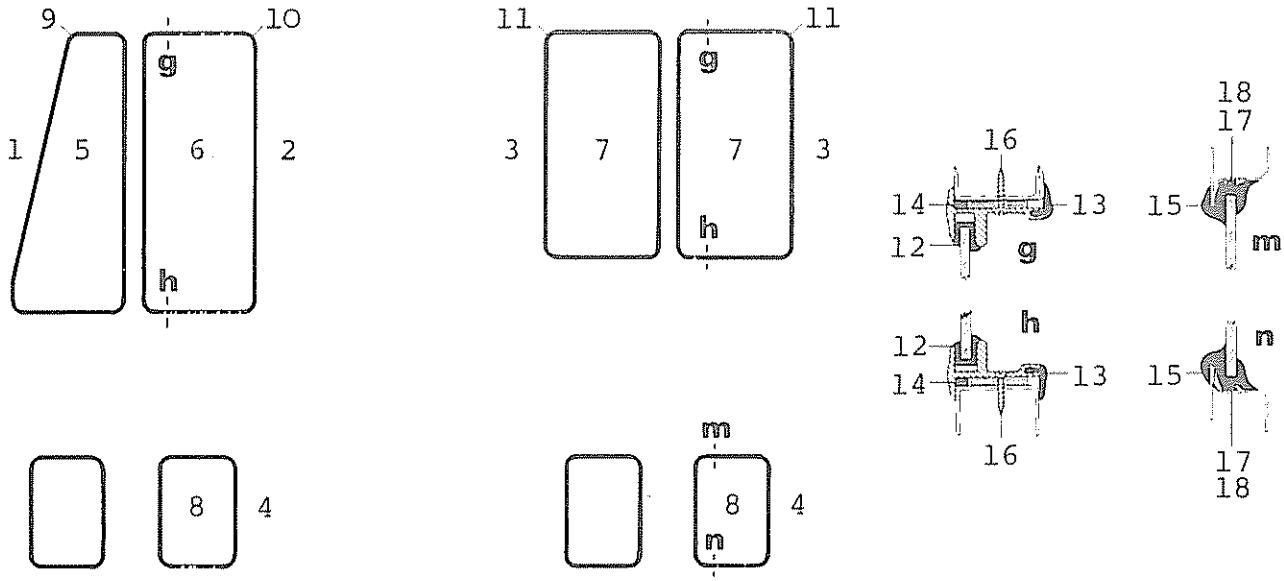

Pos. Item Pos	Teil-Nummer Spare part No Numéro de pièce	Stück Quantity Nombre	Benennung Description Désignation	Bemerkungen Remarks Observations
			Fenster kpl, Window compl, Fenêtre compl.	
1	113-77.20.000-08D			
2	113-77.20.000-09D			
3	113-77.20.000-10D		blank, bright, blanche	
	113-77.20.000-16		Katacalor	
4	116-77.20.000-05C			
			Scheibe, Pane, Vitre	
5	3.413.437.200E			
6	3.413.438.200E			
7	3.413.439.200E		blank	
	3.413.439.201E		Katacalor	
8	3.413.161.200E			
			Rahmen, Frame, Cadre	
9	113-77.20.100-08D			
10	113-77.20.100-09D			
11	113-77.20.100-10D			
			Profile, Profiles, Profiles	
12	4.611.002.000E			
13	4.343.071.004E			
14	4.681.007.000E			
15	4.611.068.000E			
			Schrauben, Screw, Vis	
16	0.407.973.023		3,9x22 1)	DIN 7973
17	0.921.420.000		Terokal-Union-Zement	
18	0.921.230.000		Kitt, Putty, Mastic	(Dekaplast)

1) verchromt
chrome-plated
chromé

Montagematerial für Doppelverglasung *S80-S150* 1)
mit Solbitschnur, fest

Fitting material for Double glazing solid with Solbitcord

Pièces montage pour Vitrage double solide avec Solbitcordon

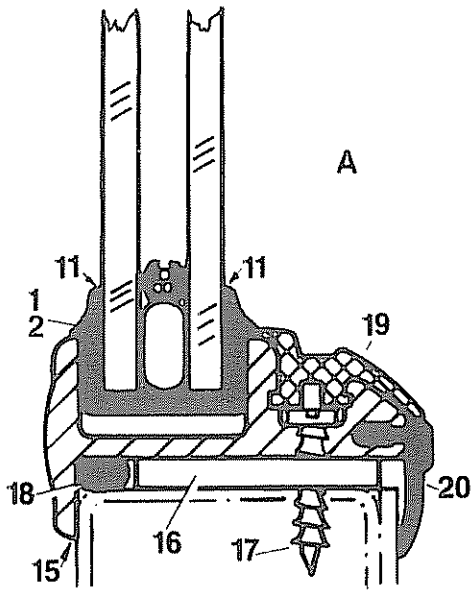

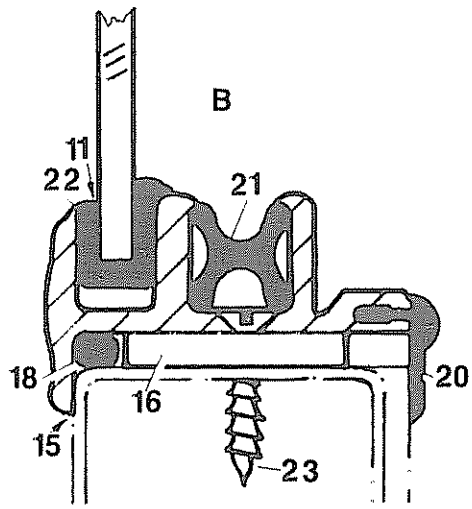

Pos Item Pos	Teil-Nummer Spare part No Numéro de pièce	Stück Quantity Nombre	Benennung Description Désignation	Bemerkungen Remarks Observations
			Material zum Einglasen	
1	4.611.219.000E		Gummiprofil *Meterware für 4,8mm Scheiben*	
1.1	107-77.22.311-01		*für Lichte Weite 639-1130 = 3300 lg*	
1.2	107-77.22.311-09		*für Lichte Weite 1300-1660 = 4400 lg*	
2	4.611.218.000E		Gummiprofil *Meterware für 5,8mm Scheiben*	
2.1	107-77.22.311-19		*für Lichte Weite 1765-2125 = 5730 lg*	
11	0.921.362.000	*kg*	Fensterdichtungslack *ca 10 g je Fenster*	
			Montagematerial	
15	0.921.230.000	*kg*	Fensterkitt *ca 1-2 kg je Fenster*	
16	105-77.31.520-40		Beilage *Sperrholz*	
17	0.207.971.015		Zylinderblechschraube B 3,9x19 DIN 7971	
18	4.681.007.000E		Abdichtschnur *Meterware*	
18.1	105-77.21.512-30		*für Lichte Weite 639-1130 = 3380 lg*	
18.2	105-77.21.512-31		*für Lichte Weite 1300-1660 = 4480 lg*	
18.3	105-77.21.512-32		*für Lichte Weite 1765-2125 = 5810 lg*	
19	4.343.157.002E		Abdeckprofil *Meterware*	
19.1	107-77.22.511-01		*für Lichte Weite 639-1130 = 3300 lg*	
19.2	107-77.22.511-09		*für Lichte Weite 1300-1660 = 4400 lg*	
19.3	107-77.22.511-19		*für Lichte Weite 1765-2125 = 5730 lg*	
20	4.343.071.004E		Abdeckköder *Meterware*	
20.1	105-77.21.511-30		*für Lichte Weite 639-1130 = 3360 lg*	
20.2	105-77.21.511-31		*für Lichte Weite 1300-1660 = 4460 lg*	
20.3	105-77.21.511-32		*für Lichte Weite 1765-2125 = 5790 lg*	
21	4.343.129.000E		Abdeckung *für Fensternut Meterware*	
21.1	102-70.90.101-12C		*2180 lg*	
22	4.611.002.000F		Einglasgummi *Meterware*	
22.1	102-77.21.311-06		*2100 lg*	
23	0.207.972.014		Senkblechschraube B 3,5x25 DIN 7972	

1) siehe Fahrzeug-Nr. Übersicht 29-04 B

Montagematerial für Doppelverglasung *S80-S150* 1)
mit Solbitschnur oben schiebbar
Fitting material for Double glazing with Solbitcord
Pièces montage pour Vitrage double avec Solbitcordon

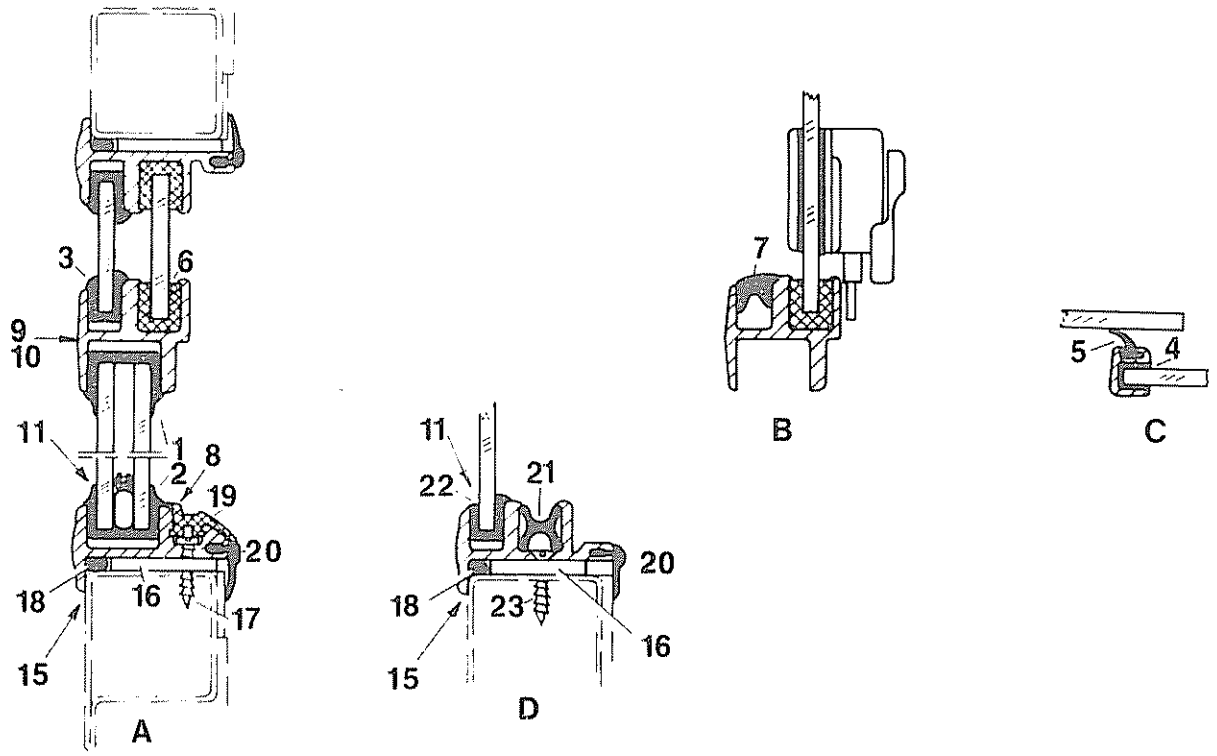

Pos Item Pos	Teil-Nummer Spare part No Numéro de pièce	Stück Quantity Nombre	Benennung Description Désignation	Bemerkungen Remarks Observations
	siehe Rückseite		Montagematerial	*)oben schiebbar* *)upper sliding pane*
			Material zum Einglasen	*)poussable desseux*
1	4.611.219.000E		Gummiprofil *Meterware für 4,8mm Scheiben*	
1.1	107-77.32.311-01		*für Lichte Weite 910-1360 = 3350 lg*	
1.2	107-77.32.311-17		*für Lichte Weite 1420-1660 = 3950 lg*	
2	4.611.218.000E		Gummiprofil *Meterware für 5,8mm Scheiben*	
2.1	107-77.32.311-38		*für Lichte Weite 1765-2125 = 5550 lg*	
3	4.611.002.000E		Einglasgummi *Meterware*	
3.1	105-77.31.312-36		*für Lichte Weite 910-1360 = 940 lg*	
3.2	105-77.31.312-38		*für Lichte Weite 1420-1660 = 1490 lg*	
3.3	105-77.31.312-40		*für Lichte Weite 1765-2125 = 1920 lg*	
4	4.611.197.000E		Einglasgummi *Meterware*	
4.1	105-77.31.313-36		*für Sprosse 126 lg*	
5	4.611.004.000E		Abdichtgummi *Meterware*	
5.1	105-77.31.314-36		*für Sprosse 126 lg*	
6	4.622.002.000E		Gummisamtschiene	
6.1	105-77.31.315-36		*für Lichte Weite 910-1360 = 1960 lg*	
6.2	105-77.31.315-38		*für Lichte Weite 1420-1660 = 3070 lg*	
6.3	105-77.31.315-40		*für Lichte Weite 1765-2125 = 4400 lg*	
7	4.611.164.000E		Profilgummi *Meterware*	
7.1	105-77.31.316-36		*für Lichte Weite 910-1360 = 940 lg*	
7.2	105-77.31.316-38		*für Lichte Weite 1420-1660 = 1490 lg*	
7.3	105-77.31.316-40		*für Lichte Weite 1765-2125 = 1150 lg*	
8	102-77.31.520-11E		Distanzstück *Gummi 8x7x100* *für Lichte Weite 1765-2125*	

501-735-2-1

1) Siehe Fahrzeug-Nr. Übersicht 29-04.B

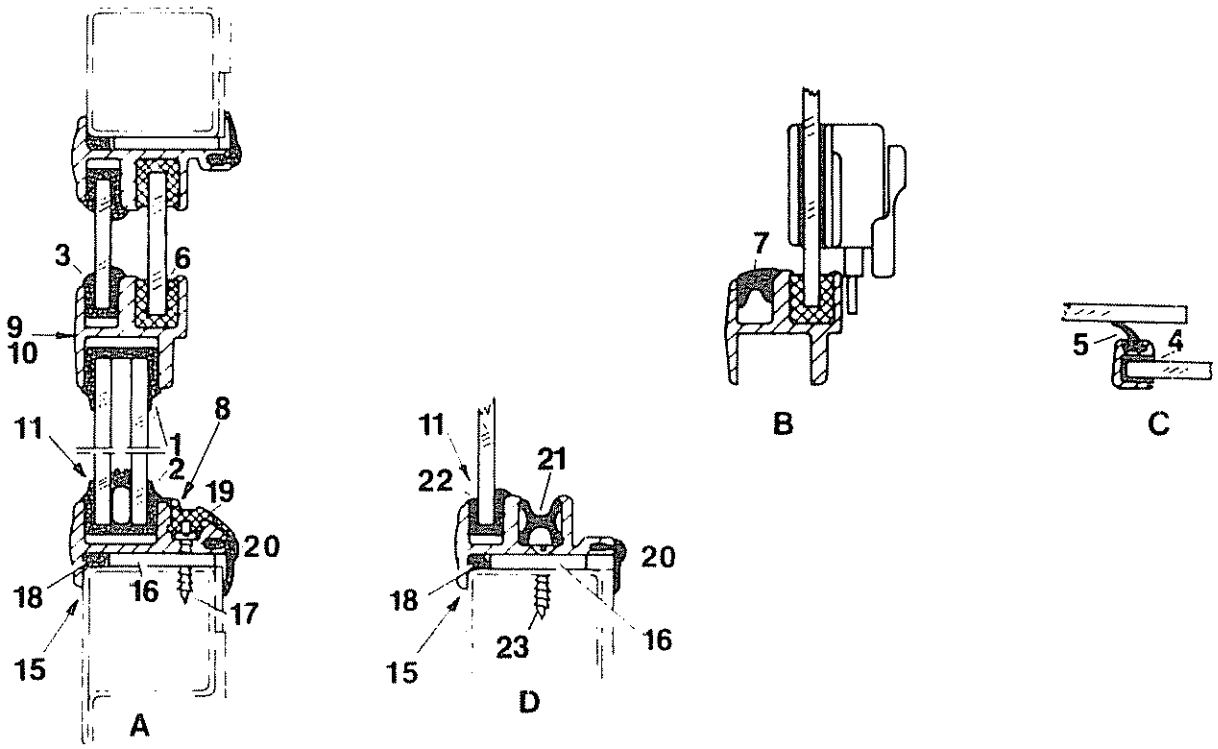

Pos. Item Pos	Teil-Nummer Spare part No. Numéro de pièce	Stück Quantity Nombre	Benennung Description Désignation	Bemerkungen Remarks Observations
9	0.921.140.000		Karosseriekleber *Dose 700 g*	*ca. 35 g*
10	0.921.430.000		Teroson-Zement *Tube 500 g*	*ca. 10 g* *je Fenster*
11	0.921.362.000	*kg*	Fensterdichtungslack	
			Montagematerial	
15	0.921.230.000		Fensterkitt *ca. 1-2 kg je Fenster*	
16	105-77.31.520-40		Beilage *Sperrholz*	
17	0.207.971.015		Zylinderblechschraube B 3,9x19	DIN 7971
18	4.681.007.000E		Abdichtschnur *Meterware*	
18.1	105-77.31.512-36		*für Lichte Weite 910-1360 = 3380 lg*	
18.2	105-77.31.512-38		*für Lichte Weite 1420-1660 = 4480 lg*	
18.3	105-77.31.512-40		*für Lichte Weite 1765-2125 = 5610 lg*	
19	4.343.157.002E		Abdeckprofil *Meterware*	
19.1	107-77.32.511-01		*für Lichte Weite 910-1360 = 2200 lg*	
19.2	107-77.32.511-17		*für Lichte Weite 1420-1660 = 2770 lg*	
19.3	107-77.32.511-38		*für Lichte Weite 1765-2125 = 3440 lg*	
20	4.343.071.004E		Abdeckköder *Meterware*	
20.1	105-77.31.511-36		*für Lichte Weite 910-1360 = 3360 lg*	
20.2	105-77.31.511-38		*für Lichte Weite 1420-1660 = 4460 lg*	
20.3	105-77.31.511-40		*für Lichte Weite 1765-2125 = 5590 lg*	
21	4.343.129.000E		Abdeckung *für Fensternut Meterware*	
21.1	102-70.90.101-12C		*2180 lg*	
22	4.611.002.000F		Einglasgummi *Meterware*	
22.1	102-77.21.311-06		*2100 lg*	
23	0.207.972.014		Senkblechschraube B 3,5x25	DIN 7972

Reserveradklappe
Spare wheel flap
Volet de roue de secours

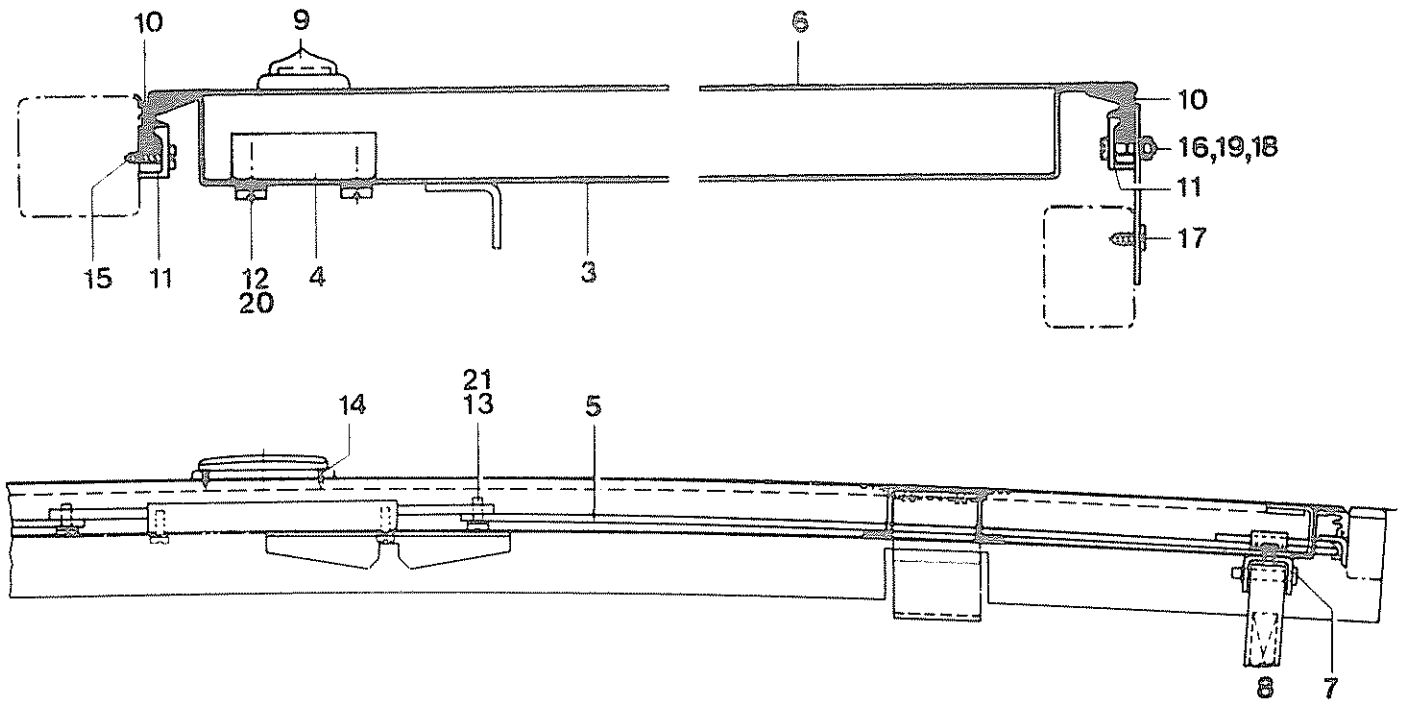

Pos Item Pos	Teil-Nummer Spare part No Numéro de pièce	Stück Quantity Nombre	Benennung Description Désignation	Bemerkungen Remarks Observations
1	107-65.20.000-01A		Klappe kpl.	*S 100 - S 150*
1.1	104-65.20.000-01A		Klappe kpl.	*S 100A - S 120 A*
1.2	104-65.20.000-02		Klappe kpl.	*S 110 H Ghana*
2	107-65.21.000-01	1	Klappe Rohteil kpl.	*Pos. 3-6 S 100-S 150*
2.1	104-65.21.000-01		Klappe Rohteil kpl.	*Pos. 3-6 S 100A-S 120A*
3	107-65.21.100-01A	1	Rahmen+Scharnier	*S 100-S 150*
3.1	104-65.21.100-01A	1	Rahmen+Scharnier	*S 100A-S 120A*
			Schließung	
4	8.011.004.001D	1	Stangenschloß E 1	)
4.1	8.011.004.002D	1	Stangenschloß E 2	)
4.2	8.011.004.003D	1	Stangenschloß E 3	) *Schlüssel siehe 36-02.5*
4.3	8.011.004.004D	1	Stangenschloß E 4	)
4.4	8.011.004.005D	1	Stangenschloß E 5	)
4.5	8.011.004.006D	1	Stangenschloß E 6	)
5	107-65.21.210-01E	2	Riegelstange	*S 100-S 150*
5.1	104-65.21.210-01E	2	Riegelstange	*S 100A-S 120A*
6	107-65.21.201-01D	1	Außenverkleidung	*S 100-S 150*
6.1	104-65.21.201-01D	1	Außenverkleidung	*S 100A-S 120A*
6.2	104-65.21.211-02	1	Außenverkleidung	*Zinkblech S 110 H Ghana*
7	6.463.105.000	2	Bolzen 6 H 11x35 DIN 1435	
7.1	0.106.799.004	2	Sicherungsscheibe 6,0 DIN 6799	

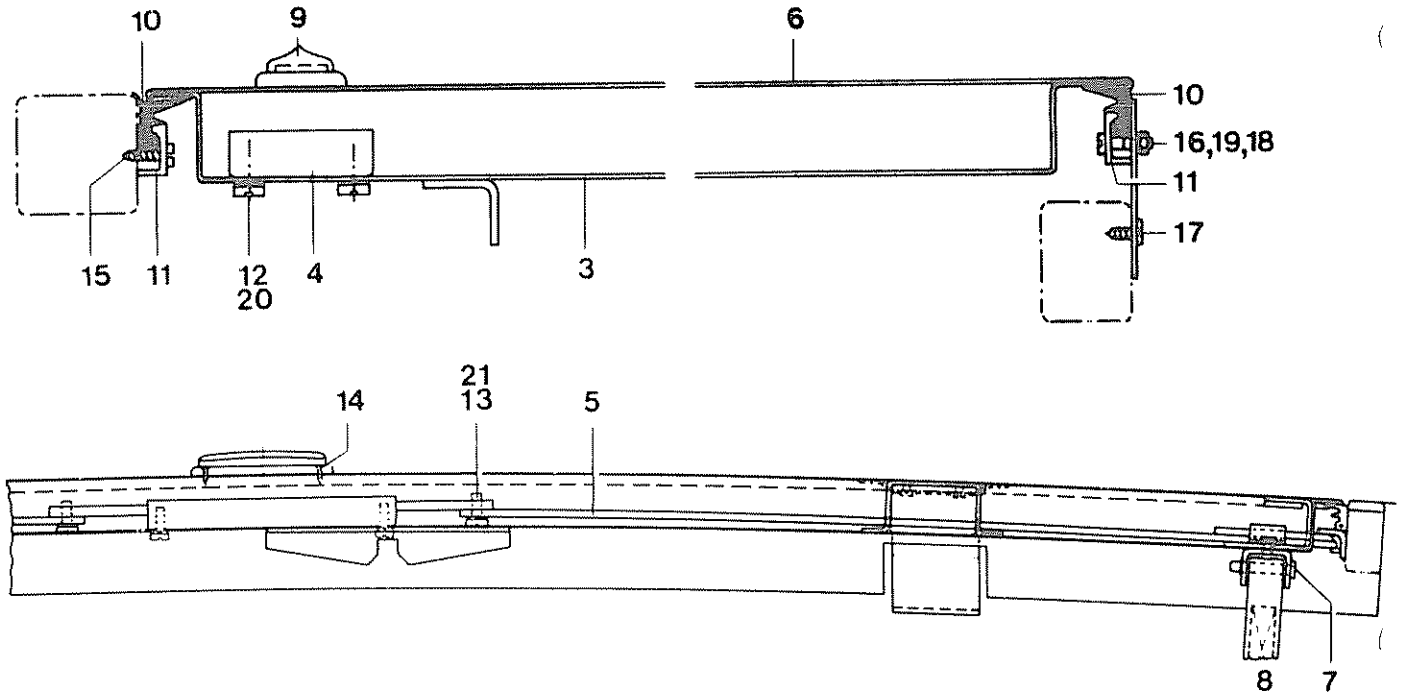

Pos. Item Pos	Teil-Nummer Spare part No. Numéro de pièce	Stück Quantity Nombre	Benennung Description Désignation	Bemerkungen Remarks Observations
8	107-65.10.130-06E	2	Halteband	
9	8.011.000.004E	1	Schlüsselschild	
10	4.631.033.001E	2	Abdichtgummi	*400 lang*
10.1	4.631.033.004E	2	Abdichtgummi	*1240 lang*
11	2.333.031.255E	2	Klemmleiste	*385 lang*
11.1	2.333.031.255E	2	Klemmleiste	*1232 lang*
12	0.200.084.015	4	Zylinderschraube M 5x12 DIN 84-4.8	
13	0.200.084.023	2	Zylinderschraube M 6x12 DIN 84-4.8	
14	0.207.972.004	2	Senkblechschraube B 2,9x13 DIN 7972	
15	0.207.971.013	25	Zylinderblechschraube B 3,9x16 DIN 7971	
16	0.400.084.007	15	Zylinderschraube M 4x15 DIN 84-4.8	
17	0.207.971.011	15	Zylinderblechschraube B 3,9x9,5 DIN 7971	
18	0.200.934.002	15	Skt.-Mutter M 4 DIN 934-8	
19	0.200.127.002	15	Federring B 4 DIN 127	
20	0.200.127.003	4	Federring B 5 DIN 127	
21	0.200.127.004	2	Federring B 6 DIN 127	

Kühlergitter an der Seitenwand
Radiator grille on the side wall
Grille de radiateur à la paroi latérale

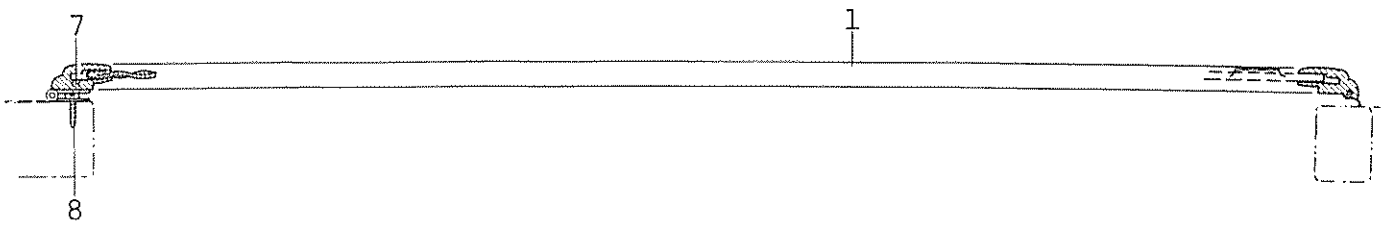

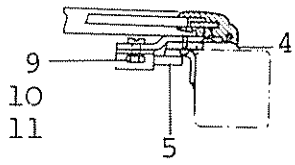

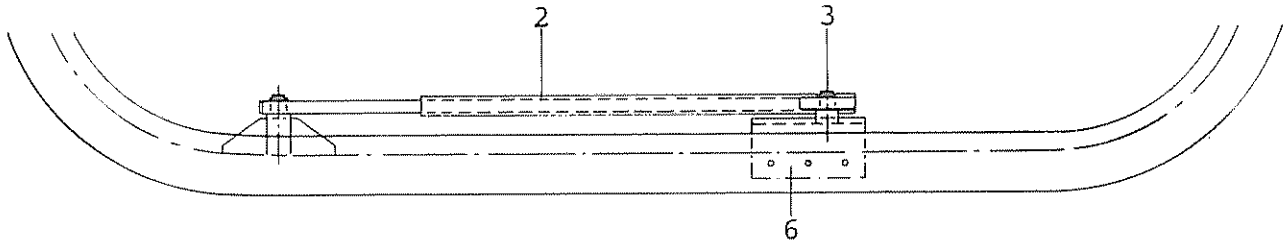

Pos. Item. Pos.	Teil-Nummer Spare part No Numéro de piece	Stück Quantity Nombre	Benennung Description Désignation
			Kühlergitter kpl, Radiator grille compl, Grille de radiateur compl.
	108-67.13.000-02		1) 714x694
	108-67.13.000-01		2) 714x604
1			Rahmen + Gitter, Frame + grille, Cadre + grille
	108-67.13.100-02B	1	1)
	108-67.13.100-01B		2)
2	113-65.10.500-02D	1	Klappenstütze, Support prop, Support de volet
3	0.200.471.003	2	Sicherungsring, Snap ring 8x0,9 DIN 471 3) Circlip
4			Zierkeder, Ornamental moulding, Jonc enjoliveur
	4.623.007.031		2590 lg 1)
	4.623.007.031		2230 lg 2)
5	8.011.022.000E	1	Zungenschloß, Tongue lock, Serrure à languette
6	113-67.13.130-01E	1	Lager für Stütze, Bearing for support, Palier pour support
			Schrauben, Screw, Vis DIN
7	0.200.084.003	6	M 4x8 84 3)
8	0.207.971.013	5	B 3,9x16 7971 3)
9	0.200.084.014	2	M 5x10 84 3)
10	0.200.127.003	2	Federring, Lock washer, B 5 127 3) Rondelle grower
11	0.200.934.003	2	Skt-Mutter, Hex. nut, Écrou six pans M 5 934 3)

1) steile Rückwand
steep rear wall
paroi arrière escarpé

2) gewölbte Rückwand
arched rear wall
paroi arrière bombé

3) verkadmet, cadmium-plated, cadmié

1119-739-1

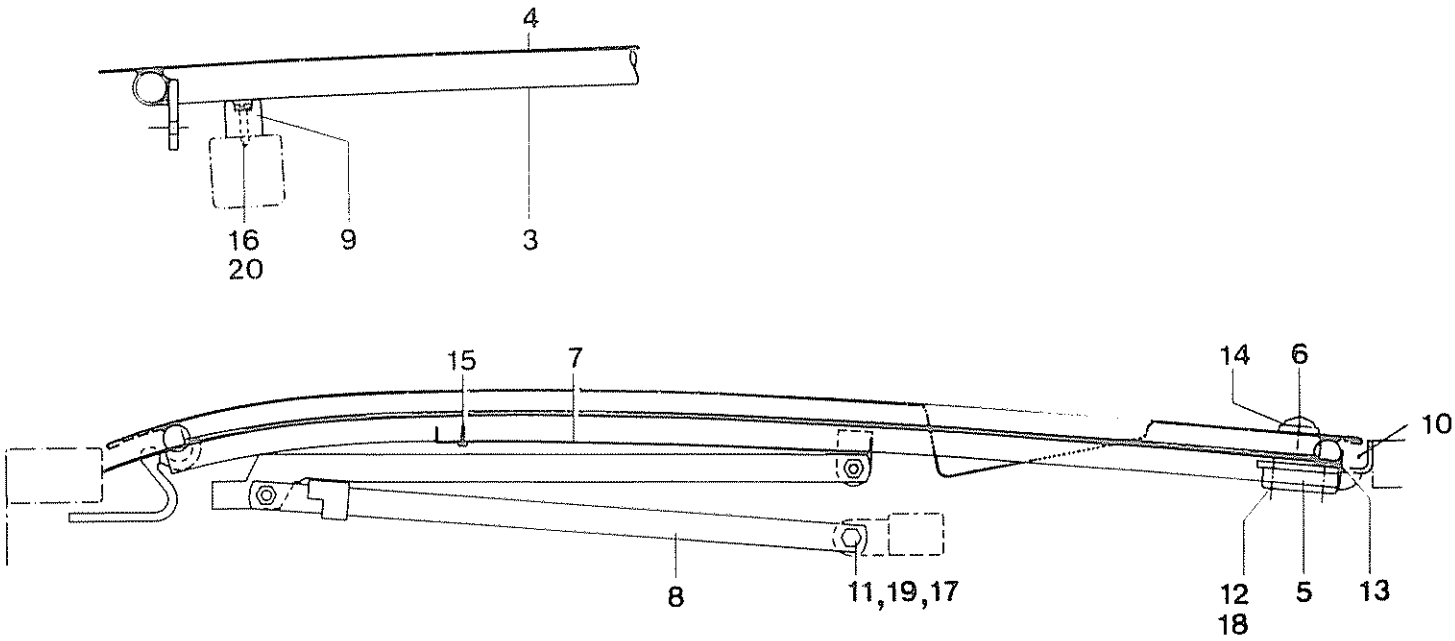

Pos Item Pos	Teil-Nummer Spare part No Numéro de pièce	Stück Quantity Nombre	Benennung Description Désignation	Bemerkungen Remarks Observations
1	107-65.40.000-01A		Klappe kpl. *S 100-S 150*)	
1.1	113-65.40.000-01A		Klappe kpl. *S 100A-S 120A*)	*bei stehendem*
1.2	104-65.40.000-01		Klappe kpl. *S 110 H Ghana*)	*Motor*
2	107-65.41.000-01	1	Rückwandklappe *S100-S150*	
2.1	113-65.41.000-01	1	Rückwandklappe *S100A-S120A*	
2.2	104-65.41.000-01	1	Rückwandklappe *S110H Ghana*	
3	107-65.41.100-01	1	Rahmen *S 100-S 150*	
3.1	113-65.41.100-01	1	Rahmen *S 100A-S 120A*	
3.2	113-54.00.135-02	2	Scharnier	
4	107-65.41.210-01A	1	Außenverkleidung *S100-S150*	
4.1	113-65.41.210-01A	1	Außenverkleidung *S100A-S120A*	
4.2	104-65.41.210-01	1	Außenverkleidung *S110H Ghana*	
			Schließung	
5	8.011.002.001D	1	Stangenschloß E 1)	
5.1	8.011.002.002D	1	Stangenschloß E 2)	
5.2	8.011.002.003D	1	Stangenschloß E 3)	*Schlüssel in 36-02.5*
5.3	8.011.002.004D	1	Stangenschloß E 4)	
5.4	8.011.002.005D	1	Stangenschloß E 5)	
5.5	8.011.002.006D	1	Stangenschloß E 6)	
6	8.011.000.004E	1	Schlüsselschild	
7	107-65.40.301-01D	1	Abdeckblech *S 100- S 150*	
7.1	113-65.40.301-01D	1	Abdeckblech *S 100A-S 120A*	
8	116-65.40.200-01C	1	Stütze	
9	4.771.181.000E	2	Gummipuffer	
10	4.771.144.000E	2	Türpuffer	

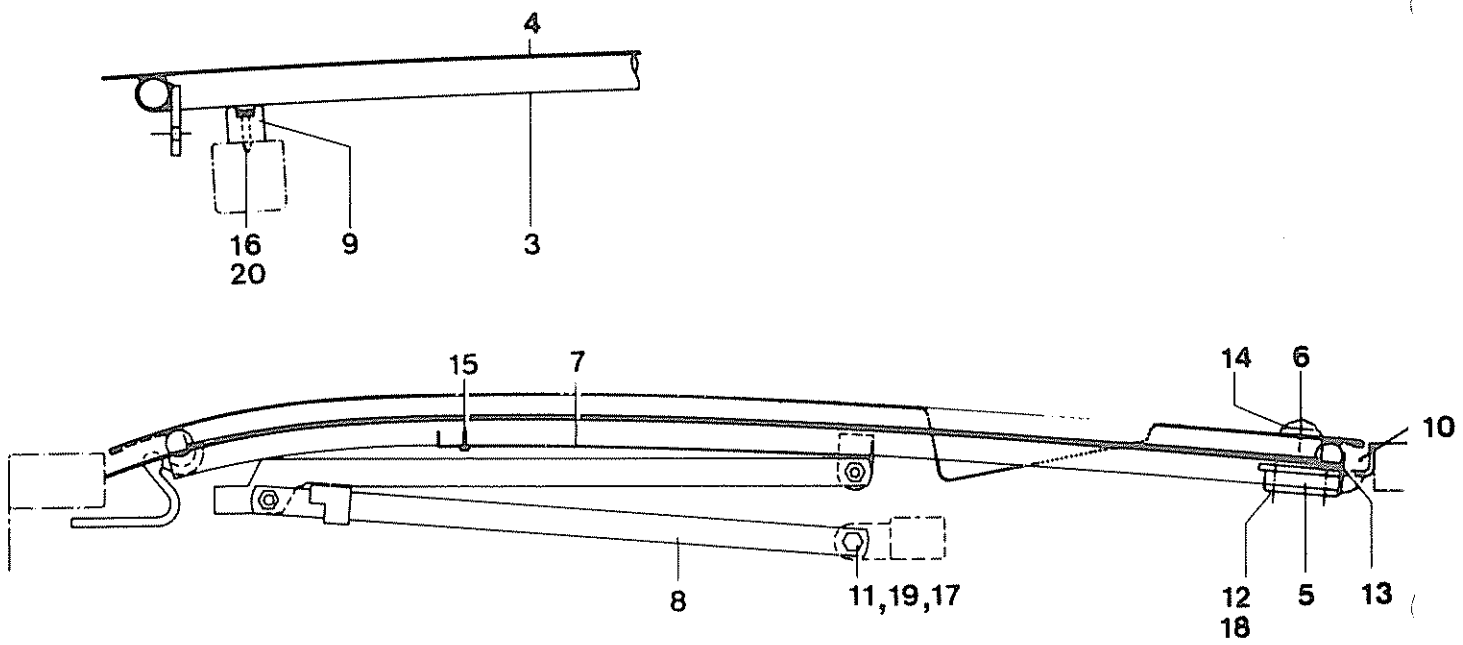

Pos. Item Pos	Teil-Nummer Spare part No. Numéro de pièce	Stück Quantity Nombre	Benennung Description Désignation	Bemerkungen Remarks Observations
11	0.200.933.022	2	Skt.-Schraube M 8x20 DIN 933-8.8	
12	0.200.084.010	4	Zylinderschraube 4x25 DIN 84-4.8	
13	0.207.972.015	2	Senkblechschraube B 3,9x9,5 DIN 7972	
14	0.407.972.007	2	Senkblechschraube B 2,9x16 DIN 7972	
15	0.207.971.012	9	Zylinderblechschraube B 3,9x13 DIN 7971	
16	0.407.971.016	2	Zylinderblechschraube B 3,9x22 DIN 7971	
17	0.200.934.006	2	Skt.-Mutter M 8 DIN 934-8	
18	0.200.127.002	4	Federring B 4 DIN 127	
19	0.200.125.006	2	Scheibe 8 DIN 125	
20	0.200.125.002	2	Scheibe 4,3 DIN 125	

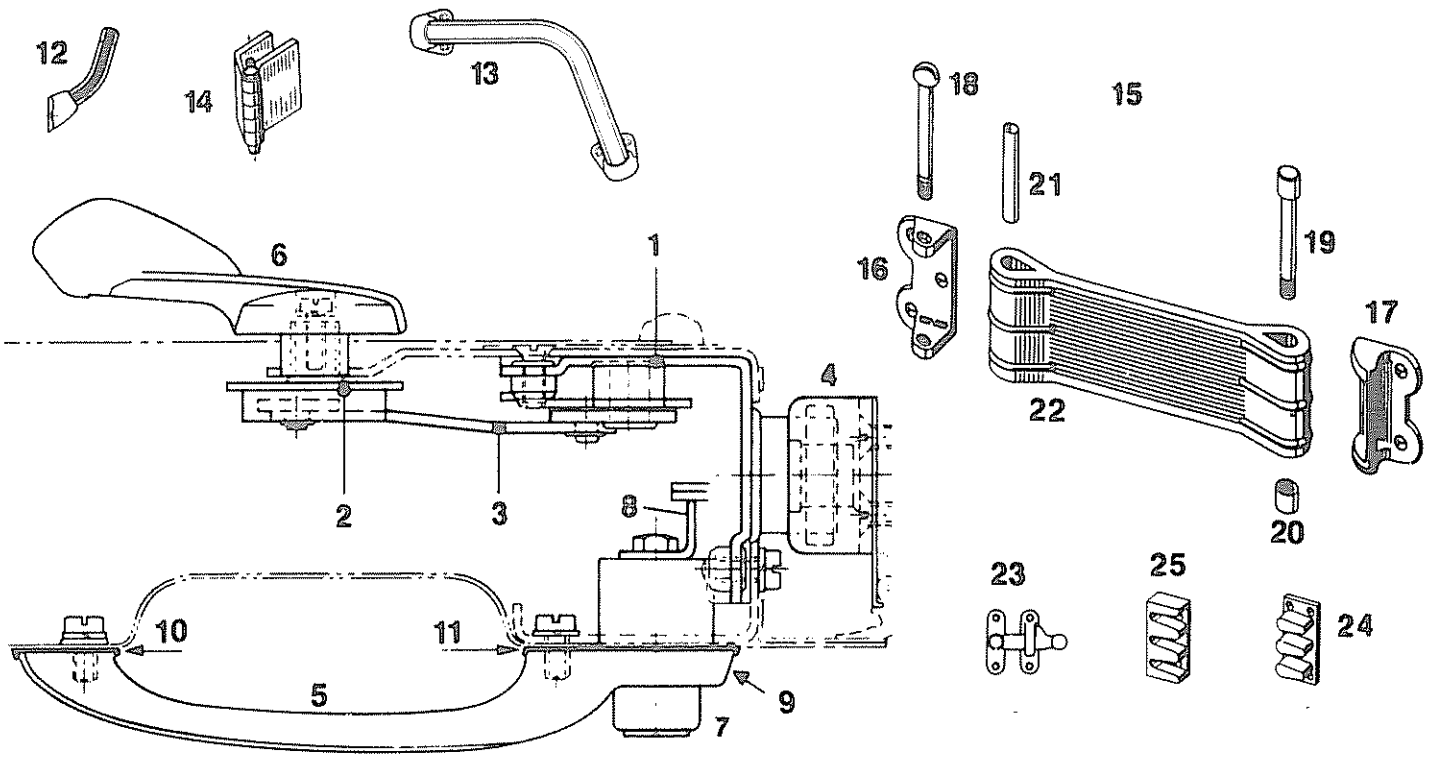

Pos Item Pos	Teil-Nummer Spare part No Numero de pieco	Stück Quantity Nombre	Benennung Description Désignation	Bemerkungen Remarks Observations
a 1	8.011.179.000C		Drehfallenschloß *vorn links*	
1.1	8.011.161.000C		Drehfallenschloß *vorn rechts*	
1.2	8.011.162.000C		Drehfallenschloß *hinten rechts*	
1.3	8.011.179.000C		Drehfallenschloß *hinten links*	
1.4	0.200.084.024		Zylinderschraube M6x15	DIN 84-4.8
1.5	0.200.127.004		Federring B6	DIN 127
1.6	0.200.087.014		Senkschraube M6x15	DIN 87-4.8
2	8.011.166.000E		Nebenschloß *vorn links / hinten links*	
2.1	8.011.167.000E		Nebenschloß *vorn rechts / hinten rechts*	
2.2	0.200.084.022		Zylinderschraube M6x10	DIN 84-4.8
2.3	0.200.127.004		Federring B6	DIN 127
3	8.011.160.077E		Obertragungsstange *vorn*	
3.1	8.011.160.078E		Obertragungsstange *hinten*	
a 3.2	8.011.160.079E		Obertragungsstange *hinten rechts Innendrücker hinten*	
4	8.011.000-071E		Schließkeil *vorn links, hinten links*	
4.1	8.011.000-072E		Schließkeil *vorn rechts, hinten rechts*	
4.2	0.207.991.010		Senkschraube M6x16	DIN 7991-8.8
5	8.013.051.009D		Druckknopfgriff *vorn*	
5.1	8.013.051.000D		Druckknopfgriff *hinten*	
5.2	8.013.068.000E		Druckknopfgriff *vorn / hinten (flache Ausf.)*	
5.3	0.200.084.023		Zylinderschraube M6x12	DIN 84-4.8
5.4	0.200.127.004		Federring B6	DIN 127
6	8.013.060.000E		Innendrücker *grau*	
6.1	8.013.060.006E		Innendrücker *schwarz*	
6.2	0.200.084.016		Zylinderschraube M5x15	DIN 84-4.8
6.3	0.200.127.003		Federring B5	DIN 1272

Pos. Item Pos.	Teil-Nummer Spare part No. Numéro de pièce	Stück Quantity Nombre	Benennung Description Désignation	Bemerkungen Remarks Observations
7			Drücker *mit Zylinderabschluß*	
			Schließungs-Nr. Schlüssel-Nr.	
7.1	8.011.163.401E		P 401 8.011.000.401E)	
7.2	8.011.163.402E		P 402 8.011.000.402E)	
7.3	8.011.163.403E		P 403 8.011.000.403E)	
7.4	8.011.163.404E		P 404 8.011.000.404E)	
7.5	8.011.163.405E		P 405 8.011.000.405E)	*1)*
7.6	8.011.163.406E		P 406 8.011.000.406E)	
7.7	8.011.163.407E		P 407 8.011.000.407E)	
7.8	8.011.163.408E		P 408 8.011.000.408E)	
7.9	8.011.163.409E		P 409 8.011.000.409E)	
7.10	8.011.163.410E		P 410 8.011.000.410E)	
(7.11	8.011.271.001		1001 8.011.271.101)	
(7.12	8.011.271.002		1002 8.011.271.102)	
(7.13	8.011.271.003		1003 8.011.271.103)	
(7.14	8.011.271.004		1004 8.011.271.104)	
(7.15	8.011.271.005		1005 8.011.271.105)	*2)*
(7.16	8.011.271.006		1006 8.011.271.106)	
(7.17	8.011.271.007		1007 8.011.271.107)	
(7.18	8.011.271.008		1008 8.011.271.108)	
(7.19	8.011.271.009		1009 8.011.271.109)	
(7.20	8.011.271.010		1010 8.011.271.110)	
8	8.011.163.172		Winkel	
9	8.011.163.132		Druckfeder	
10	8.013.000.012E		Unterlage	
11	8.013.000.011E		Unterlage	
12	8.013.065.001C		Einsteig-Haltegriff *98 hoch*	
12.1	8.013.066.011C		Einsteig-Haltegriff *72 hoch*	
12.2	0.407.973.035		Linsensenkblechschraube 4,8x16	DIN 7973
13	8.013.061.006D		Haltegriff	
13.1	0.400.088.034		Linsensenkschraube M 5x15	DIN 88-4.8
14	*siehe 31-01.5*		Scharnier	
15	8.631.008.000E		Türhalter-Beschlag kpl. *links*	
15.1	8.631.009.000E		Türhalter-Beschlag kpl. *rechts*	
16	8.631.008.101		U-Böckchen links	
16.1	8.631.008.101		U-Böckchen rechts	
17	8.631.008.018		Bügelböckchen	
18	8.631.008.014		Halbrundschraube	
19	8.631.008.013		Zyl.-Schraube	
20	8.631.008.015		Zyl.-Mutter	
21	8.631.008.017		Cartahülse	
22	8.631.000.006E		Türhalteband	
23	8.011.101.000E		Türverriegelung *links*	
23.1	8.011.100.000E		Türverriegelung *rechts*	
23.2	116-63.15.135-01E		Unterlage	
23.3	0.407.973.041		Linsensenkblechschraube 4,8x32	DIN 7973
24	8.631.001.002E		Keilpuffer	
24.1	0.400.087.070		Senkschraube M 4x15	DIN 87-5.8
25	8.631.001.001E		Gehäuse	
25.1	0.200.063.012		Senkschraube M 4x25	DIN 63-5.8

1) bis
2) ab *Fahrzeug-Nr. siehe Übersicht 31-01.A*

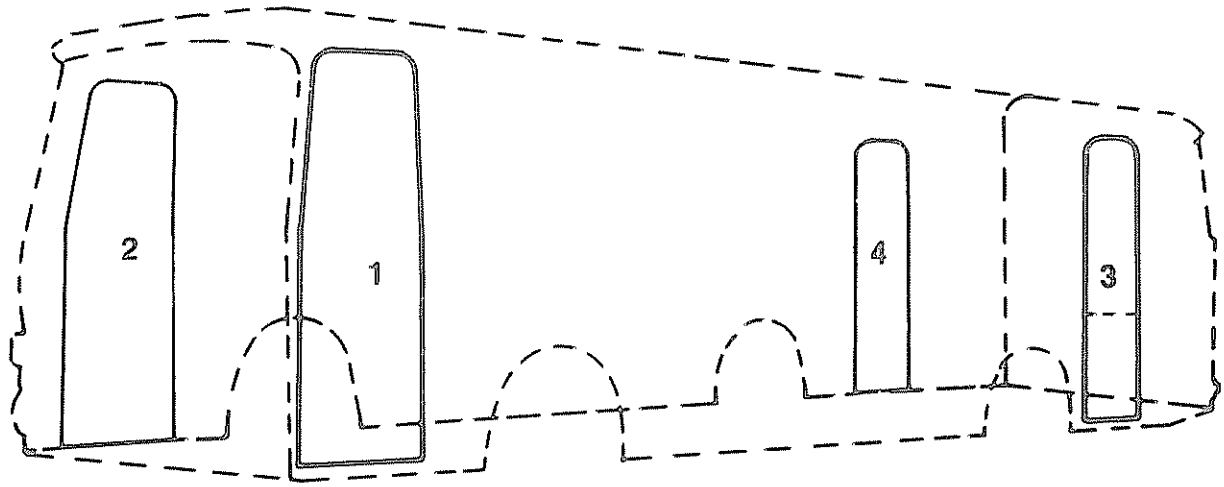

Pos Item Pos	Teil-Nummer Spare part No Numéro de pièce	Stück Quantity Nombre	Benennung Description Désignation	Bemerkungen Remarks Observations
	siehe 31-01.2		Drehtür-Kleinteile	
1	107-63.10.000-01		Tür kpl.,	*S110-S150H u. S130K*
1.1	107-63.11.000-01A		Türgerippe	
1.2	107-63.13.000-01B		Verkleidung *innen*	
1.3	107-63.10.110-01B		Verkleidung *außen*	
1.4	116-63.12.000-06B		Schloßeinbau kpl.	
1.5	107-63.10.000-05		Tür kpl. bei Rechtslenkung	
1.6	107-63.11.000-05		Türgerippe	
1.7	107-63.13.000-05		Verkleidung *innen*	
1.8	107-63.10.110-05		Verkleidung *außen*	
1.9	116-63.12.000-06B		Schloßeinbau kpl.	
1.10	107-63.10.000-08		Tür kpl.	*S120 E+P - S150 E+P*
1.11	107-63.11.000-08		Türgerippe	
1.12	107-63.13.000-08		Verkleidung *innen*	
1.13	107-63.10.110-08		Verkleidung *außen*	
1.14	116-63.12.000-06B		Schloßeinbau kpl.	
2	107-63.10.000-02		Tür kpl.	*S110-S150H u. S130K*
2.1	107-63.11.000-02A		Türgerippe	
2.2	107-63.13.000-02B		Verkleidung *innen*	
2.3	107-63.10.110-02B		Verkleidung *außen*	
2.4	107-63.12.000-07B		Schloßeinbau kpl.	
2.5	107-63.10.000-04		Tür kpl. bei Rechtslenkung	
2.6	107-63.11.000-04		Türgerippe	
2.7	107-63.13.000-04		Verkleidung *innen*	
2.8	107-63.10.110-04B		Verkleidung *außen*	
2.9	107-63.12.000-06B		Schloßeinbau kpl.	

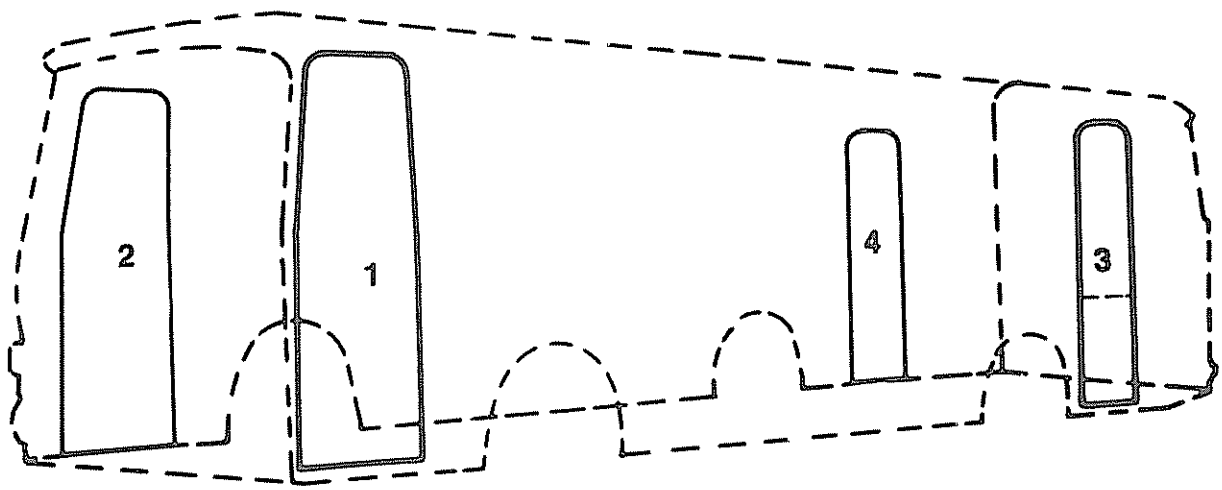

2.10	107-63.10.000-09	Tür kpl. *S120 E+P - S150 E+P*
2.11	107-63.11.000-09	Türgerippe
2.12	107-63.13.000-09	Verkleidung *innen,*
2.13	107-63.10.110-09	Verkleidung *außen,*
2.14	116-63.12.000-06B	Schloßeinbau
3	107-63.10.000-06	Tür kpl. bei Rechtslenkung
3.1	107-63.11.000-06	Türgerippe
3.2	107-63.13.000-06	Türverkleidung *innen,*
3.3	107-63.10.110-06	Türverkleidung *außen,*
3.4	116-63.12.000-09L	Schloßeinbau kpl.
*a*3.5	107-63.10.000	Nottür *bei Linkslenkung*
4	107-63.10.000-03	Tür kpl. *S110-S150H, S130K*
4.1	107-63.11.000-03A	Türgerippe
4.2	107-63.13.000-03B	Verkleidung *innen,*
4.3	107-63.10.110-03B	Verkleidung *außen,*
4.4	116-63.12.000-08L	Schloßeinbau kpl.
4.5	107-63.10.000-07	Tür kpl. bei Rechtslenkung
4.6	107-63.11.000-07	Türgerippe
4.7	107-63.13.000-07	Verkleidung *innen,*
4.8	107-63.10.110-07	Verkleidung *außen,*
4.9	116-63.12.000-06B	Schloßeinbau kpl.
4.10	107-63.10.000-10	Tür kpl.*S120 E+P - S150 E+P*
4.11	107-63.11.000-10	Türgerippe
4.12	107-63.13.000-10	Verkleidung *innen,*
4.13	107-63.10.110-10	Verkleidung *außen,*
4.14	116-63.12.000-06B	Schloßeinbau kpl.

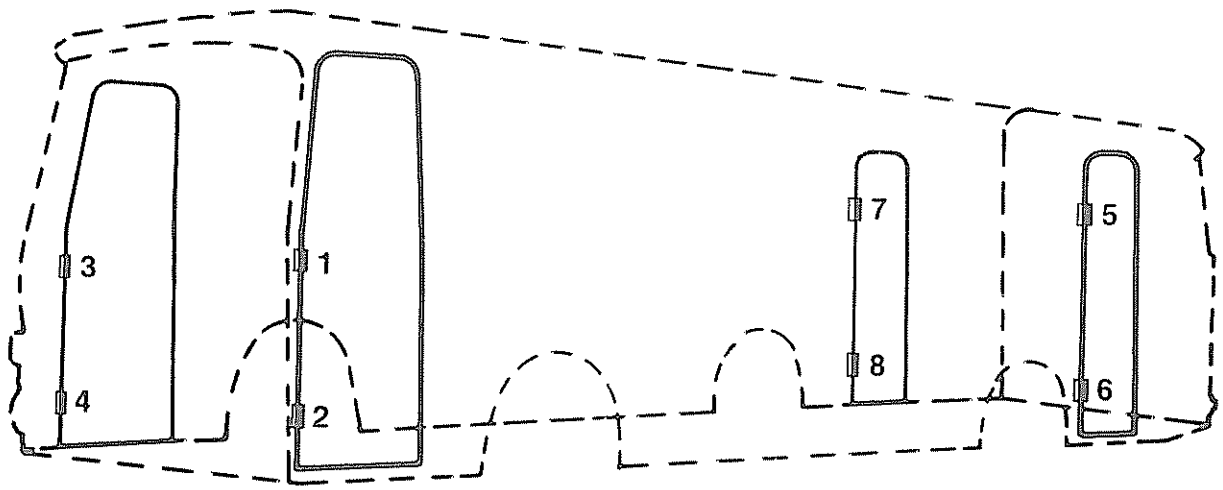

Pos. Item. Pos.	Teil-Nummer Spare part No. Numéro de piece	Stück Quantity Nombre	Benennung Description Désignation
			Scharnier
1	8.012.047.000E		Serie
1.1	8.012.103.000E		*Holland*
2	8.012.096.000E		Serie
2.1	8.012.105.000E		*Holland*
3	8.012.048.000E		Serie
3.1	8.012.104.000E		*Holland*
4	8.012.097.000E		Serie
4.1	8.012.106.000E		*Holland*
5	8.012.102.000E		*Holland (Nottür) Ghana ab 1974*
5.1	8.012.093.000E		*Rechtslenkung*
6	8.012.113.000E		*Holland (Nottür) Ghana ab 1974*
6.1	8.012.092.000E		*Rechtslenkung*
7	8.012.052.000E		} *für Tür vor und*
8	8.012.097.000E		} *nach der Hinterachse*
	ohne Abbildung		
9	8.012.095.000E		Scharnierstift
9.1	0.206.799.005		Sicherungsscheibe 7 DIN 6799
9.2	0.371.412.001		Kegelschmiernippel AM 6 DIN 71412
9.3	0.106.797.002		Zahnscheibe J 6,4 DIN 6797

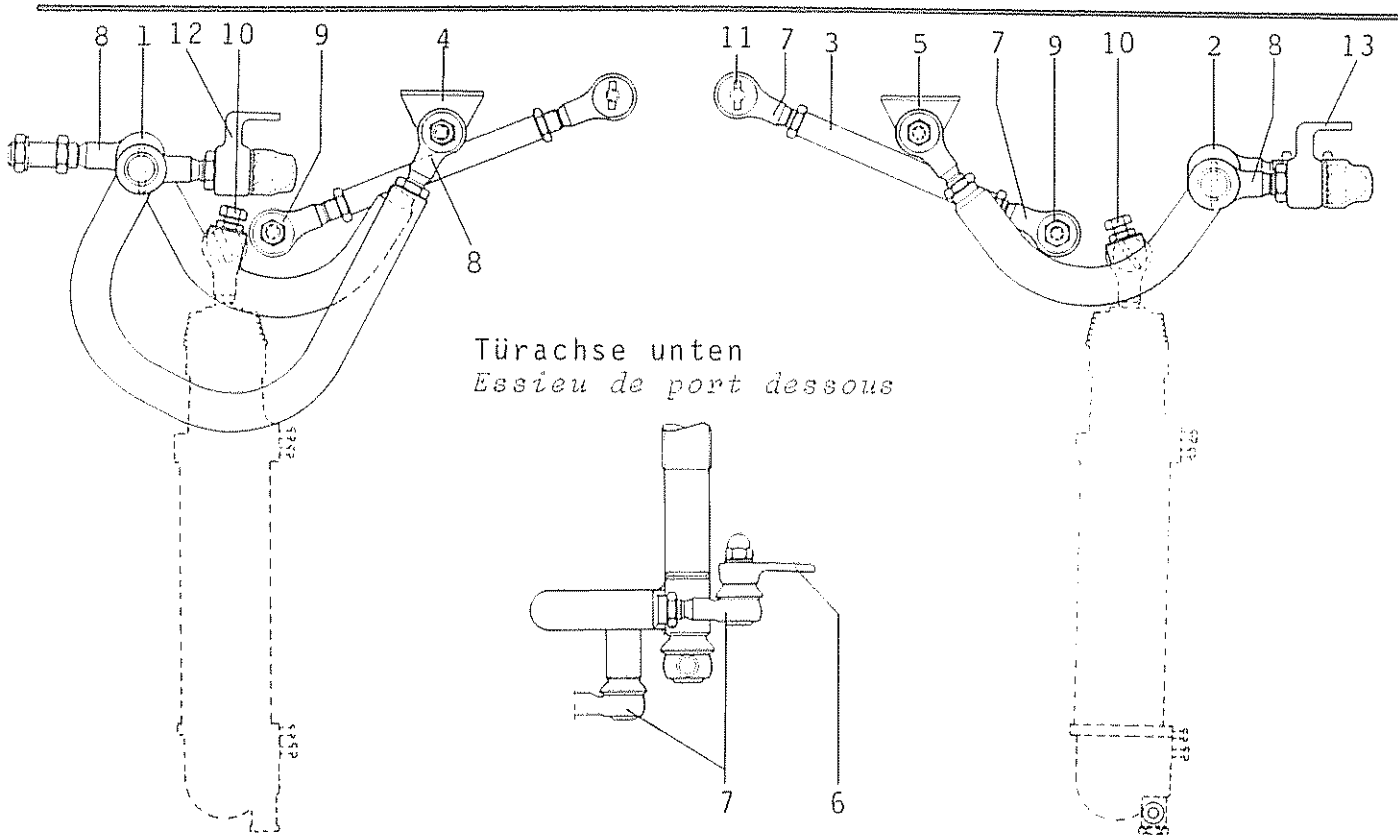

Pos. / Item / Pos.	Teil-Nummer / Spare part No. / Numbro de piece	Stück / Quantity / Nombre	Benennung / Description / Désignation		
			Türachse kpl		
1	113-63.34.100-01C	*S7, S80*	)		
	107-63.34.100-05C	*S100-S150H*	)	*Tür vorn, vorderer Flügel*	
	107-63.34.100-09C	*S100-S150E+P*	)		
	113-63.34.100-03C	*S7, S80*	)		
	107-63.34.100-07C	*S100-S150H*	)		
	107-63.34.100-13C	*S100-S150E+P*	)	*Tür hinten, vorderer Flügel*	*1)*
	107-63.34.100-11C	*S100-S150E*	)		*2)*
2	113-63.34.100-02C	*S7, S80*	)		
	107-63.34.100-06C	*S100-S150H*	)	*Tür vorn, hinterer Flügel*	
	107-63.34.100-10C	*S100-S150E+P*	)		
	113-63.34.100-04C	*S7, S80*	)		
	107-63.34.100-08C	*S100-S150H*	)		
	107-63.34.100-14C	*S100-S150E+P*	)	*Tür hinten, hinterer Flügel*	*1)*
	107-63.34.100-12C	*S100-S150E*	)		*2)*
3a	116-63.34.110-01E	Führungsarm kpl		*für Tür vorn*	
	116-63.34.111-01E	Führungsstange			
3b	113-63.34.110-01E	Führungsarm kpl		*für Tür hinten*	*1)*
	113-63.34.111-01E	Führungsstange			
3c	107-63.34.210-16E	Führungsarm kpl		*für Tür hinten*	*2)*
	107-63.34.211-16E	Führungsstange			

1) Tür 850 breit
2) Tür 1300 breit

Pos. Iterm. Pos.	Teil-Nummer Spare part No Numéro de piece	Stück Quantity Nombre	Benennung Description Désignation		
			Halter, *Support*		
4	113-63.31.151-01E		oben vordere Tür, vorderer Flügel *dessus porte avant, battant avant*		
5	113-63.31.151-02E		oben vordere Tür, hinterer Flügel - hintere Tür *dessus porte avant, battant arrière-porte arrière*		
6	113-63.31.153-01E		unten vordere und hintere Tür *dessous porte avant et arrière*		
7	6.851.106.000E		Kugelgelenk 19, *Rotule 19*		
	0.200.936.008		Skt-Mutter M 14x1,5 *Ecrou à six pans*	DIN 936-8	1)
	0.201.473.013		Zylinderkerbstift 3x25 *Tenon cylindrique à encoche*	DIN 1473	
	0.200.934.012		Skt-Mutter M 10x1 *Ecrou à six pans*	DIN 934-8	1)
	0.401.587.004		Hutmutter M 10x1 *Ecrou à chapeau*	DIN 1587-6	2)
	0.400.125.011		Scheibe, *Rondelle* 10,5	DIN 125	2)
	0.200.127.007		Federring, *Rondelle grower* B 10	DIN 127	2)
8	6.851.107.000E		Kugelgelenk 22, *Rotule 22*		
	0.200.936.011		Skt-Mutter M 16x1,5 *Ecrou à six pans*	DIN 936-6	1)
	0.101.473.023		Zylinderkerbstift 4x32 *Tenon cylindrique à encoche*	DIN 1473	
	0.206.798.010		Fächerscheibe A 16,5 *Rondelle éventail*	DIN 6798	1)
	0.201.587.007		Hutmutter M 16x1,5 *Ecrou à chapeau*	DIN 1587-6	1)
	4.721.087.000E		Plastic-Kappe, *Capuchon en matière synthétique*		
9	116-63.34.121-01E		Konusbuchse, *Douille conique*		
10	0.200.933.040		Skt-Schraube M 10x30 *Vis hexagonale*	DIN 933-8.8	1)
	0.200.439.005		Skt-Mutter M 10 *Ecrou à six pans*	DIN 439-6	1)
11	0.101.473.011		Zylinderkerbstift 3x20 *Tenon cylindrique à encoche*	DIN 1473	
12	113-63.37.120-01E	1	Türlager, vorn oben, vorderer Flügel *Support, dessus porte avant, battant avant*		
13	113-63.37.310-01E	1	Türlager, vorn oben, hinterer Flügel *Support, dessus porte avant, battant arrière*		
	113-63.37.110-02E	2	Türlager, hinten oben, mitte oben, vorderer u. hinterer Flügel *Support, dessus porte arrière, battant arrière battant avant*		

1) *cadmié, cadmié*

2) *verchromt, chromé*

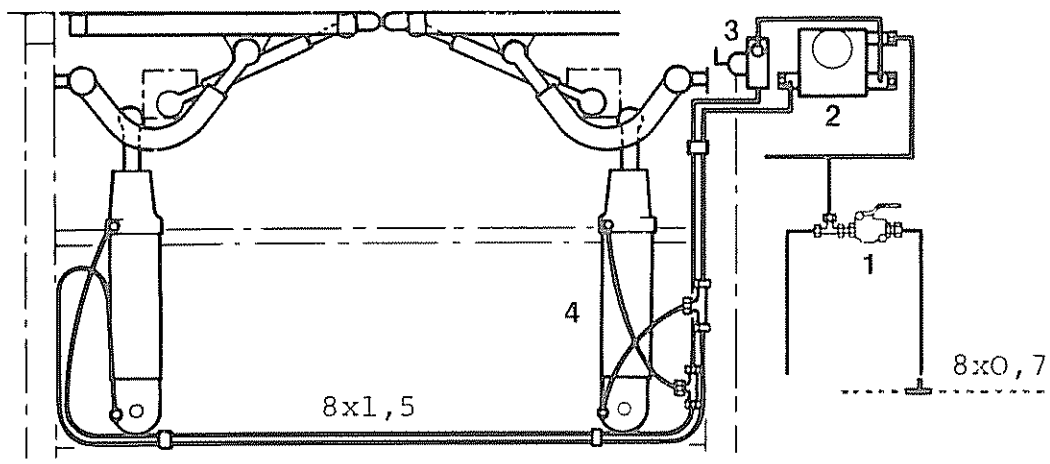

Pos Item Pos	Teil-Nummer Spare part No Numéro de pièce	Stück Quantity Nombre	Benennung Description Désignation	Bemerkungen Remarks Observations
			Leitungsführung bis Absperrhahn kpl. *vorn/hinten*	
			Leitungsführung im Einstieg kpl. *vorn/hinten*	
1	8.283.010.000		Absperrhahn mit Entlüftung DIN 74293	
	119-30.90.108-10E		Distanzrohr	
	116-33.00.131-01E		Scheibe	
	0.200.931.029		Skt.-Schraube M 8x80 DIN 931-8.8	
	4.342.057.100		Einsteckhülse *f. 8 mm Rohr*	*1)*
	6.912.109.000E		Gerade Red.-Einschraubverschr.GE 8 LM 22x1,5	
	4.751.210.000		Dichtring D 22x27	
	6.932.008.000		T-Verschraubung QL 8 DIN 2353-ST	*1)*
	4.721.058.000E		Gummitülle	*1)*
	0.372.571.004		Befestigungsschelle 1x8 DIN 72571	*1)*
	0.207.971.025		Zylinderblechschr. B 4,8x16 DIN 7971	*1)*
2	8.633.017.000C		Elektro-pneumatisches Türventil	
	0.200.933.034		Skt.-Schraube M 10x15 DIN 933-8.8	
	6.912.408.000		Schwenkverschraubung L 8	*1)*
	6.912.008.000		Gerade Verschraubung EL 8 DIN 2353	
3	8.283.005.000E		Vierwegehahn	
	0.200.931.007		Skt.-Schraube M 6x30 DIN 931-8.8	
	0.200.125.004		Scheibe 6,4 DIN 125	
	0:107.603.019		Dichtring A 12x15,5x1,5 DIN 7603-Cu	*1)*
	6.391.121.020		Verschlußschraube AM 12x1,5 DIN 7604	
	6.912.108.000		Gerade Verschraubung CL 8 DIN 2353	

1) enthalten in Pos. 3; 4

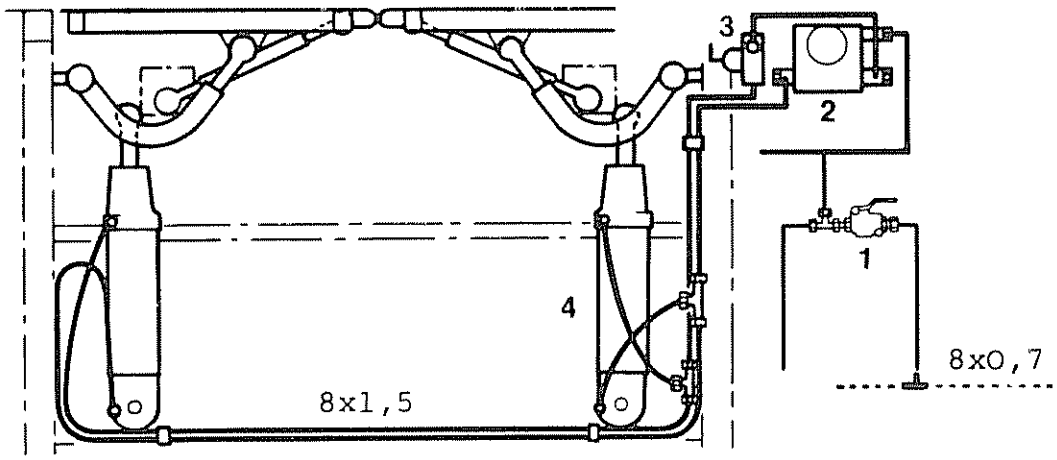

Pos. Item Pos	Teil-Nummer Spare part No. Numéro de pièce	Stück Quantity Nombre	Benennung Description Désignation	Bemerkungen Remarks Observations
4	8.633.019.000C		Druckluftzylinder kpl.	
	8.633.012.000		Druckluftzylinder kpl. *3)*	
	8.633.013.000		Druckluftzylinder kpl. *4)*	
	8.633.013.003E		Kolben-Doppelmanschette	
	0.100.471.012		Sicherungsring 18x1,2	DIN 471 cd
	0.200.125.017		Scheibe 19	DIN 125
	6.997.506.050E		Anschluß mit Ringstück	
	6.396.060.000		Hohlschraube A6	DIN 7623-6.8
	1.685.009.132		Mecano-Bundy-Rohr 8x0,7	*2)*
	4.342.057.000		Kunststoffrohr 8x1,5	*2)*

2) bitte Länge angeben

3) S125, SG 175, S130S, SG 180 mit 1300 breiter Tür

4) S125, SG 175, S130S, SG 180 mit 850 breiter Tür
SG 180 Ü

Pneumatischer Türriegel
Pneumatic door locking catch
Verrou de porte pneumatique

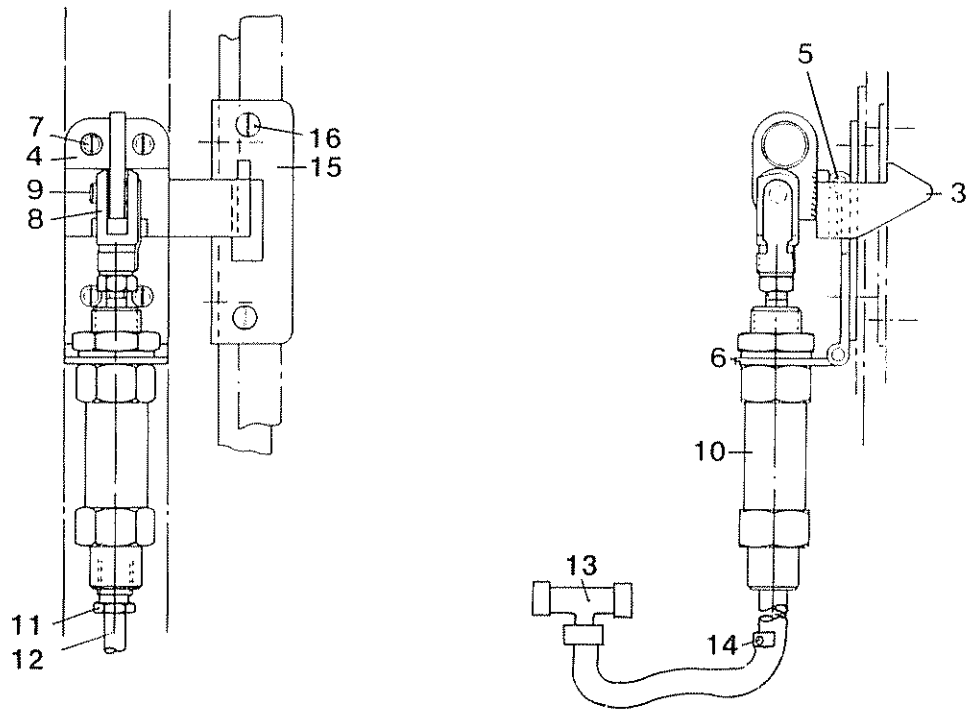

Pos. Item. Pos.	Teil-Nummer Spare part No Numéro de piece	Stück Quantity Nombre	Benennung Description Désignation
1	116-63.39.000-07C		Verriegelung kpl. *1)*
1.1	116-63.39.000-08C		Verriegelung kpl. *2)*
2	116-63.39.110-07D	1	Türriegel kpl. *Pos. 3-6* *1)*
2.1	116-63.39.110-08D	1	Türriegel kpl. *2)*
3	116-63.39.130-07E	1	Riegel *1)*
3.1	116-63.39.130-08E	1	Riegel *2)*
4	116-63.39.151-07E	1	Platte
5	116-63.39.153-07E	1	Gelenk
6	116-63.39.131-05E	1	Gelenk
7	0.207.971.027	4	Zylinderblechschraube 4,8x22 DIN 7971 cd
8	6.862.607.000	1	Gabelkopf 8x16 DIN 71752 cd
9	6.469.511.000	1	ES-Bolzen 8x16 ESN 01 cd
9.1	0.206.798.012	1	Fächerscheibe A 21 DIN 6798 cd
10	8.633.020.000E	1	Druckluftzylinder kpl.
a (11	8.633.028.009	1	Überwurfschraube
a (11.1	8.633.028.008	1	Doppelkegelring
12	4.342.057.000	1	Kunststoffrohr 8x1,5 *Länge angeben*
12.1	4.342.057.100	2	Einsteckhülse *für 8 mm Rohr*
13	6.932.008.000	1	T-Verschraubung QL 8 DIN 2353
14	0.372.571.004	1	Befestigungsschelle 1x8 DIN 72571-St
14.1	0.207.971.013	1	Zylinderblechschraube 3,9x16 DIN 7971 cd
15	116-63.39.311-07E	1	Schließblech
(15.1	116-63.39.321-07E		Distanz-Unterlage *1 mm dick)*
a (15.2	116-63.39.322-07E		Distanz-Unterlage *2 mm dick) je nach Bedarf*
(15.3	116-63.39.323-07E		Distanz-Unterlage *3 mm dick)*
16	0.207.973.035	2	Linsensenkblechschraube 4,8x16 DIN 7973 cr

1) am vorderen Türflügel
2) am hinteren Türflügel

727-7411-1

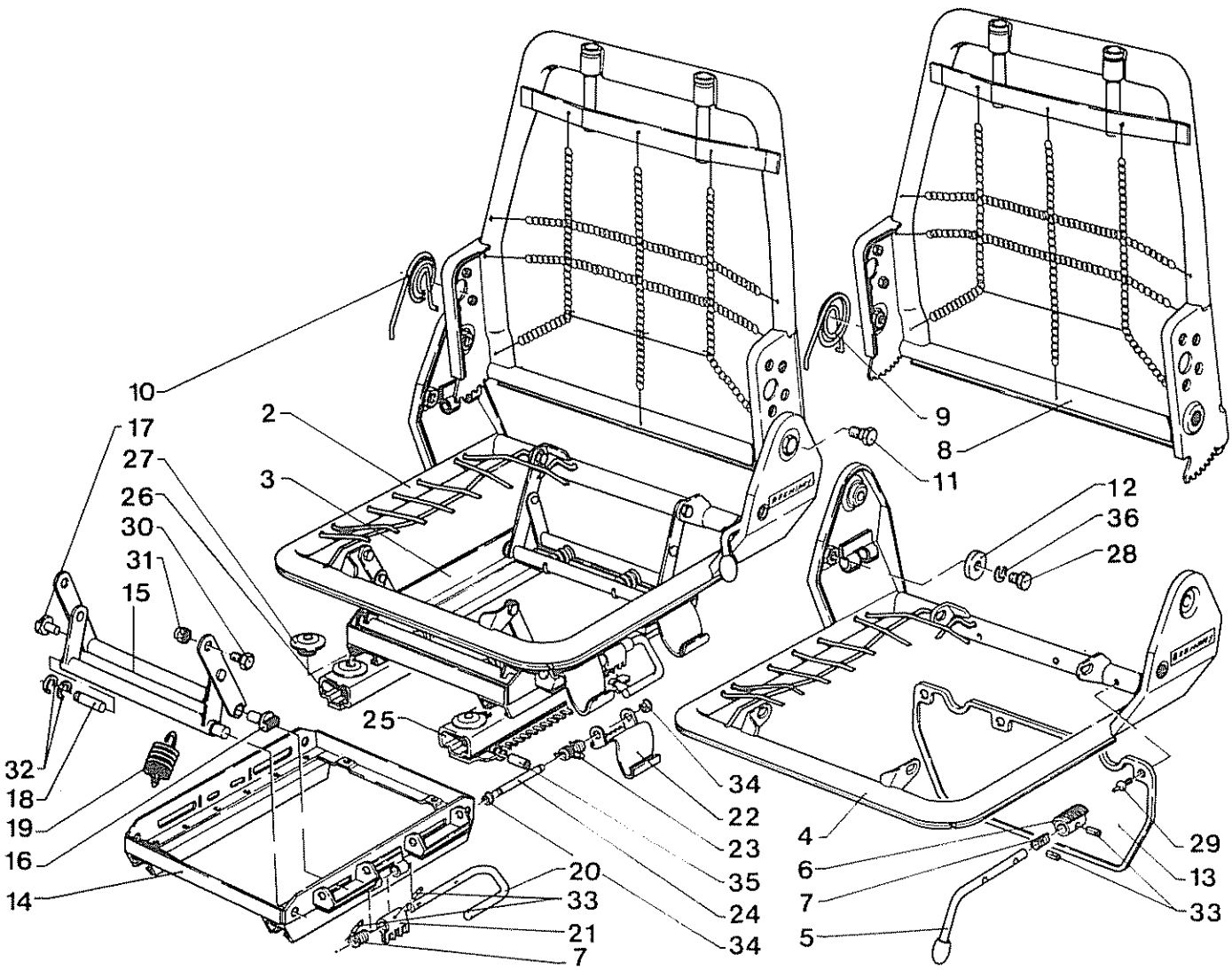
10
17
27
26
30
31
15
32
18
19
16
14
2
3
25
9
8
11
12
36
28
4
6
7
5
29
13
33
34
22
23
35
24
34
20
33
21
7

Pos. Item. Pos.	Teil-Nummer Spare part No. Numbro de piece	Stück Quantity Nombre	Benennung Description Désignation	
1	8.811.022.000E		Fahrerstuhl Typ 416-1	mit gefedertem Fuß, nicht drehbar 1)
1.1	8.811.023.000E		Fahrerstuhl Typ 416-1	mit gefedertem Fuß, drehbar 1)
1.2	8.811.024.000E		Fahrerstuhl Typ 406	mit festem Fuß, nicht drehbar 1)
1.3	8.811.025.000E		Fahrerstuhl Typ 406	mit festem Fuß, drehbar 1)
2		1	Sitzoberteil ohne Höhenverstellung 1)	
3	8.811.022.056	1	Höhenverstellung	
4		1	Sitzrahmen	
5	8.811.022.057	1	Auslösehebel links	
6	8.811.022.058	1	Sperre	
7	8.811.022.059	2	Biegefeder links	
8		1	Rückenlehne 1)	
9	8.811.022.060	1	Schenkelfeder links	
10	8.811.022.061	1	Schenkelfeder rechts	
11		2	Schraube mit Ansatz	
12		2	Scheibe	
13		1	Abdeckung	
14	8.811.022.055	1	Führungsrahmen	
15		2	Gelenk	
16	8.811.022.054	2	Zahnstange	
17	8.811.022.053	2	Gleitstück	
18		2	Lagerbolzen	
19	8.811.022.052	4	Zugfeder	
20	8.811.022.051	1	Betätigungsstange	
21	8.811.022.050	1	Sperrhebel	
22	8.811.022.049	2	Handhebel	
23	8.811.022.048	2	Arretierfeder	
24	8.811.022.047	2	Achsstift	
25	8.811.022.046	1	Unterschiene kpl.	
26	8.811.022.045	1	Unterschiene kpl.	
27	8.811.022.044	4	Gleitscheibe	
28		1	Skt.-Schraube 7/16"x20 Gang 2/4" lg. DIN 933/3	
29		4	Spreizniet 5x11,4 BN 183	
30		4	Schaftschraube	
31		4	Sicherheitsmutter M 10 BN 036	
32		5	Sicherungsscheibe 10 DIN 6799	
33		4	Spannstift 4x14 DIN 7344	
34	0.106.799.004	4	Sicherungsscheibe 6 DIN 6799	
35		2	Spannstift 5x20 DIN 7344	
36	0.200.127.007	1	Federring B 10 DIN 127	

1) bitte Fahrzeug-Nr. angeben betr. Polsterbezug

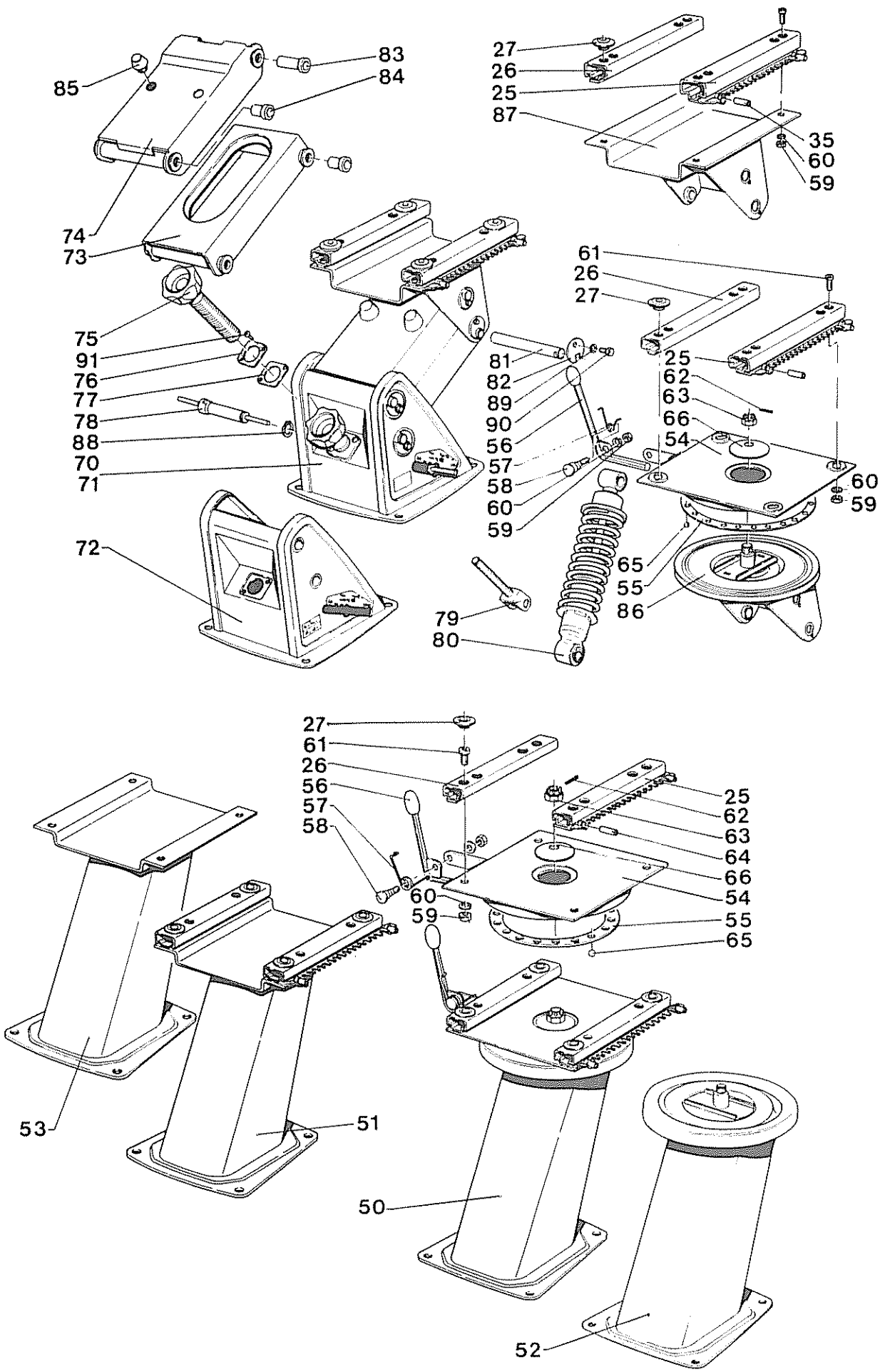
85
83
84
74
73
75
91
76
77
78
88
70
71
72
27
26
25
87
35
60
59
61
26
27
25
62
63
66
54
60
59
81
82
89
90
56
57
58
60
59
65
55
86
79
80
27
61
26
56
57
58
25
62
63
64
66
54
60
59
55
65
53
51
50
52

Pos. Item. Pos.	Teil-Nummer Spare part No. Numbro de piece	Stück Quantity Nombre	Benennung Description Désignation	
	Pos. 40 - 44 ohne Abbildung			
40	8.811.022.034E		Sitzkissen	)
41	8.811.022.035E		Rückenlehnauflage	)
42	8.831.082.000E		Komfort-Sicherheitskopfstütze	) Sonderausstattung
43	8.831.085.000E		Sicherheitskopfstütze	)
44			Armlehne	)
50		1	Sitzträger drehbar	
51		1	Sitzträger nicht drehbar	
52		1	Sitzfuß drehbar	
53		1	Sitzfuß nicht drehbar	
54		1	Drehteller vollständig	
55	8.811.024.062	1	Kugelkäfig	
56	8.811.024.063	1	Auslösehebel	
57	8.811.024.065	1	Schenkelfeder	
58	8.811.024.064	1	Lagerbolzen	
59	0.200.934.006	5	Skt.-Mutter M 8 DIN 934-8	
60	0.200.127.006	5	Federring B 8 DIN 127	
61	0.200.912.021	4	Zylinderschraube M 8x20 DIN 912-8.8 cd	
62	0.200.094.027	1	Splint 4x32 DIN 94	
63	0.200.937.009	1	Kronenmutter M 16x1,5 DIN 937-8 cd	
64		2	Spannstift 5x20 DIN 7344	
65		18	Kugel 10 V DIN 5401	
66		1	Tellerfeder 60 BN 122	
70		1	Sitzträger drehbar	
71		1	Sitzträger nicht drehbar	
72		1	Sitzfuß vollständig	
73		1	Schwinge vollständig	
74		1	Tragebalken vollständig	
75	8.811.022.037	1	Sterngriff	
76		1	Bremsscheibenhalter	
77		1	Bremsscheibe	
78		1	Lagerbolzen komplett	
79	8.811.022.038	1	Verstellspindel vollständig	
80	8.811.022.039	1	Federbein	
81	8.811.022.040	4	Achse	
82	8.811.022.041	4	Sicherungsscheibe	
83	8.811.022.042	2	Lagerbuchse	
84	8.811.022.043	6	Lagerbuchse	
85		2	Dämpfungspuffer	
86		1	Lagerbock komplett drehbar	
87		1	Lagerbock komplett	
88	0.100.471.007	1	Sicherungsring 13x1,0 DIN 471	
89	0.100.137.003	4	Federscheibe A 5 DIN 137	
90		4	Schneidschraube AM 5x10 DIN 7513	
91		2	Linsenschneidschraube CM 5x10 BN 100	

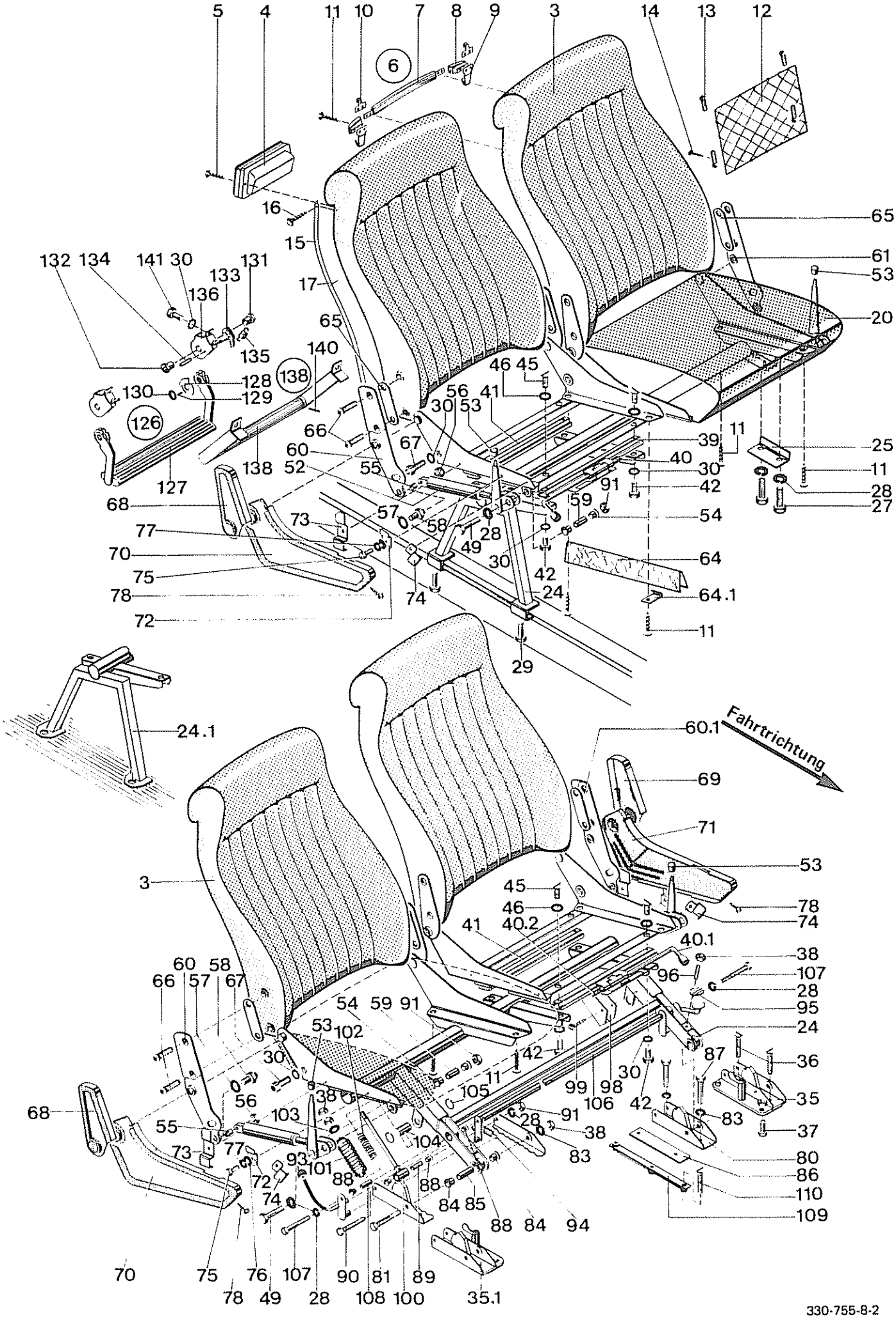
Fahrtrichtung
330-755-8-2

Pos. Item. Pos	Teil-Nummer Spare part No. Numéro de piece	Stück Quantity Nombre	Benennung Description Désignation
1			Stuhl kpl. 1)
2	siehe 32-05.1 regard, voir		Armlehnen
3			Rückenlehne kpl. 1)
4	8.746.015.000D	1	Ascher z. Einbau
5	0.407.973.029	2	Linsensenk-Blechschraube
6	8.013.072.000	1	Haltegriff schwarz
7	8.013.073.020	1	Griffteil 190 lg.
7.1	8.013.073.019	1	Griffteil 240 lg.
8	8.013.072.017		Böckchen kpl.
9	8.831.057.000	2	Garderobehaken
10	8.831.058.000	2	Haken f. Kopfstückschoner
11	0.207.971.034	4	Zyl.-Blechschraube B 4,8x32 DIN 7971
12	3.811.006.100	1	Gepäcknetz schwarz
13	8.744.018.100E	4	Gepäcknetzhalter
14	0.407.973.052	8	Linsen-Blechschraube B 3,9x19 DIN 7973
15	2.333.327.163E		Nagelleiste
16	0.407.973.008	4	Linsensenk-Blechschraube B 2,9x22 DIN 7973
17			Hakenstift ø 1,7x10x19
20			Sitzkissen kpl. 1)
24			Untergestell 1)
24.1			Untergestell 1) ebener Boden
25	105-84.50.111-01E	1	Klemmstück
27	0.200.933.022	2	Skt.-Schraube M 8x20 DIN 933-8.8 cd
28	0.200.127.006	2	Federring B 8 DIN 127
29	0.200.933.020	2	Skt.-Schraube M 8x16 DIN 933-8.8 cd
30	0.206.798.018	4	Fächerscheibe J 8,2 DIN 6798
35	105-83.50.200-33D	1	Schnellverschluß links, left, gauche
35.1	105-83.50.300-33D	1	Schnellverschluß rechts, right, droit
36	0.200.963.040	2	Senkschraube M 10x35 DIN 963-8.8 cd
37	0.200.933.036	2	Skt.-Schraube M 10x20 DIN 933-8.8
38	0.200.934.010	2	Skt.-Mutter M 10 DIN 934-8
39	8.811.000.018C	1	Kugellaufschiene linker Stuhl, left seat; siege gauche
40	8.811.000.025	1	Drehfeder
40.1	8.811.000.019C	1	Kugellaufschiene rechter Stuhl, right seat; siege droit
40.2	8.811.000.036	1	Drehfeder
41	8.811.000.020C	1	Kugellaufschiene
42	0.200.933.019	4	Skt.-Schraube M 8x12 DIN 933-8.8 cd
44	0.200.963.031	2	Senkschraube M 8x16 DIN 963-4.8
45	0.200.963.064	4	Senkschraube M 8x12 DIN 963-
46	0.206.798.028	4	Fächerscheibe V 8,4 DIN 6798 cd
49	0.200.933.025		Skt.-Schraube M 8x30 DIN 933-8.8 cd
50	105-84.54.000-01C	1	Verstellvorrichtung wandseitig links
50.1	105-84.54.000-02C	1	Verstellvorrichtung wandseitig rechts
51	105-84.54.000-03C	1	Verstellvorrichtung gangseitig links
51.1	105-84.54.000-04C	1	Verstellvorrichtung gangseitig rechts
52	8.811.000.026D	2	Gasfeder
53	8.016.307.000E	2	Griffknopf
54	4.342.133.000E	2	Bundbuchse
55	105-84.54.106-01	1	Hülse
56	0.011.311.002	1	Cleveloc-Sichh.-Mutter M 8
57	0.206.798.007	1	Fächerscheibe A 10,5 DIN 6798
58	105-84.54.105-01E	1	Gewindebolzen DIN 176
59	105-84.54.102-01	1	Distanzhülse

1) siehe Beachtung Seite 1, regard page 1; Reqardez page 1

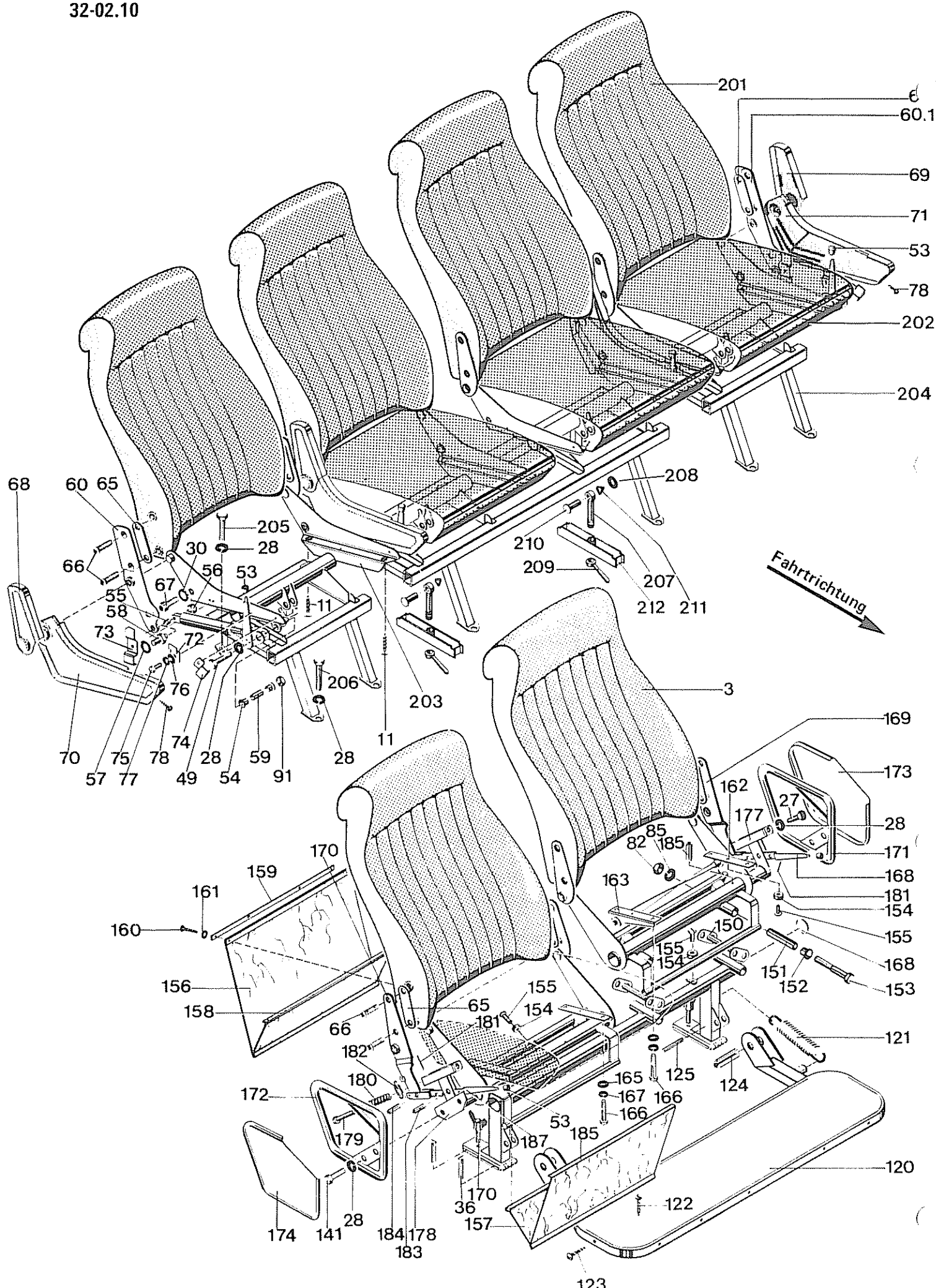
201
60.1
69
71
53
78
202
204
208
68
60
65
205
28
30
56
53
66
67
55
58
73
72
11
210
209
207
212
211
Fahrtrichtung
206
203
76
70
57
75
77
78
74
49
28
54
59
91
28
11
3
169
173
162
27
177
28
85
82
185
171
168
181
154
163
150
155
154
155
168
151
152
153
170
159
161
160
156
158
65
155
154
181
66
182
180
172
179
165
167
166
166
125
124
121
53
185
187
120
170
36
157
122
174
141
28
184
178
183
123

330-755-8-4

Pos. Item. Pos.	Teil-Nummer Spare part No. Numéro de piece	Stück Quantity Nombre	Benennung Description Désignation
60	105-84.50.280-01D	1	Verstellhebel gangseitig links
60.1	105-84.50.290-01D	1	Verstellhebel gangseitig rechts
61	105-84.50.210-01D	1	Verstellhebel wandseitig links
61.1	105-84.50.220-01D	1	Verstellhebel wandseitig rechts
62	105-84.50.240-01D	1	Lagerhebel links, left, gauche
63	105-84.50.250-01D	1	Lagerhebel rechts, right , droit
64	105-84.50.260-01D	1	Falte zw. Doppelstuhl
64.1	105-84.50.261-01E	1	Befestigungsschelle
65	105-84.50.201-01E	4	Unterlage
66	0.207.991.016	8	Senkschraube m.Innenskt. M 8x25 DIN 7991-8.8 cd
67	0.200.912.018	2	Zylinderschraube M 8x10 DIN 912-8.8 cd
68	8.831.076.000C	1	Seitenverkleidung
69	8.831.078.000C	1	Seitenverkleidung
70	8.831.077.000C	1	Seitenverkleidung schwarz 1) black, noir
70.1	105-84.50.310-01	1	Seitenverkleidung schwarz mit Alu-Blende 2) black, noir, with Alu screer
71	8.831.079.000C	1	Seitenverkleidung schwarz 1) avec Alu ecran
71.1	105-84.50.310-02	1	Seitenverkleidung schwarz mit Alu-Blende 2)
72	105-84.50.273-01E	2	Halter
73	105-84.50.274-01E	2	Haltebügel
74	105-84.50.275-01E	1	Halter
75	0.200.933.003	2	Skt.-Schraube M 5x10 DIN 933-8.8 cd
76	0.200.440.001	2	Scheibe R 5,8 DIN 440
77	0.200.127.003	2	Federring B 5 DIN 127
78	0.407.973.011	1	Linsensenkblechschraube B 3,5x9,5 DIN 7973
80	105-83.50.150-33D	2	Lager-Schuh kpl.
81	0.200.931.043	2	Skt.-Schraube M 8x65 DIN 931-8.8 cd
82	0.200.934.010	2	Skt.-Mutter M 10 DIN 934-8 cd
83	0.200.127.007	2	Federring B 10 DIN 127
84	119-84.40.227-05E	4	Bundbuchse
85	105-83.50.192-33E	2	Distanzhülse
86	105-83.50.194-33E	1	Unterlage
87	0.200.933.042	4	Skt.-Schraube M 10x35 DIN 913-8.8 cd
88	119-84.40.161-01E	4	Bundbuchse
89	105-83.50.193-33E	2	Distanzhülse
90	0.200.931.025	2	Skt.-Schraube M 8x60 DIN 931-8.8 cd
91	0.200.934.006	2	Skt.-Mutter M 8 DIN 934-8
93	8.016.193.000	1	Kugelknopf elfenbein
94	438-28.90.111-01E	1	Zugfeder
95	4.781.060.000E	1	Pedalbezug
96	0.100.913.002	2	Gewindestift AM 10x25 DIN 913-8.8 cd
98	105-83.50.196-33C	2	Abdeckung
99	0.207.971.008	8	Zyl.-Blechschraube B 3,5x9,5 DIN 7971
100	105-83.50.170-33E	2	Führungsstange
101	4.752.010.000E	2	Faltenbalg
102	6.128.112.011E	2	Druckfeder
103	0.201.440.006	2	Scheibe 10 DIN 1440
104	105-83.50.191-33E	2	Führungsrolle DIN 668
105	0.200.471.015	4	Sicherungsring 20x1,2 DIN 471
106	105-83.50.130-33C	1	Betätigungswelle
107	0.200.931.023	2	Skt.-Schraube M 8x50 DIN 931-8.8 cd
108	105-83.50.195-33E	2	Distanzhülse
109	105-83.50.100-33	1	Anschlußschiene kpl.
110	0.200.963.039		Senkschraube M 10x25 DIN 963-4.8
120	105-84.56.000-05B	1	Klapptritt
120.1	105-84.56.000-06B	1	Klapptritt
120.2	105-84.56.000-07B	1	Klapptritt
120.3	105-84.56.000-08B	1	Klapptritt

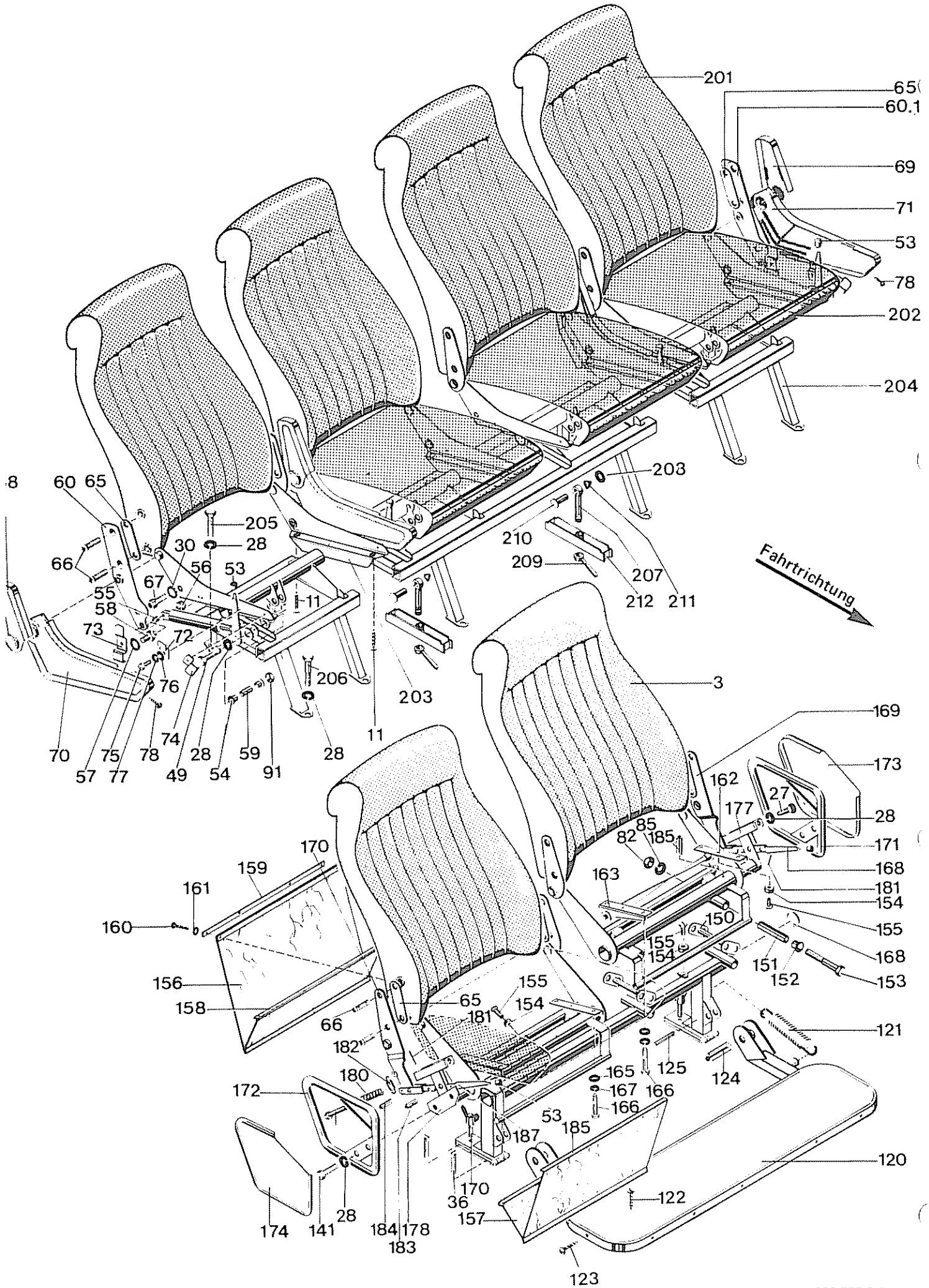
201
65
60.1
69
71
53
78
202
204
203
210
209
207
212
211
Fahrtrichtung
8
60
65
205
28
30
56
53
66
67
55
58
11
73
72
76
206
203
70
57
75
77
78
74
49
28
54
59
91
28
11
3
169
173
162
27
177
28
171
168
181
154
155
168
153
152
151
150
155
154
163
85
82
185
170
159
161
160
156
158
155
154
65
181
66
182
180
172
121
125
124
165
167
166
166
53
185
187
120
122
170
36
157
174
141
28
184
178
183
123

330-755-8-6

Pos. Item. Pos.	Teil-Nummer Spare part No. Numéro de piece	Stück Quantity Nombre	Benennung Description Désignation
121	6.128.113.008E	1	Zugfeder C 3,5x21,5x145
122	0.207.972.018	7	Senk-Blechschraube B 3,9x19 DIN 7972
123	0.407.973.021	13	Linsensenk-Blechschraube B 3,9x16 DIN 7973
124	0.101.481.056	2	Spannhülse 10x50 DIN 1481
125	0.101.481.034	2	Spannhülse 6x50 DIN 1481
126	105-84.56.000-03B	1	Fußraste verstellbar breite Ausführung , large construction
126.1	105-84.56.000-04B	1	Fußraste verstellbar schmale Ausführung ,small construktion, etroit
127	105-84.56.120-04C	1	Auflage construktion
128	119-84.56.301-03E	2	Stellscheibe
129	0.101.481.014	2	Spannstift 5x14 DIN 1481
130	119-84.46.123-02F	8	Unterlage
131	119-84.46.101-05E	2	Führungsmutter
132	0.200.921.002	2	Linsenschraube M 6x12 DIN 921
133	119-84.46.102-05E	2	Sperrklinke
134	0.101.481.028	2	Spannstift 6x20 DIN 1481
135	119-84.42.305-04E	2	Zugfeder
136	105-84.56.110-03D	2	Lager
138	105-84.56.000-09B	1	Fußraste fest breite Ausführung , large construktion
138.1	105-84.56.000-10B	1	Fußraste fest schmale Ausführung, small construktion, etroit construktion
139	105-84.56.114-10	1	Schlauch
140	0.101.481.019	2	Spannhülse 5x28 DIN 1481
141	0.200.933.020	2	Skt.-Schraube M 8x16 DIN 933-8.8 cd
150	105-84.50.120-18E	2	Schwenkscharnier
151	105-84.50.111-18E	4	Distanzrohr
152	119-84.40.227-05E	8	Bundbuchse
153	0.200.931.053	4	Skt.-Schraube M 10x120 DIN 931-8.8 cd
154	4.771.052.000E	7	Gummipuffer
155	0.200.084.043	7	Zyl.-Schraube M 4x16 DIN 84
156	105-84.50.118-18	2	Abdeckung
157	105-84.50.117-18	2	Abdeckung
158	116-80.90.106-71E	6	Befestigungsleiste
159	116-80.90.108-71E	2	Befestigungsleiste
160	0.407.973.005	36	Linsensenk-Blechschraube B 2,9x16 DIN 7973
161	0.035.210.001	36	Hohlscheibe
162	105-83.50.210-76E	2	Lager links, left, gauche
163	105-83.50.220-76D	2	Lager rechts, right droit
164	105-84.50.119-18	2	Drehfeder
165	0.209.021.007	8	Scheibe A 6,4 DIN 9021
166	0.200.931.009	8	Skt.-Schraube M 6x40 DIN 931-8.8 cd
167	0.200.127.004	8	Federring B 6 DIN 127
168	8.831.049.000E	1	Abdeckkappe schwarz
169	105-84.50.210-18D	1	Verstellhebel links, left, gauche,
170	105-84.50.220-18D	1	Verstellhebel rechts, right, droit
171	105-84.50.270-18C	1	Rohrbügel links, left, gauche,
172	105-84.50.280-18C	1	Rohrbügel rechts, right, droit
173	8.831.065.000C	1	Seitenverkleidung links, left, gauche
174	8.831.066.000C	1	Seitenverkleidung rechts, right, droit
175	105-84.50.000-05	1	Verstellvorrichtung links, left, gauche
176	105-84.50.000-06	1	Verstellvorrichtung rechts, right, droit
177	105-84.54.000-05D	1	Lager für Verstellvorrichtung links, left, gauche

Pos. Item. Pos.	Teil-Nummer Spare part No. Numéro de piece	Stück Quantity Nombre	Benennung Description Désignation
178	105-84.54.000-06D	1	Lager für Verstellvorrichtung rechts, right, droit
179	105-84.54.112-05E	1	Bolzen
180	112-84.83.102-01E	1	Druckfeder
181	0.200.094.022	2	Splint 3,2x36 DIN 94
182	438-28.90.111-01E	1	Zugfeder
183	0.101.481.028	1	Spannhülse 6x20 DIN 1481
184	0.101.481.026	2	Spannhülse 6x16 DIN 1481
185	0.101.481.045	2	Spannhülse 8x40 DIN 1481
186	105-84.54.120-05D	1	Betätigungshebel links
187	105-84.54.120-06D	1	Betätigungshebel rechts
190	0.200.316.012	2	Flügelschraube M 10x25 DIN 316-4.6 cd
200			Fond kpl.)
201			Rückenlehne) siehe Beachtung Seite 1
202			Sitzkissen) regard page 1
203			Untergestell) regardez page 1
204			Fuß)
205	0.200.933.022	6	Skt.-Schraube M 8x20 DIN 933-8.8 cd
206	0.200.931.019	6	Skt.-Schraube M 8x35 DIN 931-8.8 cd
207	6.321.103.000	1	Augenschraube AM 10x100 DIN 444
208	0.200.125.010	1	Scheibe 10,5 DIN 125
209	8.013.075.000	1	Kegelgriff E 13xM10 DIN 99
210	6.461.166.000	1	Bolzen DIN 1434
211	0.013.010.004	1	Seeger-Dreieck-Ring
212	105-84.71.210-22D	1	Steg

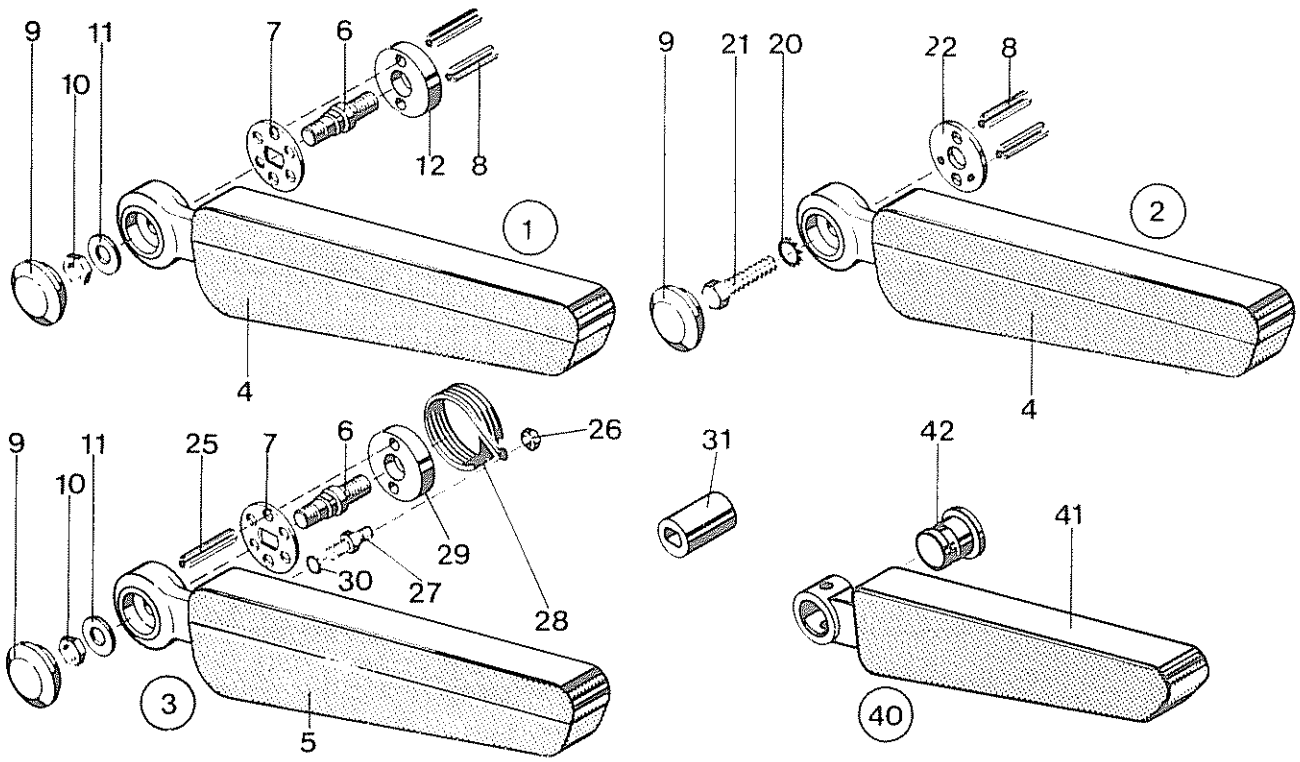

Pos. Item. Pos.	Teil-Nummer Spare part No. Numéro de piece	Stuck Quantity Nombre	Benennung Description Désignation	
1	105-83.53.000-11C		Klapparmlehne kpl.	links, DOSR, ESR u. ESR-S 33 breit
1.1	105-83.53.000-12C		Klapparmlehne kpl.	rechts DOSR, ESR u. ESR-S 33 breit
1.2	105-84.53.000-01C		Klapparmlehne kpl.	links, ESR-V 38 breit
1.3	105-84.53.000-02C		Klapparmlehne kpl.	rechts , ESR-V 38 breit
2	105-83.53.000-14C		Armlehne kpl.	rechts, wands. nicht klappbar DOSR, ESR,u.ESR-S 33 breit
2.1	105-83.53.000-13C		Armlehne kpl.	links, wands. nicht klappbar DOSR, ESR u. ESR-S 33 breit
2.3	105-84.53.000-03C		Armlehne kpl.	links, wands. nicht klappbar ESR-V 38 breit
2.4	105-84.53.000-04C		Armlehne kpl.	rechts, wands. nicht klappbar ESR-V 38 breit
3	105-83.53.000-16C		Klapparmlehne kpl.	mit Feder rechts für alle Stühle rechts vom Fahrer
3.1	105-83.53.000-15C		Klapparmlehne kpl.	mit Feder links für alle Stühle rechts vom Fahrer
4	105-83.53.200-11	1	Armlehnenpolster kpl.	links) 33 breit 1)
4.1	105-83.53.200-12	1	Armlehnenpolster kpl.	rechts)
4.2	105-84.53.200-01	1	Armlehnenpolster kpl.	links) 38 breit
4.3	105-84.53.300-01	1	Armlehnenpolster kpl.	rechts)
5	105-83.53.112-15D	1	Armlehnenpolster kpl.	links zu Pos. 3
5.1	105-83.53.112-16D	1	Armlehnenpolster kpl.	rechst zu Pos. 3.1
6	105-84.53.111-01E	1	Gewindebolzen	
7	105-83.53.103-03E	1	Unterlage	
8	0.101.481.030	2	Spannhülse 6x32	DIN 1481
9	8.831.054.000E	1	Abdeckkappe	schwarz

1) bis 1974 für Klapparmlehnpolster (gangseitig) mit Pos. 6 – 10

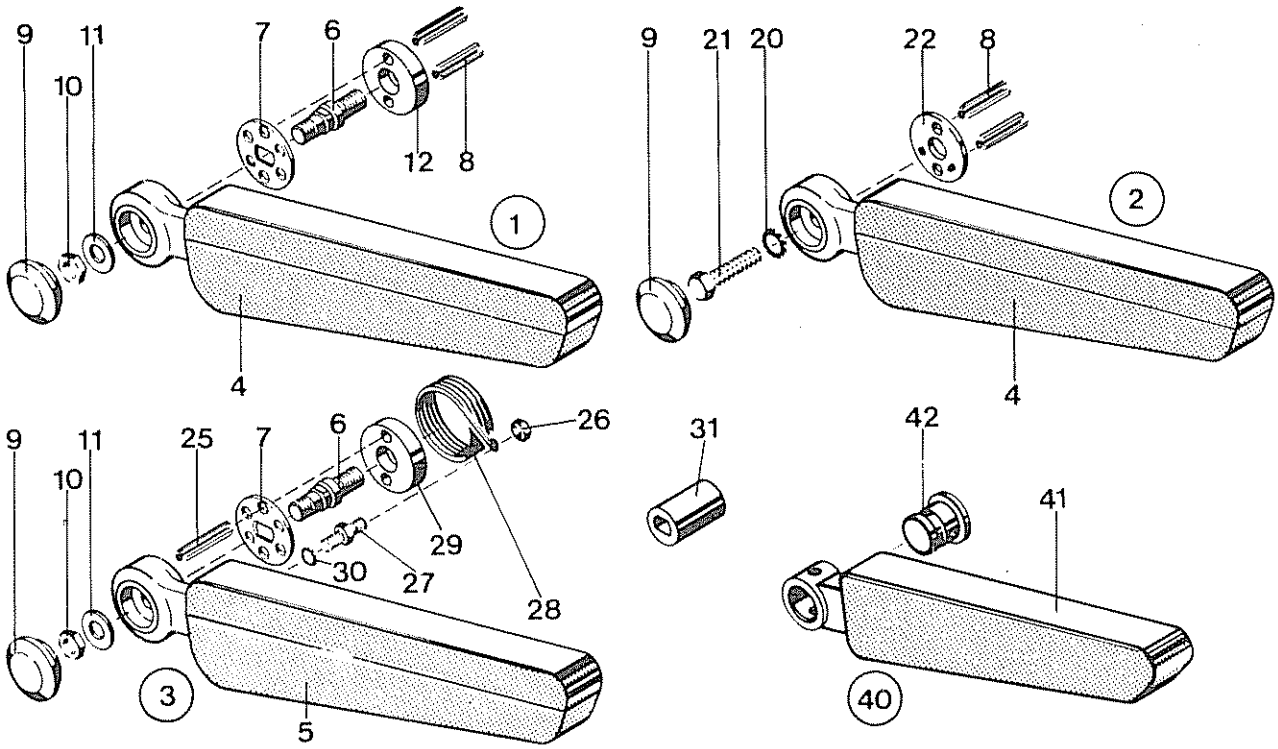

Pos. Item. Pos.	Teil-Nummer Spare part No. Numéro de piece	Stück Quantity Nombre	Benennung Description Désignation
10	0.011.301.001	1	Springstop-Mutter flach M 10x1
11	105-83.53.104-03E	1	Unterlage
12	8.831.069.000E	1	Zwischenstück für Armlehne
20	0.200.798.007	1	Fächerscheibe A 10,5 DIN 6798
21	0.200.933.040	1	Skt.-Schraube M 10x30 DIN 933-8.8 cd
22	105-83.53.111-09E	1	Anschlag DIN 1542
25	0.101.481.032	2	Spannhülse 6x40 DIN 1481
26	0.400.917.002	1	Hutmutter M 5 DIN 917
27	105-83.53.242-07E	1	Gewindebolzen DIN 176
28	105-83.53.102-07E	1	Biegefeder
29	105-83.53.111-15E	1	Zwischenstück DIN 1798
30	0.206.798.005	1	Fächerscheibe A 6,4 DIN 6798
31	8.441.106.000E	1	Steckschlüssel
	alte Ausführung		
40	105-83.53.000-01	1	Klapparmlehne kpl. links) nur ESR 1968 - 70
40.1	105-83.53.000-02	1	Klapparmlehne kpl. rechts)
41	105-83.53.100-01C	1	Klapparmlehne links
41.1	105-83.53.200-01C	1	Klapparmlehne rechts
42	105-83.53.301-01E	1	Zwischenstück links
42.1	105-83.53.302-01E	1	Zwischenstück rechts
42.2	0.106.912.011	1	Zylinderschraube M 10x15 DIN 6912-8.8
42.3	0.207.980.006	1	Federring 10 DIN 7980
42.4	0.101.481.043	1	Spannhülse 8x32 DIN 1481
42.5	0.101.481.014	2	Spannhülse 5x14 DIN 1481
42.6	105-83.53.400-01E	1	Distanzscheibe (Abdeckung wenn ohne Armlehne)