562

Ersatzteil-Katalog
für Diesel-Motor Typenreihe 6 R 1112 (562)

Spare Parts-Catalog
for Diesel-Engines Series 6 R 1112 (562)

Catalogue de pièces de rechange
pour Moteurs Diesel Série 6 R 1112 (562)

399-714-1

Erläuterungen zum Ersatzteilkatalog

Allgemein

1. Abbildungen sind im einzelnen nicht immer verbindlich.
Sie sind nicht Grundlage einer Montageanleitung.
Wir behalten uns evtl. Änderungen vor.
Die Ansichten sind von links in Fahrtrichtung dargestellt.

Bezeichnungen wie links oder rechts, vorn oder hinten, stets im Sinne der Fahrtrichtung – falls nicht ausdrücklich anders angegeben.

Änderungen technischer Art werden durch auswechselbare Ergänzungsblätter nachgereicht, aber nur den dem Änderungsdienst angeschlossenen Abteilungen, Werkstätten, Vertretungen usw.

2. Kataloggliederung

Die Gliederung des Katalogs entspricht den in den SETRA-Typen montierten Baugruppen, die stets unter der gleichen Kennzahl geführt werden.

3. Kataloghandhabung

3.1 Teile, deren Benennungen nach rechts eingerückt wurden, sind Einzelteile der darüberstehenden Ersatzteile.

3.2 Die SETRA-Typen S 80 B, S 110, S120, S130S, S140ES, S140, S150, S200, SG 180 haben die Aufbaubreite 2500 mm
Die Typen S 7, S 80, S100A, S110A, S120A, S120AV sind 2300 mm breit.

Abkürzungen:

S 120 H	=	S120 mit Hochboden
S 120 E	=	S120 mit ebenem Boden
S 120 P	=	S120 mit Podest
S 120 HV	=	S120 mit Hochboden und verlängertem Überhang hinten
S 130 S	=	S130 als Stadt-Linienbus
S 140 ES	=	S140 als Überland - Linienbus
SG 180	=	SG 180 - Gelenkbus

3.3 Maßangaben (Länge ϕ) verstehen sich in mm.
Ausnahmen sind besonders vermerkt.

3.5 Sind Einzelteile oder Baugruppen in Abhängigkeit vom Fahrzeugtyp, Motor, Getriebe oder von anderen Aggregaten in ihrer Ausführung verschieden, so ist dies bei dem Einzelteil, oder der Baugruppe vermerkt.

4. Aufschlüsselung

4.1 Gruppen-Nummer

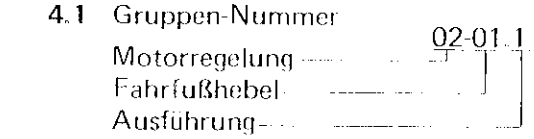

4.2 Druck-Nummer

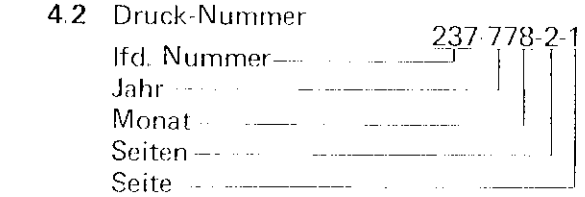

5. Ersatzteilbestellung

Bitte geben Sie bei jeder Bestellung an:

Fahrzeug Nr.
Motor-Typ und Motor-Nr.
Teil-Nr., Benennung und Stückzahl

6. Warenrücksendung an:

Karl Kässbohrer Fahrzeugwerke GmbH
Abt. Rückwareneingang
Eingang Magirusstraße
7900 Ulm / Donau

837-777-2-1

Pos. Item Pos.	Teil-Nummer Spare part No. Numéro de pièce	Stück Quantity Nombre	Benennung Description Désignation

Ersatzteil-Bestellungen richten Sie bitte an:

Please address your spare-parts orders to:
Vos commandes pièces de rechange veuillez bien diriger à:

		Telefon	Telex
KARL KÄSSBOHRER Fahrzeugwerke GmbH Postfach 26 60, Peter-Schmid-Straße 13 7900 Ulm (Donau)			
Inlandverkauf Sale Germany Vente Allemagne	Omnibus	0731/181 8844 45 46 47	07/12 252
Auslandsverkauf Sale foreign countries à l'étranger	Omnibus	0731/181 8844	

oder an die Zweigwerke:
or deliveries to subsidiaries
ou livraisons aux succursales

KARL KÄSSBOHRER Fahrzeugwerke GmbH Postfach 336, Niedersachsenweg 20 4600 Dortmund 12 (Brackel)	0231/5182-1	08/22 353
KARL KÄSSBOHRER Fahrzeugwerke GmbH Postfach 260 330, Ausschlägerweg 59 2000 Hamburg 26	040/ 2 50 2055	02/12 349
KARL KÄSSBOHRER Fahrzeugwerke GmbH Postfach 610 205, Schlitzer Straße 12 6000 Frankfurt 610 205	0611/41 02 18	04/17 258
KARL KÄSSBOHRER Fahrzeugwerke GmbH W.-v.-Siemens-Straße 20 - 24 1000 Berlin 48 - Marienfelde	030/7 41 10 91	01/84 844
KARL KÄSSBOHRER Fahrzeugwerke GmbH Postfach 1420, Daimlerstraße 7 8046 Garching b. München	089/3 20 10 71 72 73	05/215 727

In Österreich:

KÄSSBOHRER - AUSTRIA Fahrzeugwerke Ges.m.b.H. Postfach 86, Autobahnausfahrt Klessheim A-5020 Salzburg	06222/3 43 44 45 46	06/3 137

In Frankreich:

KÄSSBOHRER - FRANCE S.A.R.L. 2 - 6, rue du Vignolle, zone industrielle F-95200 Sarcelles	16-1/9 90 54 48	0048/695 153

01-01 **Motor kpl., Motorlagerung**
Motor compl., Engine mounting Moteur compl., suspension du moteur

01-02 **Zylinderkurbelgehäuse**
Cylinder block Block-cylindres

01-03 **Steuergehäuse**
Timing gear case Carter de distribution

01-04 **Zylinderkopf**
Cylinder head Culasse

01-05 **Kipphebel, Schmierung**
Rocker arm, lubrication Culbuteurs, lubrification

01-06 **Kurbelwelle**
Crankshaft Vilbroquin

01-07 **Nockenwelle**
Camshaft Arbre à cames

01-08 **Kraftstoffeinspritzung**
Fuel injection Système d'injection du curburant

01-09 **Einspritzpumpe**
Injection pump Pompe à injection

01-10 **Ölpumpe**
Oil pump Pompe à huile

01-11 **Wärmetauscher**
Heat exchanger Echangeur de chaleur

01-12 **Hauptstromölfilter**
Main flow oil filter Filtre à huile du circuit principal

01-13 **Freistrahlzentrifuge**
Free jet centrifuge Centrifugeur à libre jet

01-14 **Wasserpumpe**
Water pump Pompe à eau

01-15 **Wasserleitung**
Water lines Conduites d'eau

01-16 **Auspuffkrümmer**
Exhaust manifold Collecteur d'echappement

01-17 **Frischluftansaugung**
Air intake Collecteur d admission

01-18 **Anlasser**
Starting motor Démarreur

01-19 **Keilriemen-Übersicht**
V-belt - summary Courroi trapézoïdale - sommaraire

01-20 **Dichtungssatz**
Gasket kit Panoplie de joints

01-21 **Lichtmaschine** siehe 24-06
Generator Génératrice

01-22 **Luftpresser** siehe 12-04
Air compressor Compresseur d' air

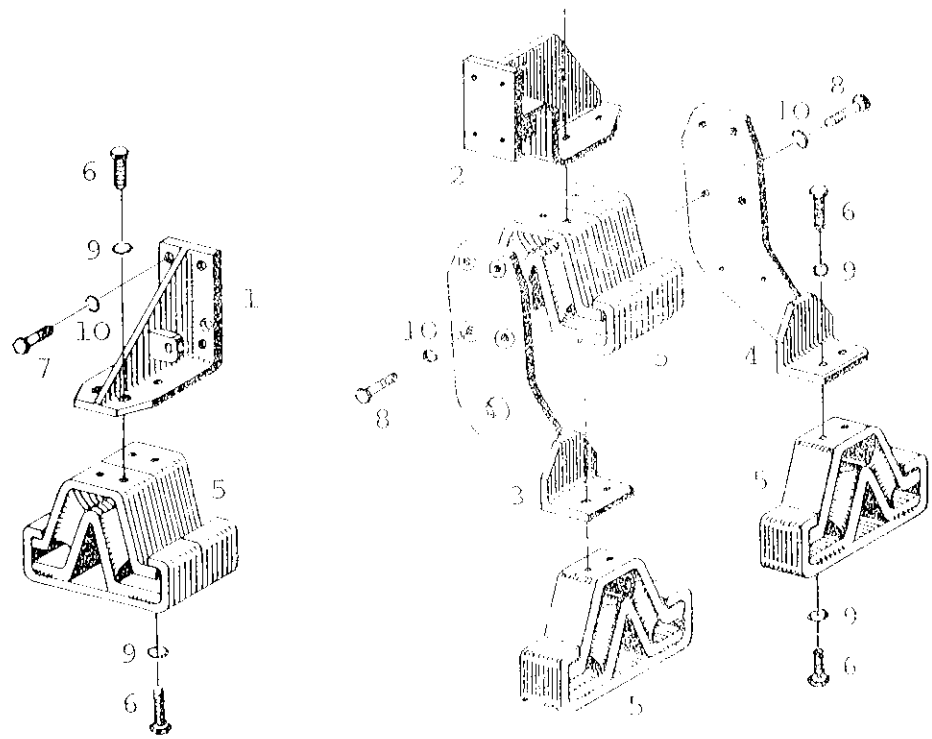

Pos. Item. Pos	Teil-Nummer Spare part No Numéro de piece	Stück Quantity Nombre	Benennung Description Désignation		
	8.311.183.000E		Motor kpl		
	8.311.187.000E		Motor kpl		
	8.311.193.000E		Motor kpl		
	103-31.10.000-01A		Motorlagerung kpl		
	104-31.10.000-01A		Motorlagerung kpl		
a	103-31.10.000-04		Motorlagerung kpl		
1	103-31.10.100-01D	1	Motorträger		
1.1	104-31.10.100-01D	1	Motorträger		
2	103-31.10.110-01D	1	Motorträger		
3	103-31.10.120-01C	1	Motorträger		
4	103-31.10.130-01C	1	Motorträger		
5	116-31.10.270-01D	6	Motorlager		
5.1	116-31.10.250-01D	6	Motorlager		
5.2	104-31.10.200-01D	6	Motorlager		
6	0.200.933.055	24	Skt.-Schraube	M 12x25	DIN 933-8.8
7	0.200.933.073	8	Skt.-Schraube	M 14x30	DIN 933-10.9
8	0.200.933.075	8	Skt.-Schraube	M 14x35	DIN 933-10.9
9	0.200.127.008	24	Federring	B 12	DIN 127
10	0.200.127.009	16	Federring	B 14	DIN 127

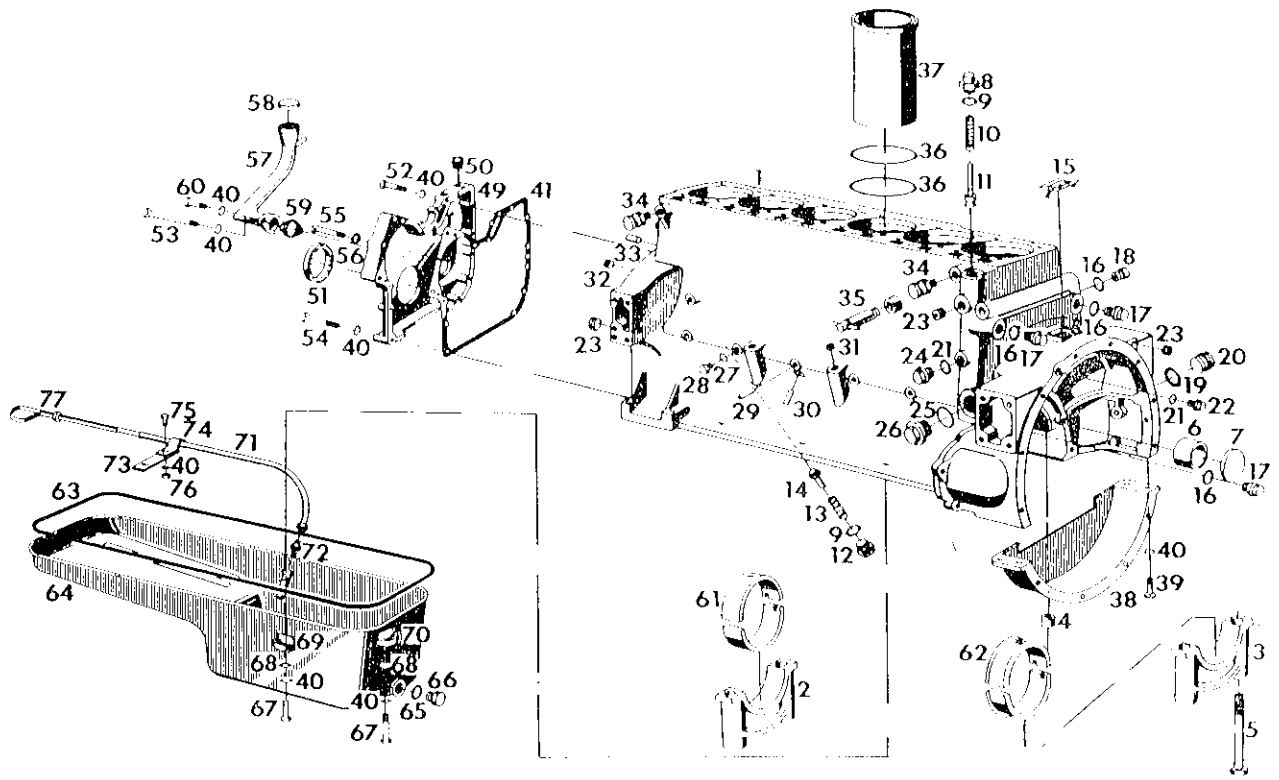

Pos. Item. Pos.	Teil-Nummer Spare part No Numéro de piece	Stück Quantity Nombre		Benennung Description Désignation
1	8.300.000.002	X 85 6211 0010 04	1	Zylinderkurbelgehäuse kpl
2	8.300.100.001	X 85 6111 3500 03	6	Lagerdeckel *für Lager I-VI*
3	8.300.100.002	X 85 6111 3510 04	1	Lagerdeckel *für Lager VII*
4	8.300.100.003	X 85 6111 7410 01	14	Haltebuchse *for bearing*
5	8.300.100.004	X 85 6111 8110 01	14	Skt.-Schraube
6	8.300.100.008	X 85 6211 7110 01	7	Buchse *für Nockenwellenlagerung*
7	8.300.100.009	X 85 6211 6110 01	1	Abdeckscheibe
8	8.300.100.010	X 85 6211 8110	1	Verschlußschraube
9	0.107.603.084	DIN 7603-Cu	2	Dichtring A 26x32
10	8.300.100.011	C61-11.92-002	1	Druckfeder
11	8.300.100.012	X 85 6211 7910 01	1	Ventilkegel
12	8.300.100.013	X 85 6211 8110 02	1	Verschlußschraube
13	8.300.100.014	X 85 6211 8210 01	1	Druckfeder *innen, inside*
13.1	8.300.100.015	X 85 6211 8210 02	1	Druckfeder *außen, outside*
14	8.300.100.016	X 85 6211 7810 01	1	Ventilkegel
15	8.300.100.017	X 85 6111 6010 01	1	Schaulochdeckel
16	0.107.603.067	DIN 7603-Cu	4	Dichtring A 22x27
17	8.300.100.044	A 346 997 02 58	4	Verschlußschraube AM 22x1,5
19	0.107.603.089	DIN 7603-Cu	1	Dichtring A 30x36
20	6.391.302.020		1	Verschlußschraube
21	0.107.603.044	DIN 7603-Cu	2	Dichtring A 16x20
22	6.333.161.000		1	Verschlußschraube M 16x1,5
23	6.331.221.020		2	Verschlußschraube
24	6.391.161.020		1	Verschlußschraube
25	0.107.603.100	DIN 7603-Cu	1	Dichtring A 38x44
26	6.391.381.000		1	Verschlußschraube
27	0.107.603.011	DIN 7603-Cu	1	Dichtring A 10x14
28	8.300.000.604	DIN 7627	1	Schraubstutzen A 4
29	8.300.100.018	X 85 6111 6110 03	6	Verschlußstopfen
30	8.300.100.019	X 85 6111 6110 04	6	Verschlußstopfen

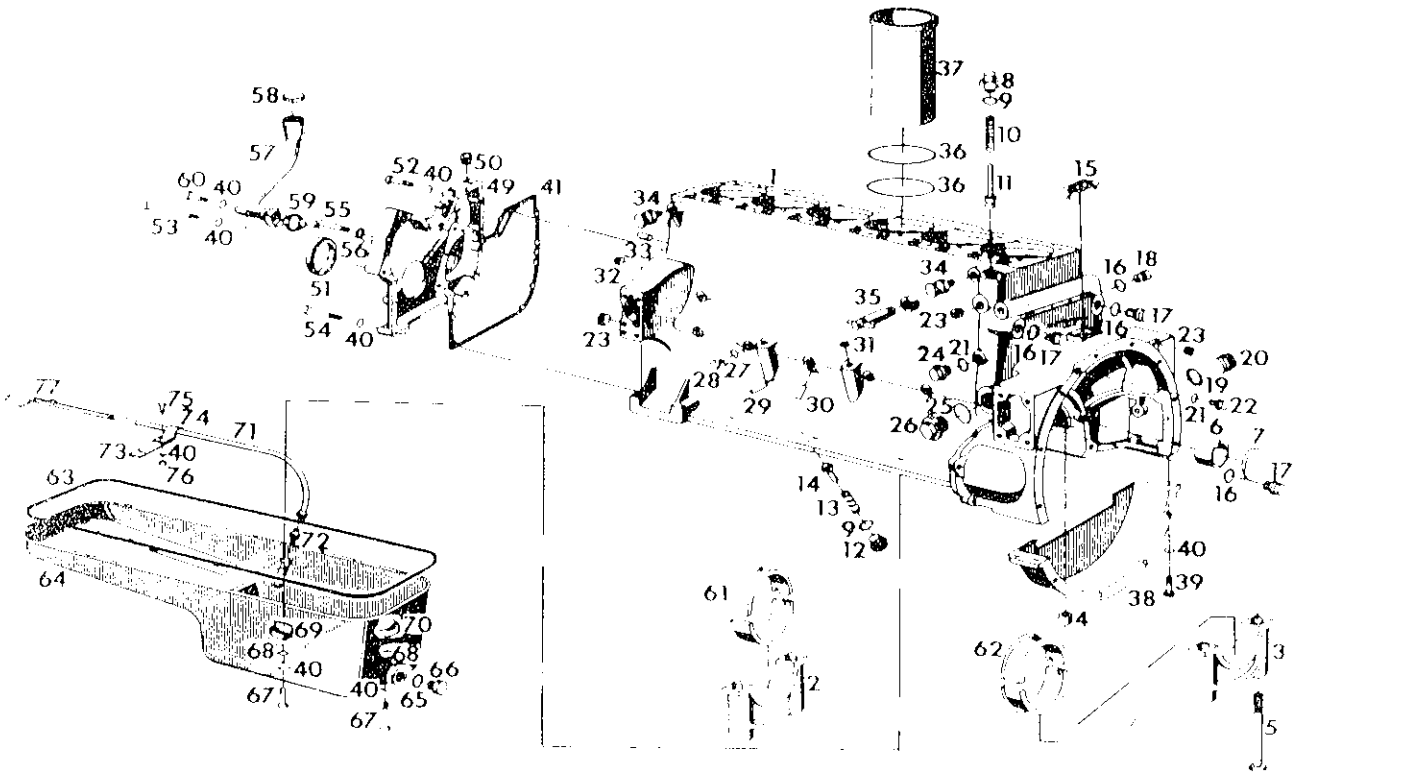

Pos Item Pos	Teil-Nummer Spare part No Numéro de pièce	Stück Quantity Nombre	Benennung Description Désignation		
31	0.200.443.005	DIN 443	3	Verschlußdeckel	14
32	6.331.161.000		1	Verschlußschraube	M 16x1,5
33	0.101.473.052	DIN 1473	2	Zylinderkerbstift	8x20
34	8.300.100.020	X 88 5981 1100 49	4	Aufhängeknopf	
35	8.016.161.000		1	Wasserablaßventil	
36	8.300.100.007	X 85 6211 9410 01	12	Dichtring *für Zylinderlaufbuchs.*	
37	8.300.100.005	X 85 6211 1910 01	6	Zylinderlaufbuchse "A"	
37.1	8.300.100.006	X 85 6211 1910 02	6	Zylinderlaufbuchse "B"	
38	8.300.100.021	X 85 6115 1510 02	1	Schutzdeckel	
39	0.200.933.023	DIN 933-8.8	4	Skt.-Schraube	M 8x25
40	0.100.128.004	DIN 128	30	Federring	8
41	8.300.100.032	X 85 6113 9410 01	1	Dichtung	
49	8.300.100.033	A 328 010 0017	1	Steuergehäusedeckel	
50	6.331.161.000		1	Verschlußschraube	M 16x1,5
51	4.751.396.000		1	Radialdichtring	
52	0.200.931.022	DIN 931-8.8	5	Skt.-Schraube	M 8x45
53	0.200.931.031	DIN 931-8.8	1	Skt.-Schraube	M 8x95
54	0.200.931.025	DIN 931-8.8	7	Skt.-Schraube	M 8x60
55	0.107.991.004	DIN 7991-8.8	2	Senkschraube	M 8x55
56	0.206.798.028	DIN 6798	2	Fächerscheibe	V 8,4
57	8.300.100.045	X 85 6158 5010 01	1	Öleinfüllrohr	
58	8.311.000.480		1	Verschlußdeckel	
59	0.171.511.005	DIN 71511	1	Dichtung	40
60	0.200.933.023	DIN 933-8.8	1	Skt.-Schraube	M 8x25
61	8.300.100.022	X 85 6111 7110 01	6	Kurbelwellenlager	*Zapfen Ø 90,00* *normal*
61.1	8.300.100.023	X 85 6111 7010 03	6	Kurbelwellenlager	*Zapfen Ø 89,75* *I*
61.2	8.300.100.024	X 85 6111 7010 05	6	Kurbelwellenlager	*Zapfen Ø 89,50* *II*
61.3	8.300.100.025	X 85 6111 7010 07	6	Kurbelwellenlager	*Zapfen Ø 89,25* *III*
61.4	8.300.100.026	X 85 6111 7010 09	6	Kurbelwellenlager	*Zapfen Ø 89,00* *IV*

Pos	Teil-Nummer Spare part No Numéro de piece	Stück Quantity Nombre	Benennung Description Désignation		*pivot*	*standard*
62	8.300.100.027	X 85 6111 7010 02	1	Paßlager	*Zapfen Ø 90,00*	*normal*
62.1	8.300.100.028	X 85 6111 7010 04	1	Paßlager	*Zapfen Ø 89,75*	*I*
62.2	8.300.100.029	X 85 6111 7010 06	1	Paßlager	*Zapfen Ø 89,50*	*II*
62.3	8.300.100.030	X 85 6111 7010 08	1	Paßlager	*Zapfen Ø 89,25*	*III*
62.4	8.300.100.031	X 85 6111 7010 10	1	Paßlager	*Zapfen Ø 89,00*	*IV*
63	8.300.100.047	X 85 6114 9410 03	1	Dichtung		
64	8.300.000.004	X 85 6114 0110 02	1	Ölwanne		
65	8.300.100.487	X 88 0001 0856 42	1	Dichtring	B 30x38	
66	8.300.100.038	X 88 5980 0002 80	1	Verschlußschraube		
67	0.200.931.020	DIN 931-8.8	11	Skt.-Schraube	M 8x40	
68	0.106.319.002	DIN 6319	11	Kugelscheibe	C 8,4	
69	8.300.100.039	X 85 6114 3710 03	9	Befestigungsbügel		
70	8.300.100.040	X 85 6114 3710 04	2	Befestigungsbügel		
71	8.300.100.041	X 85 6158 0310 02	1	Führungsrohr		
72	6.965.006.100		1	Doppelstutzen	8	
73	8.300.100.042	X 85 6158 3410 01	1	Halter		
74	8.300.100.043	X 88 5224 9602 58	1	Schelle		
	0.100.933.131	DIN 933-8.8	1	Skt.-Schraube	M 8x15	
76	0.200.934.006	DIN 934-8	1	Skt.-Mutter	M 8	
77	8.300.100.049	X 85 6158 0210 02	1	Ölmeßstab		

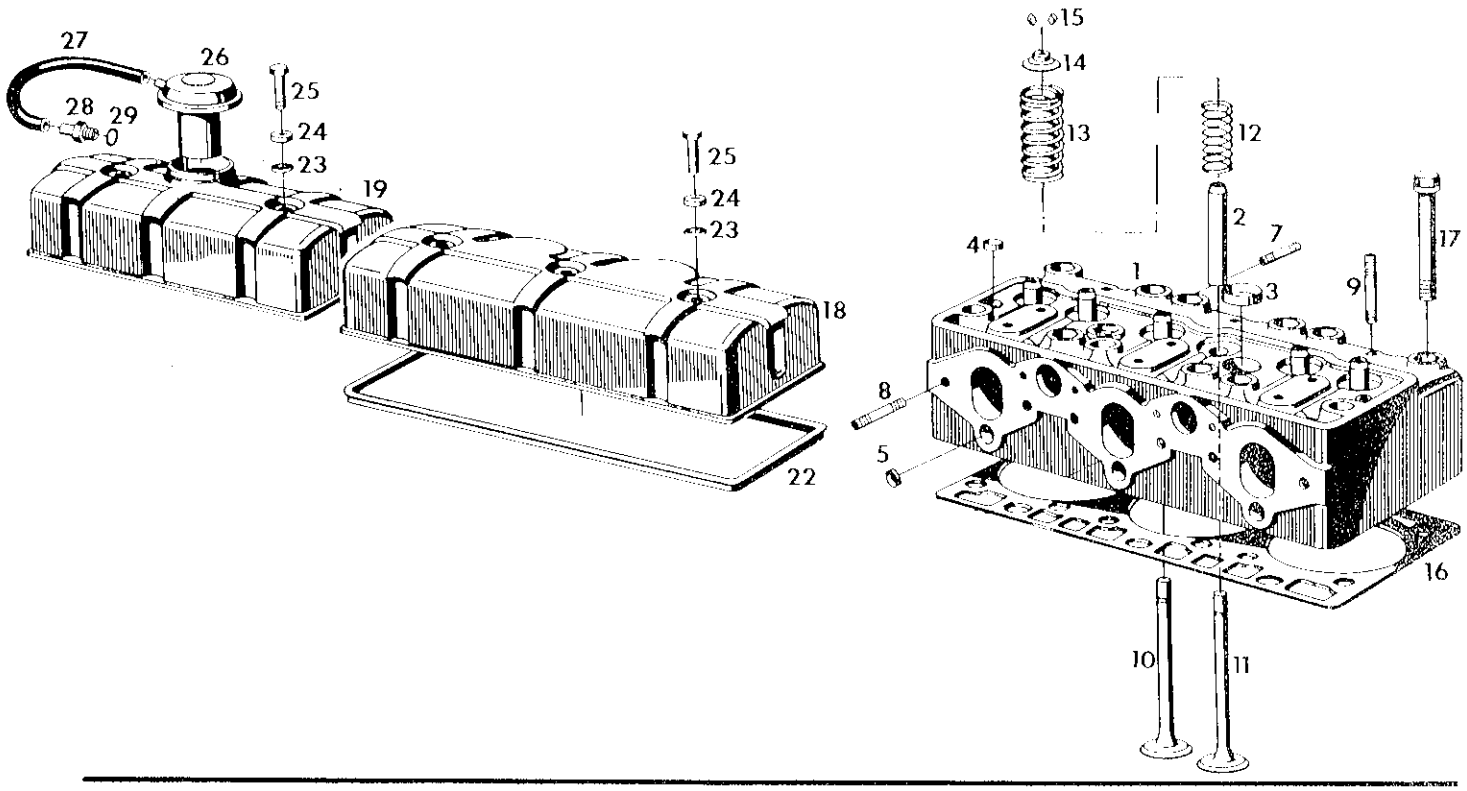

Pos. Item. Pos.	Teil Nummer Spare part No Numéro de piece	Stück Quantity Nombre		Benennung Description Désignation		
1	8.300.000.014	X 85 6212 0810 01	2	Zylinderkopf kpl)	*Pos. 1-5, 10-15*	*562*
1.1	8.300.000.009	X 85 6212 0810 02	2	Zylinderkopf kpl)		*562S*
1.2	8.300.000.015	X 85 6212 0710 01	2	Zylinderkopf)	*Pos. 1-5 for*	*562*
1.3	8.300.000.011	X 85 6212 0710 03	2	Zylinderkopf)		*562S*
2	8.300.100.100	X 85 6112 7110 01	6	Ventilführung *1)für Pos.10*		
2.1	8.300.100.101	X 85 6112 7110 02	6	Ventilführung *2)für Pos.10*		
2.2	8.300.100.102	X 85 6112 7110 03	6	Ventilführung *1)für Pos.11*		
2.3	8.300.100.103	X 85 6112 7110 04	6	Ventilführung *2)für Pos.11*		
3	0.100.443.020	DIN 443 Ms 63	4	Verschlußdeckel	32	*562*
3.1	0.100.443.020	DIN 443 Ms 63	2	Verschlußdeckel	32	*562S*
4	0.100.443.012	DIN 443 Ms 63	4	Verschlußdeckel	20	*562*
4.1	0.100.443.012	DIN 443 Ms 63	10	Verschlußdeckel	20	*562S*
5	0.100.443.021	DIN 443 Ms 63	6	Verschludeckel	16	*562*
5.1	0.100.443.021	DIN 443 Ms 63	4	Verschlußdeckel	16	*562S*
5.2	8.300.000.013	X 85 6212 8010 03	2	Stiftschraubensatz		
7	0.100.939.055	DIN 939-8.8	12	Stiftschraube	M 10x30	
8	0.100.939.041	DIN 939-8.8	12	Stiftschraube	M 12x45	
9	0.100.939.045	DIN 939-8.8	6	Stiftschraube	M 10x60	

1)Normalmaß, standard

2)Übermaß, oversize

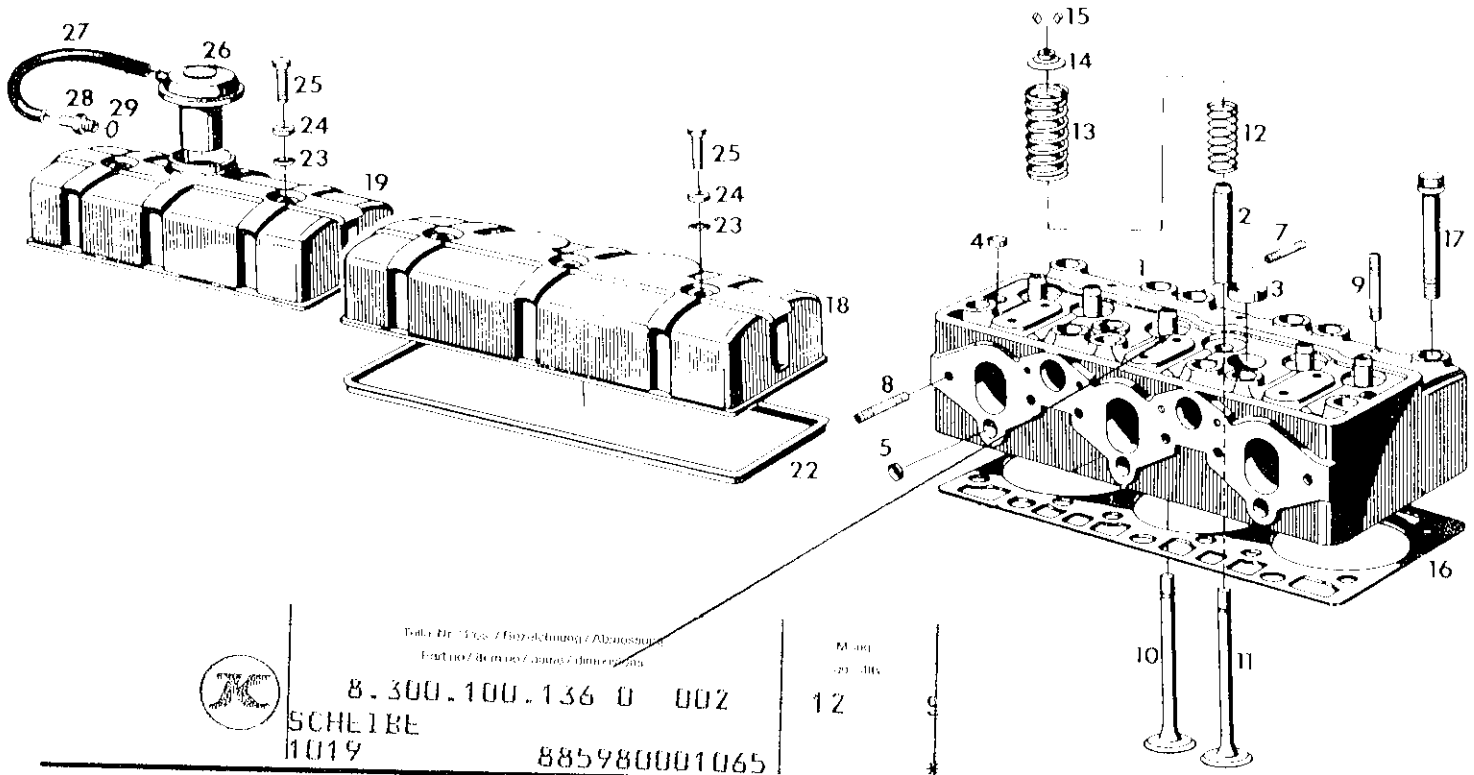

8.300.100.136 0 002
SCHEIBE
1019
885980001065

Pos Item. Pos.	Teil-Nummer Spare part No Numéro de piece		Stück Quantity Nombre	Benennung Description Désignation
10	8.300.100.104	X 85 6212 7210 02	6	Auslaßventil *outlet valve*
11	8.300.100.105	X 85 6212 7210 01	6	Einlaßventil *inlet valve*
12	8.300.100.106	X 85 6112 9210 04	12	Ventilfeder *innen, inside*
13	8.300.100.107	X 85 6112 9210 05	12	Ventilfeder *außen, outside*
14	8.300.100.108	X 85 6112 7810 02	12	Ventilfeder
15	8.300.100.109	X 88 5201 2200 79	24	Rillenventilkegelstück
16	8.300.100.111		2	Zylinderkopfdichtung
17	8.300.100.112	X 85 6212 8110 02	24	Skt.-Schraube
18	8.300.100.114	X 85 6117 1010 08	1	Zylinderkopfhaube *hinten, back*
19	8.300.100.120	X 85 6117 1010 06	1	Zylinderkopfhaube *vorn, front*
22	8.300.100.116	X 85 6117 9410 03	2	Dichtung
23	8.300.100.117	X 85 6117 7510 01	6	Scheibe
24	8.300.100.118	X 85 6117 9410 05	6	Dichtring
25	DIN 931-8.8		6	Skt.-Schraube M 8x35
26	8.300.100.119	C 61 87 01 002	1	Entlüftungsfilter
27	8.300.001.045	X 88 0001 0851 17	1	Schlauch *PVC 14/10 Øx0,32m lg* 563
27.1	8.300.001.045	X 88 0001 0851 17	1	Schlauch *PVC 14/10 Øx0,55m lg* 5625
28	8.300.100.488	X 88 0001 0850 37	1	Schlauchstutzen *NW 10* M 18x1,5
29	DIN 7603-Cu		1	Dichtring A 18x22

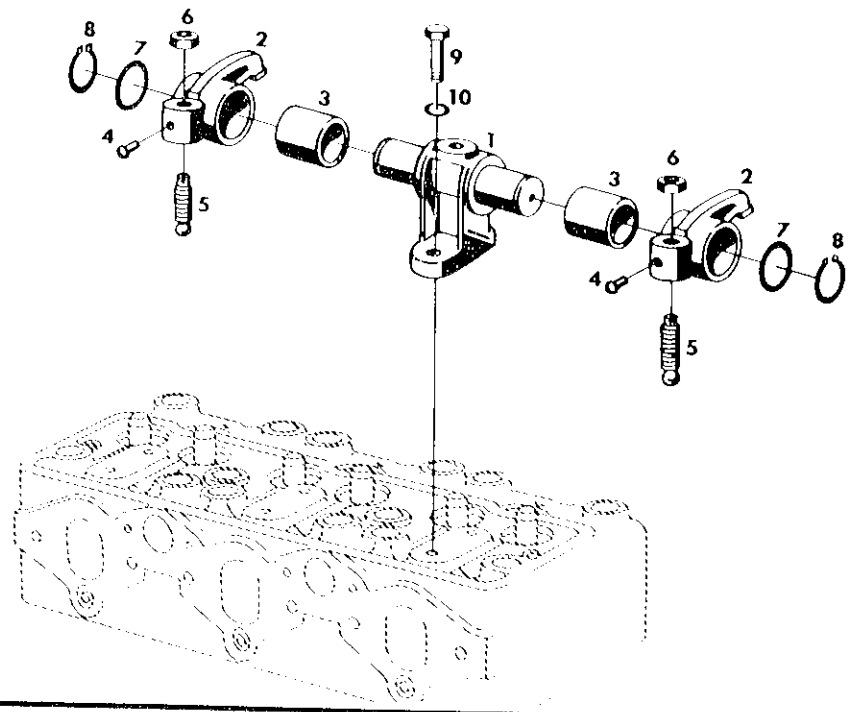

Pos. Item. Pos.	Teil-Nummer Spare part No Numéro de piece	Stück Quantity Nombre	Benennung Description Désignation
			to engine
			bis Motor-Nr. 603 575
(	*8.300.000.026* X 85 6212 0410 05	6	*Kipphebelaggregat kpl 562*)
(	*8.300.000.027* X 85 6212 0410 06	6	*Kipphebelaggregat kpl 5625*)
a (1	*8.300.100.167* *C62-33.31-001*	6	*Kipphebelbock*) 1)
(2	*8.300.000.028* X 85 6133 4010 04	12	*Kipphebel 562*)
(	*8.300.000.029* *C61-33.40-006*	12	*Kipphebel 5625*)
(3	*8.300.100.168* X 85 6133 7110 02	12	*Buchse Ø 20*)
4	0.101.476.011 DIN 1476	12	Halbrundkerbnagel 3x4
5	8.300.100.166 X 85 6133 8110 01	12	Einstellschraube
6	0.200.934.010 DIN 934-8	12	Skt.-Mutter M 10
7	8.300.000.617 DIN 988	12	Paßscheibe 20x28x1
8	0.100.471.014 DIN 471	12	Sicherungsring 20x1,2
9	0.100.912.087 DIN 912-10.9	12	Zylinderschraube M 12x35
10	0.100.128.003 DIN 128	12	Federring 12
			from engine
			ab Motor-Nr. 603 576
	8.300.000.024 X 85 6212 0410 05	6	Kipphebelaggregat kpl *562*
	8.300.000.030 X 85 6212 0410 06	6	Kipphebelaggregat kpl *5625*
1	8.300.100.164 *C62-12.31-001*	6	Kipphebelbock
2	8.300.000.025 X 85 6212 4010 08	12	Kipphebel *562*
	8.300.000.031 X 85 6212 4010 06	12	Kipphebel *5625*
3	8.300.100.165 X 85 6212 7110 02	12	Buchse Ø 22
4	0.101.476.011 DIN 1476	12	Halbrundkerbnagel 3x4
5	8.300.100.166 X 85 6133 8110 01	12	Einstellschraube
6	0.200.934.010 DIN 934-8	12	Skt.-Mutter M 10
7	8.300.000.619 DIN 988	12	Paßscheibe 22x32x1,2
8	0.100.471.016 DIN 471	12	Sicherungsring 22x1,2
9	0.100.912.088 DIN 912-10.9	12	Zylinderschraube M 12x65
10	0.100.128.003 DIN 128	12	Federring 12

a 1) *Nur komplett ersetzen durch: ab Motor-Nr. 603 576 jedoch Pos 9:*
8.300.000.718 X 85 6212 8110 04 12 Befestigungsschraube

1) replace only completely

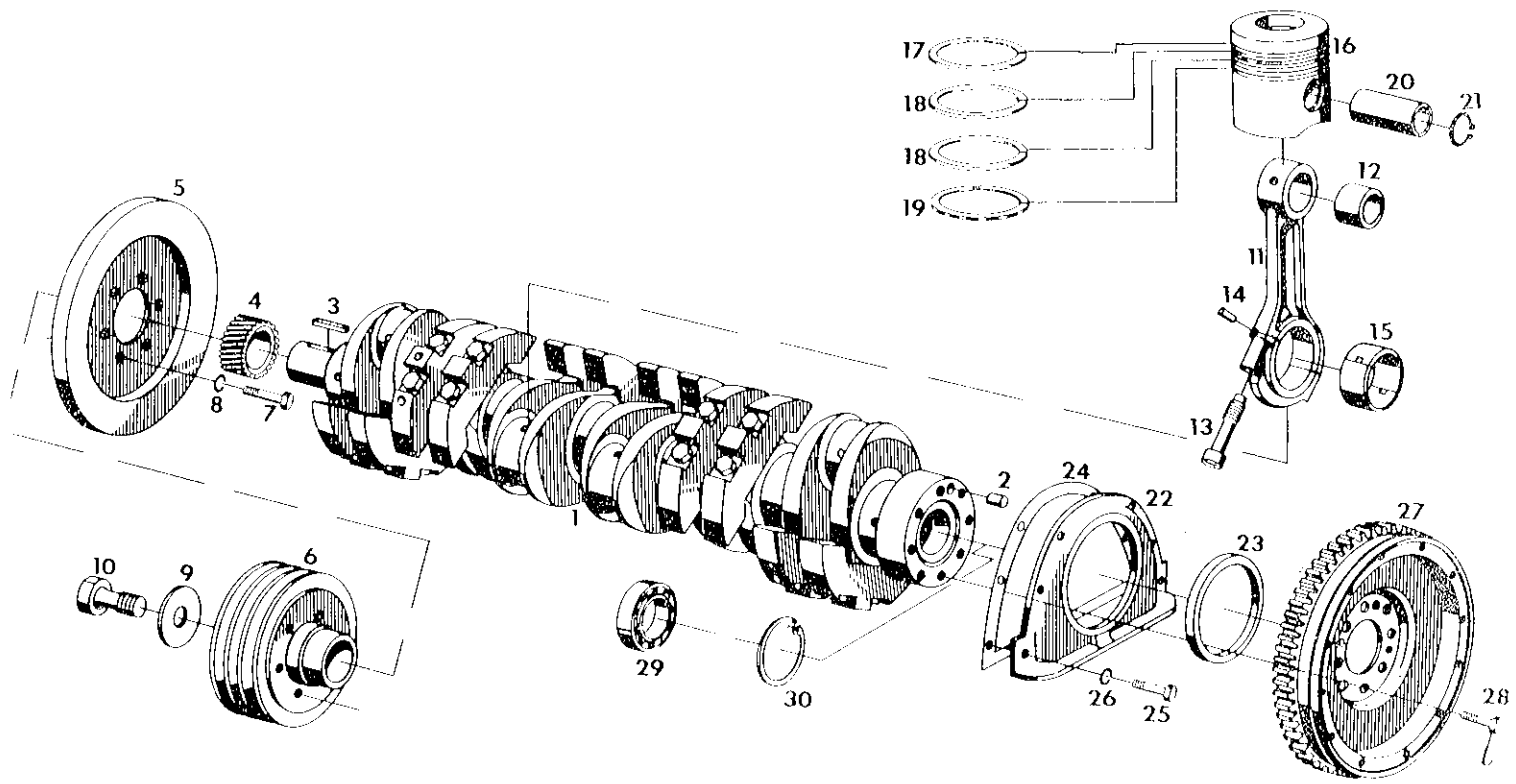

Pos. Item. Pos.	Teil-Nummer Spare part No Numéro de piece	Stück Quantity Nombre		Benennung Description Désignation
1	8.300.100.216	X 85 6121 2010 01	1	Kurbelwelle
2		585 073	1	Kerbstift 13x20
3	DIN 6885		1	Paßfeder A 10x6x60 *standard*
4	8.300.100.191	X 85 6121 2510 02	1	Kurbelwellenrad *Bohrung Ø 55, Normalmaß*
4.1	8.300.100.192	X 85 6121 2510 03	1	Kurbelwellenrad *Bohrung Ø 54,5 Untermaß*
5	8.300.100.193	X 85 6124 2010 01	1	Schwingungsdämpfer *size of bore*
6	8.300.100.194	X 85 6124 2410 02	1	Riemenscheibe *Bohrung Ø 54 ,Normalmaß*
6.1	8.300.100.195	X 85 6124 2410 09	1	Riemenscheibe *Bohrung Ø 53,5, Untermaß*
6.2	*siehe 35-20.6*		1	Riemenscheibe *Klimaanlage*
7	0.200.933.038	DIN 933-8.8	6	Skt.-Schraube M 10x25 *bare*
8	0.100.128.002	DIN 128	6	Federring 10
9	8.300.100.196	X 85 6121 3910 01	1	Zwischenplatte
10	8.300.100.197	X 85 6121 8110 02	1	Skt.-Schraube
11	8.300.000.039	X 85 6122 2010 01	6	Pleuelstange
12	8.300.100.198	X 85 6122 7110 02	6	Pleuelbuchse
13	8.300.100.199	X 85 6122 8110 02	12	Pleuelschraube
14	0.100.007.071	DIN 7	12	Zylinderstift 4 m6x8
15			6	Pleuellager *2-teil., Zapf.Ø Stufe grade*
15.1	8.300.100.200	X 85 6122 7010 01		*two-piece pivot 75,00 normal*
15.2	8.300.100.201	X 85 6122 7010 02		*74,75 I*
15.3	8.300.100.202	X 85 6122 7010 03		*74,50 II*
15.4	8.300.100.204	X 85 6122 7010 04		*74,25 III*
15.5	8.300.002.564	X 85 6122 7010 05		*74,00 IV*
16	8.300.000.040	X 85 6223 0110 01	6	Kolben "A") *Fabrikat Mahle*
16.1	8.300.000.041	X 85 6223 0210 01	6	Kolben "B") *brand*
16.2	8.300.000.042	X 85 6223 0110 02	6	Kolben "A") *Fabrikat K. Schmidt*
16.3	8.300.000.043	X 85 6223 0210 02	6	Kolben "B")
16.4	8.300.000.044	X 85 6223 0110 03	6	Kolben "A") *Fabrikat Nüral*
16.5	8.300.000.045	X 85 6223 0210 03	6	Kolben "B")

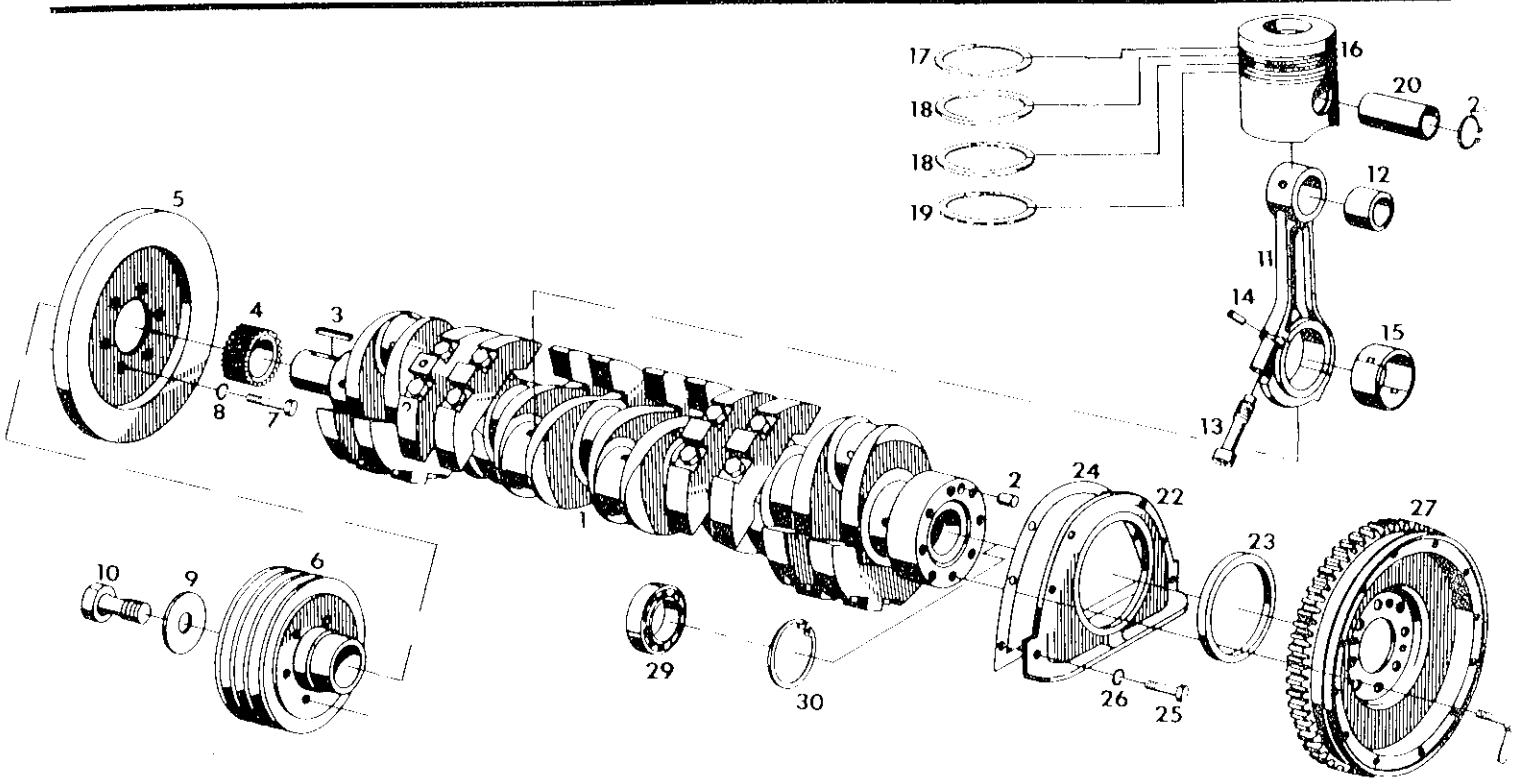

Pos. Iterm Pos.	Teil-Nummer Spare part No Numéro de piece	Stück Quantity Nombre	Benennung Description Désignation
17		6	Doppeltrapezring
17.1	8.300.100.205	X 85 6223 7510 02	KGV 118/109x3,5 *Mahle*
17.2	8.300.100.206	X 85 6223 7110 03	KGV 118/108,6x3,5 *K.Schmidt*
17.3	8.300.100.207	X 85 6223 7510 04	KV1 118/108,2x3,5 *Nüral*
18	8.300.100.481	N 024911 118000	12 Minutenring 118/108,2x3 *f PL Fe*
19	8.300.100.482	N 024947 118000	6 Dachfasenring 118/108,2x6 *f PL Fe*
19.1	8.300.002.757	X 85 6223 7510 01	5 Dachfasenring *1)*
20	8.300.100.208	X 85 6123 7610 01	6 Kolbenbolzen 45/23x97 *KB 84VL III*
21	0.100.472.023	DIN 472	12 Sicherungsring 45x1,7
22	8.300.100.209	X 85 6117 1510 03	1 Deckel *562*
22.1	8.300.100.210	X 85 6117 1510 05	1 Deckel *562 S*
23	8.300.100.483	986 368 -	1 Radialdichtring 128x150x15
24	8.300.100.211	X 85 6117 9410 02	1 Dichtung
25	0.200.933.022	DIN 933-8.8	6 Skt.-Schraube M 8x20
26	0.100.128.004	DIN 128	6 Federring 8
27	8.300.000.046	X 85 6125 0110 17	1 Schwungrad
27.1	8.300.100.212	X 85 6125 2510 01	1 Anlaßkranz
28	8.300.100.213	X 88 5982 9502 81	8 Skt.-Schraube M 14x1,5x30 10.9
28.1	1.353.010.977		Sicherungsdraht *Ø 1,0 Länge angeben*
29	6.691.064.000		1 Rillenkugellager 6205 *indicate the leng*
30	0.100.472.026	DIN 472	1 Sicherungsring 52x2

1) Reparaturstufe, grade of repair

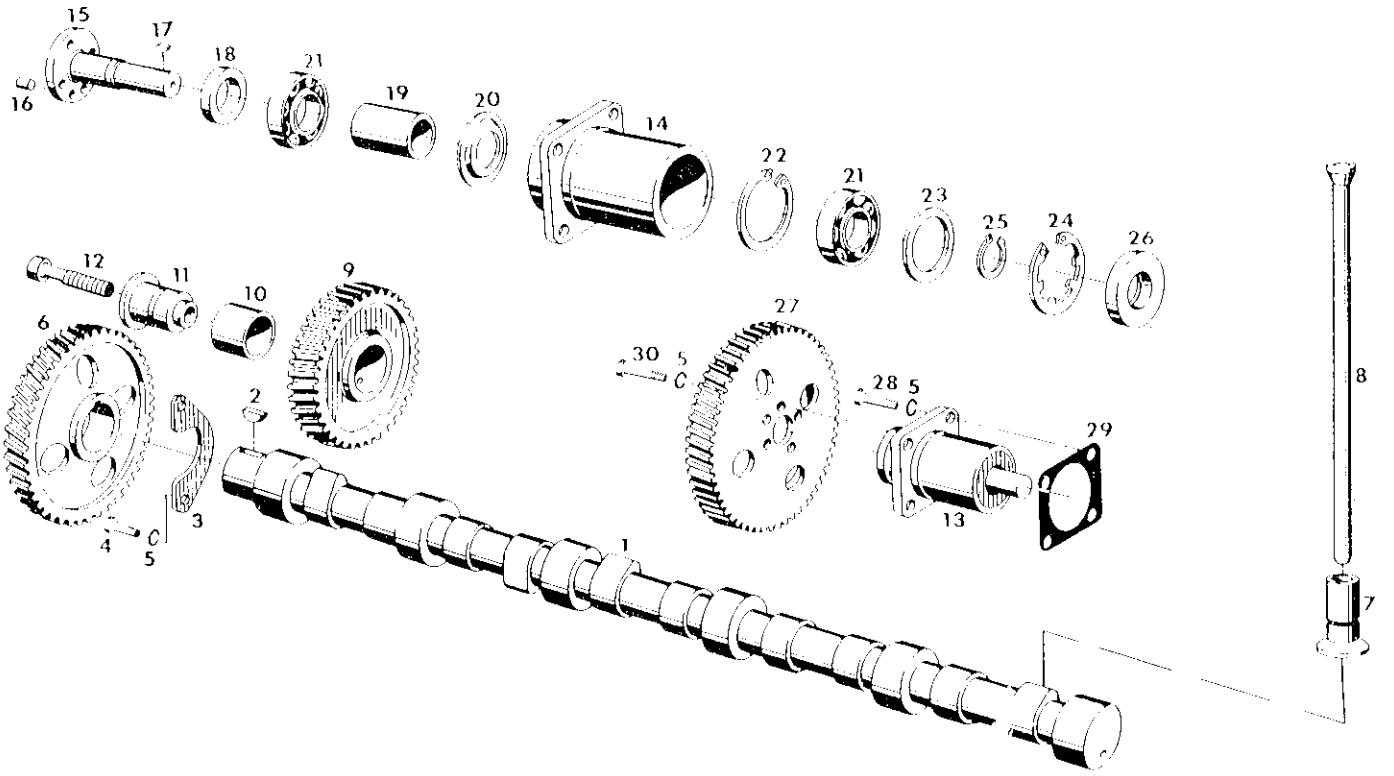

Pos. Item Pos.	Teil-Nummer Spare part No Numéro de piece	Stück Quantity Nombre		Benennung Description Désignation	
1	8.300.100.252	X 85 6131 2110 01	1	Nockenwelle	*561/561S*
1.1	8.300.100.253	X 85 6231 2110 03	1	Nockenwelle	*562/562S*
2	8.014.035.000		1	Scheibenfeder	8x11
3	8.300.100.237	X 85 6131 7710 01	1	Anlaufscheibe	
4	0.200.933.022	DIN 933-8.8	2	Skt.-Schraube	M 8x20
5	0.100.128.004	DIN 128	10	Federring	8
6	8.300.100.238	X 85 6131 2510 02	1	Nockenwellenrad	
7	8.300.100.239	X 85 6132 7210 01	12	Stößel	
8	8.300.100.240	X 85 6132 4010 02	12	Stoßstange	
9	8.300.000.050	X 85 6135 2010 02	1	Zwischenrad	
10	8.300.100.241	X 85 6135 7110 01	1	Buchse	
11	8.300.100.242	X 85 6135 2110 01	1	Lagerzapfen	
12	8.300.100.243	X 85 6135 8110 01	1	Zylinderschraube	M 16x1,5
13	8.300.000.051	X 85 6136 0010 02	1	Einspritzpumpenantrieb *561/561S 562/562S bis 604 845*	
13.1	8.300.000.052	X 85 6236 0010 01	1	Einspritzpumpenantrieb *from 562/562S ab 604 846*	
14	8.300.100.244	X 85 6136 1110 03	1	Gehäuse *561/561S*	
14.1	8.300.100.255	X 85 6136 1110 03	1	Gehäuse *562/562S bis 604 845*	*to*
14.2	8.300.100.245	X 85 6236 1110 01	1	Gehäuse *562/562S ab 604 846*	*from*

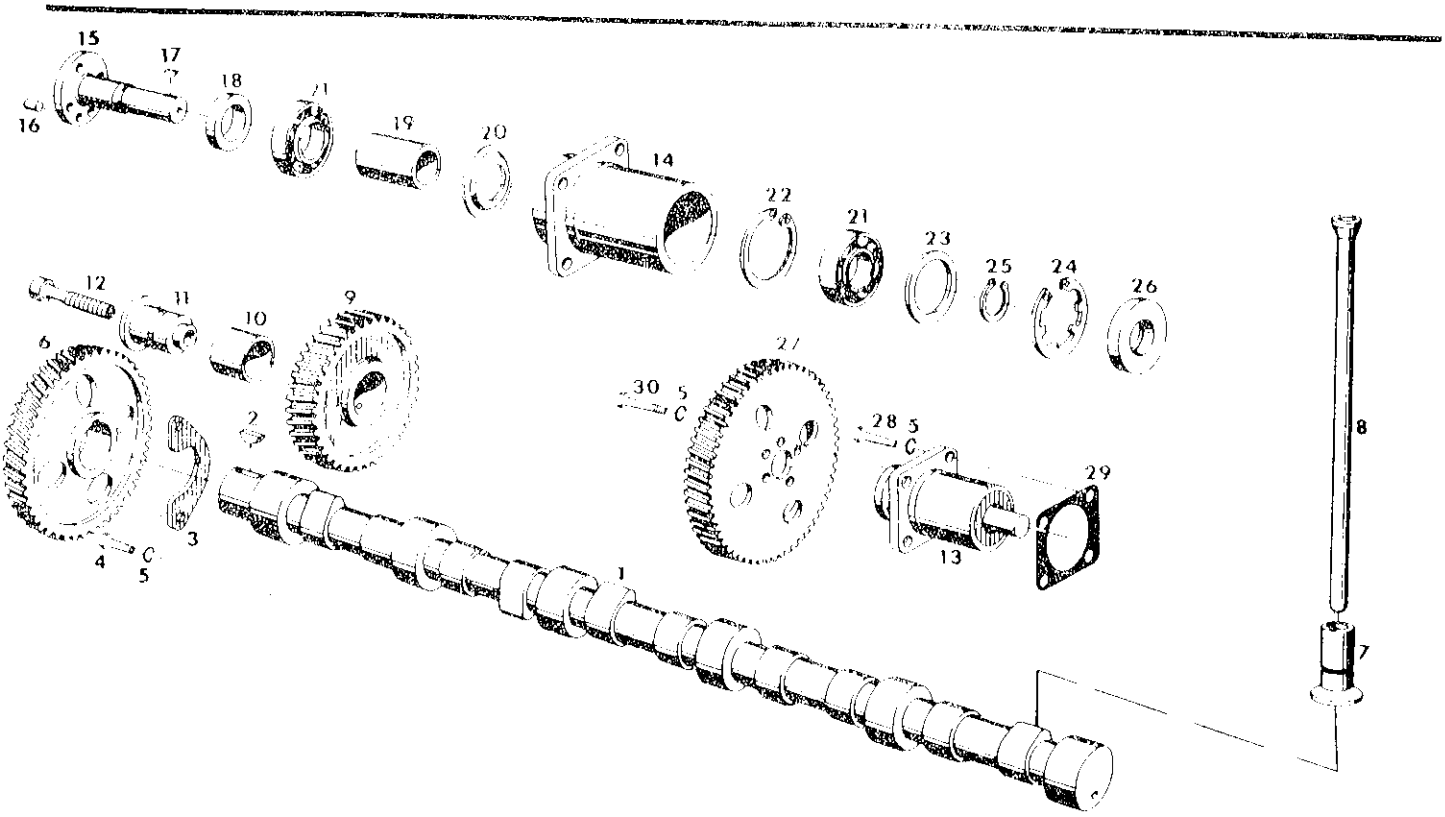

Pos. Item Pos.	Teil-Nummer Spare part No Numéro de piece	Stück Quantity Nombre	Benennung Description Désignation		
15	8.300.100.246	X 85 6136 2010 02 1	Antriebswelle		
16	0.011.900.003	X 88 0000 5850 56 1	Kerbstift	8x14	*kerpin S24*
17	8.014.038.000	1	Scheibenfeder	4x6,5	
18	8.300.100.247	X 88 5980 0050 74 1	Abstandring		
19	8.300.100.248	X 85 6136 7410 01 1	Abstandrohr		
20	8.300.100.249	X 88 5203 6400 63 1	Ölableitblech		
21	6.691.064.000	2	Killenkugellager	6205-C3	
22	0.100.472.026	DIN 472 1	Sicherungsring	52x2	
23	8.300.100.485	N 000988 042100 1	Stützscheibe SS	42x52x2,5	
24	8.016.231.000	1	Sicherungsring J	52x2 L	
25	8.300.100.486	N 900 055 025200 1	Sicherungsring A	25x1,2 L	
26	8.300.100.484	N 600000 987452 1	Radialdichtring	25x52x7	825 S
27	8.300.100.250	X 85 6136 2510 02 1	Antriebsrad		*to bis 604 845*
28	0.200.933.141	DIN 933-8.8 4	Skt.-Schraube	M 8x22	
28.1	0.100.933.133	DIN 933-8.8 4	Skt.-Schraube	M 8x28	*ab 604 846 from*
29	8.300.100.25	X 85 6136 9410 01 1	Dichtung		
30	0.200.933.021	DIN 933-8.8 4	Skt.-Schraube	M 8x18	

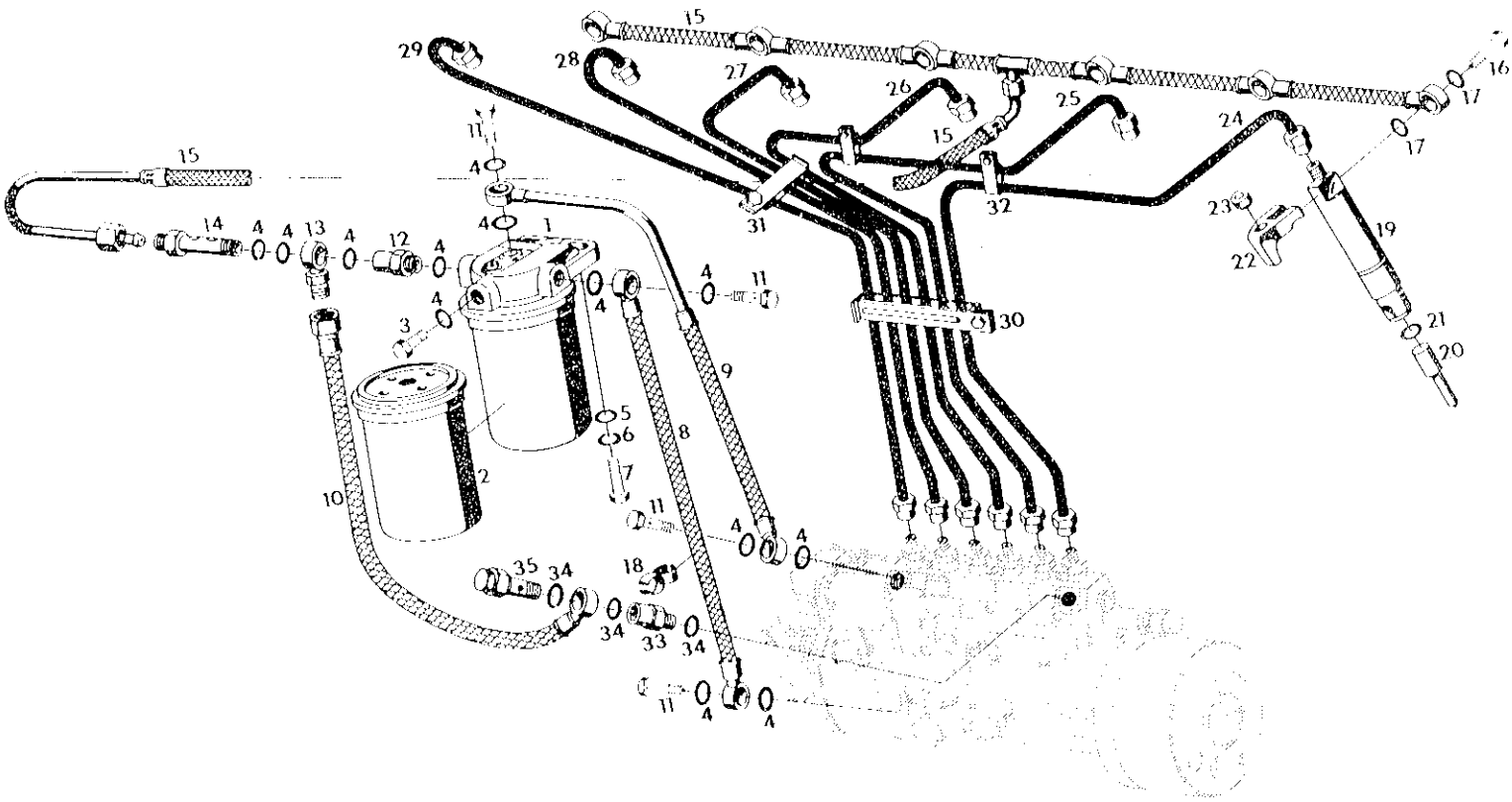

Pos. Item Pos.	Teil-Nummer Spare part No Numéro de piece		Stück Quantity Nombre	Benennung Description Désignation	
1	8.300.000.102	922 856	1	Kraftstoffilter	
α 2	8.319.000.049F		1	Kraftstoffilterbox	
3	6.391.141.020		1	Verschlußschraube	
4	0.107.603.033		13	Dichtring	A 14x18x1,5 DIN 7603-Cu
5	0.200.125.010		2	Scheibe	10,5 cd DIN 125
6	0.100.128.002		2	Federring	10 DIN 128
7	0.200.933.040		2	Skl.-Schraube	M 10x30 DIN 933-8.8
8	8.300.100.269	X 85 6145 5010 01	1	Kraftstoffleitung	NW 8
9	8.300.100.270	X 85 6145 5010 03	1	Kraftstoffleitung	NW 8
10	8.300.100.282	X 85 6145 5010 12	1	Rücklaufleitung	NW 8 *mit Ringstutzen*
11	6.396.080.000		4	Hohlschraube	A 8
12	8.300.100.272		1	Überströmventil	
13	8.300.100.283	C61-45.50-004	1	Ringstutzen	
14	8.300.100.273	X 85 6145 8110 01	1	Hohlschraube	
15	8.300.100.284	X 85 6146 5010 07	1	Leckölleitung	NW 3
16	6.396.030.000		6	Hohlschraube	A2/3

Pos. Item. Pos.	Teil-Nummer Spare part No Numéro de piece	Stück Quantity Nombre		Benennung Description Désignation		
17	0.107.603.005		12	Dichtring	A 8x12x1	DIN 7603-Cu
18	8.300.000.612	N 600000 594274	1	Schlauchschelle		
19	8.300.100.533	X 88 0000 9228 19	6	Düsenhalter		
b20	8.300.001.022	X 88 0000 9228 20	6	Düse	*561*	
b20	8.300.100.534	X 88 0001 0857 75	6	Düse	*562*	
21	8.300.100.275	X 88 5201 2502 94	6	Dichtring		
a	4.751.423.000	X 88 0000 9900 80	6	O-Ring	23x4	
22	8.300.100.276	X 85 6144 3610 01	6	Klemmstück		
23	0.106.330.001		6	Skt.-Mutter	BM 10	DIN 6330
24	8.300.100.285	X 85 6146 5010 09	1	Druckleitung	*1. Zylinder*	
25	8.300.100.286	X 85 6146 5010 10	1	Druckleitung	*2. Zylinder*	
26	8.300.100.287	X 85 6146 5010 11	1	Druckleitung	*3. Zylinder*	
27	8.300.100.288	X 85 6146 5010 12	1	Druckleitung	*4. Zylinder*	*cylinder*
28	8.300.100.289	X 85 6146 5010 13	1	Druckleitung	*5. Zylinder*	
29	8.300.100.290	X 85 6146 5010 14	1	Druckleitung	*6. Zylinder*	
30	8.300.001.055	X 88 0001 0847 77	1	Rohrschelle	R 32	
31	8.300.001.052	X 88 0001 0847 23	1	Rohrschelle	R 20	
32	8.300.001.050	X 88 0001 0847 21	1	Rohrschelle	R 8	
33	8.300.100.502	X 88 0000 9254 96	1	Anschlußnippel		
34	0.107.603.021		3	Dichtring	A 12x16x1,5	DIN 7603-Cu
35	8.300.100.503	933 677	1	Überströmventil		

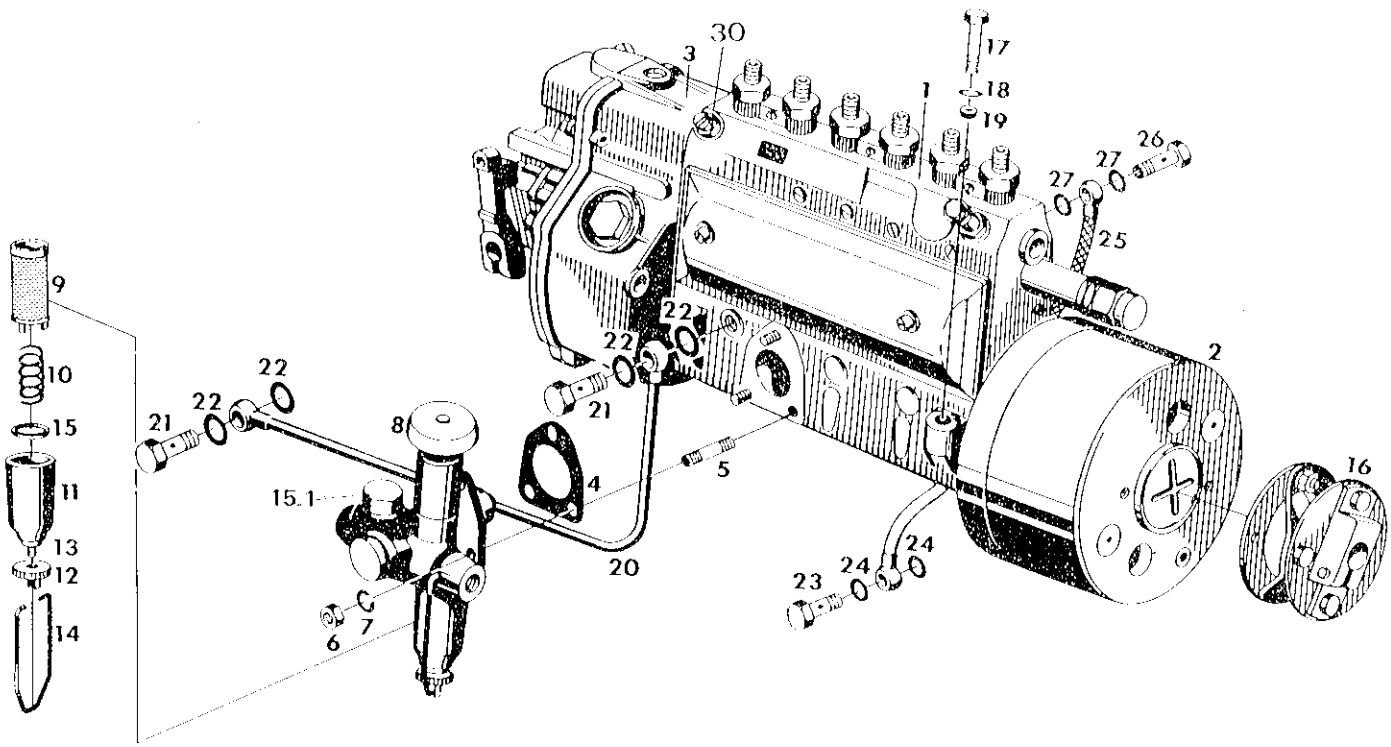

Pos Item. Pos.	Teil-Nummer Spare part No Numéro de pièce	Stück Quantity Nombre		Benennung Description Désignation	Bosch Nr.
1	8.300.000.057	X 85 6142 0010 04	1	Einspritzpumpe 160 PS 0.400.656.080 Injection pump; Pompe d' injection	
2	8.300.100.303	X 85 6142 0310 01	1	Automat. Spritzversteller Auto inj timer; Variat auto AV inj	561-16K
3	8.300.100.307	X 85 6142 0210 04	1	Mechanischer Regler Mechanicel govenor; Regulateur mechanique	
1	8.300.000.058	X 85 6142 0010 12	1	Einspritzpumpe 170 PS PE 6 A 85C 412 RS 2253Z Injection pump; Pompe d' injection	
2	8.300.100.303	X 85 6142 0310 01	1	Autom. Spritzversteller Auto inj timer. Variat auto AV inj	561-17K
3	8.300.100.308	C 61 42 02 000	1	Mechanischer Regler Mechanicel govenor; Regulateur mechanique	
1	8.300.000.059	X 85 6242 0010 01	1	Einspritzpumpe 180 PS 0.400.656.124 Injection pump; Pompe d' injection	
2	8.300.100.303	X 85 6142 0310 01	1	Autom. Spritzversteller Auto inj timer; Variat auto AV inj	562-18K
3	8.300.100.309		1	Mechanischer Regler Mechanicel govenor; Regulateur mechanique	
4	8.311.000.858	X 88 0000 9252 68	1	Dichtplatte Sealing plate; Plaque d' etanchte	
5	8.311.000.859	X 88 0000 9253 51	3	Stiftschraube Threaded pin; Goujon	
6	0.200.934.004		3	Skt.-Mutter M 6 DIN 934 8 Hexagonal nut; Ecrou Six pans	
7	0.100.128.001		3	Federring A 6 DIN 128 Spring ring; Rondelle grower	
8	8.311.000.855	X 85 6142 0410 01	1	Förderpumpe Fuel supply pump; Pompe de circulation	
9	8.311.000.857		1	Filtereinsatz Filter element; Cartouche filtriante	
10	8.311.000.863		1	Feder Spring; Ressort	

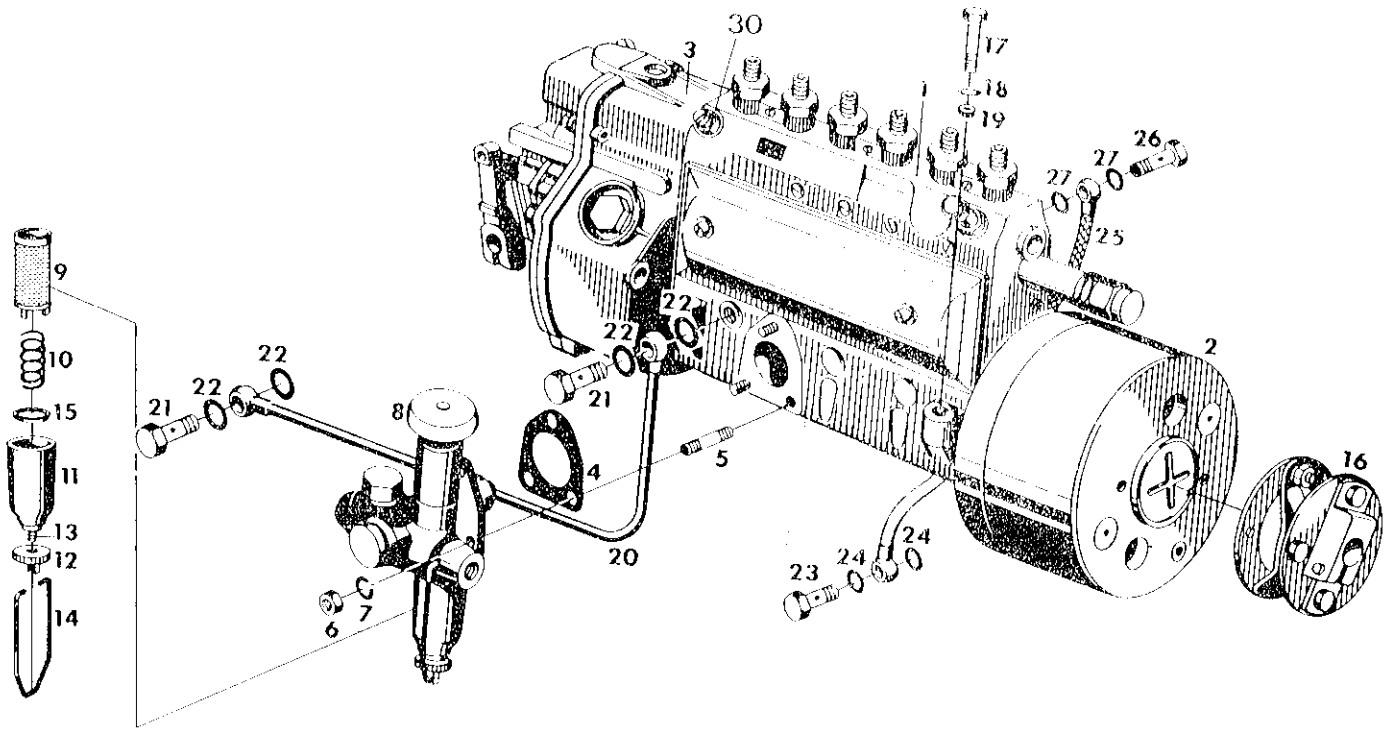

Pos. Item. Pos.	Teil-Nummer Spare part No. Numéro de piece	Stück Quantity Nombre		Benennung Description Désignation	
11	8.311.000.484		1	Schauglas	Inspection glass; Verre
11.1	8.311.000.880		1	Filtergehäuse - Alu	Filter housing - Ghana
12	8.311.000.860		1	Feststellmutter	Locking nut; Ecrou de Blocage
13	8.311.000.861		1	Feststellschraube	Locking pin; Vis de Blocage
14	8.311.000.862	X88 0000 9250 91	1	Spannbügel	Sightening strap; Etrier de serrage
15	8.311.000.488	A000 997 0040	1	Dichtung	Gasket; Garniture ou joint
15.1	8.311.000.856		2	Ventil	Valve; Soupape Valve
16	8.300.100.538	X88 0001 0847 75	1	Stahllamellenkupplung kpl.	Clutch; Embrayage
a (16.1	8.300.100.601		1	Scheibe	Pane; Rondelle
(16.2	8.300.100.602		1	Scheibe	Pane; Rondelle
17	0.200.931.026		4	Skt.-Schraube M8x70	DIN 931-8.8
18	0.100.128.004		4	Federring B 8	Hexagenal screw; Vis a tete hex DIN 128
19	0.106.319.002		4	Kugelscheibe C 8,4	Spring ring; Rondelle grower DIN 6319
20	8.300.100.310	X85 6142 5010 04	1	Ölleitung NW 4	Ball disc; Disque a Billes
21	6.396.080.000		2	Hohlschraube A 8	Oil piping; Conduite d'huile DIN 7623
22	0.107.603.033		4	Dichtring A14x18x1,5	Hollow screw; Vis creuse DIN 7603-Cu
23	6.396.040.000		1	Hohlschraube A 4	Sealing ring; Anneau d' etanch
24	0.107.603.011		2	Dichtring	Hollow screw; Vis creuse
25	8.300.100.306	X85 6142 5010 03	1	Ölleitung	Sealing ring; Anneau d'etanch
26	6.396.060.000		1	Hohlschraube A 6	Oil piping; Conduite d'huile
27	0.107.603.021		2	Dichtring A12x16x1,5	Hollow screw; Vis creuse DIN 7603-Cu
30			1	Entlüftungsschraube Bosch	Sealing ring; Anneau d'etanch 1.413.453.028
					Deaeration screw; Vis de purge d'air

Ölpumpe *Motor 551/552*
Oil pump 561/562
Pompe à huile 561S/562S

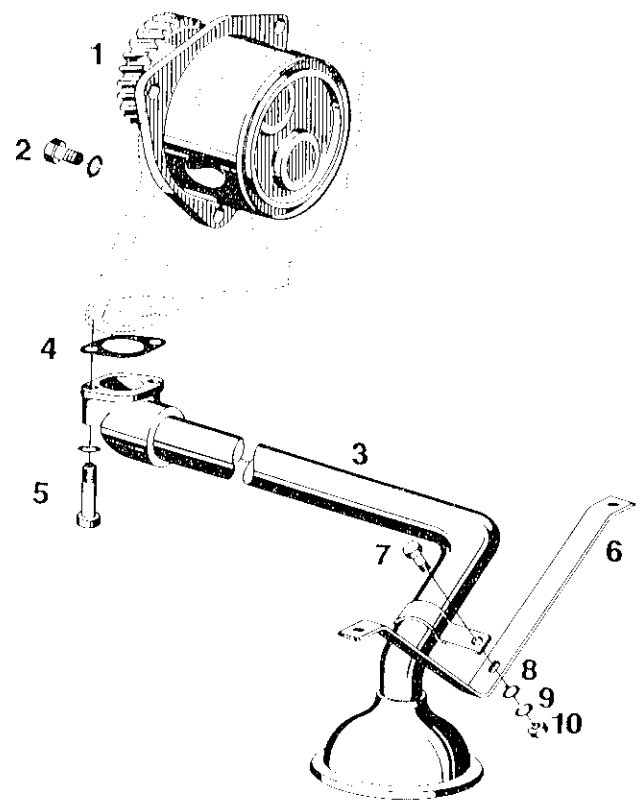

Pos. Item. Pos.	Teil-Nummer Spare part No Numéro de piece	Stück Quantity Nombre		Benennung Description Désignation
1	8.300.000.060	X 85 6152 0010 02	1	Ölpumpe kpl
2	0.200.933.023	DIN 933-8.8	5	Skt.-Schraube M 8x25
2.1	0.100.128.004	DIN 128	5	Federring 8
3			1	Ölsaugleitung *Motor 551/552 561/562 561S/562S*
3.1	8.300.100.359	X 85 5155 5010 01		
3.2	8.300.100.313	X 85 6155 5010 06		
3.3	8.300.100.314	X 85 6155 5010 06		
4	0.171.511.015	DIN 71511	1	Dichtung 22
5	0.200.912.148	DIN 912-8.8	2	Zylinderschraube M 8x45
5.1	0.100.128.004	DIN 128	2	Federring 8
6			1	Halter kpl *Motor (551/552 (561/562 561S/562S*
6.1	8.300.100.315	X 85 6155 3410 03		
6.2	8.300.100.316	X 85 6155 3410 08		
7	0.100.933.131		3	Skt.-Schraube M 8x15
8	0.200.125.006		1	Scheibe 8,4
9	0.100.128.004		3	Federring 8
10	0.200.934.006		1	Skt.-Mutter M 8

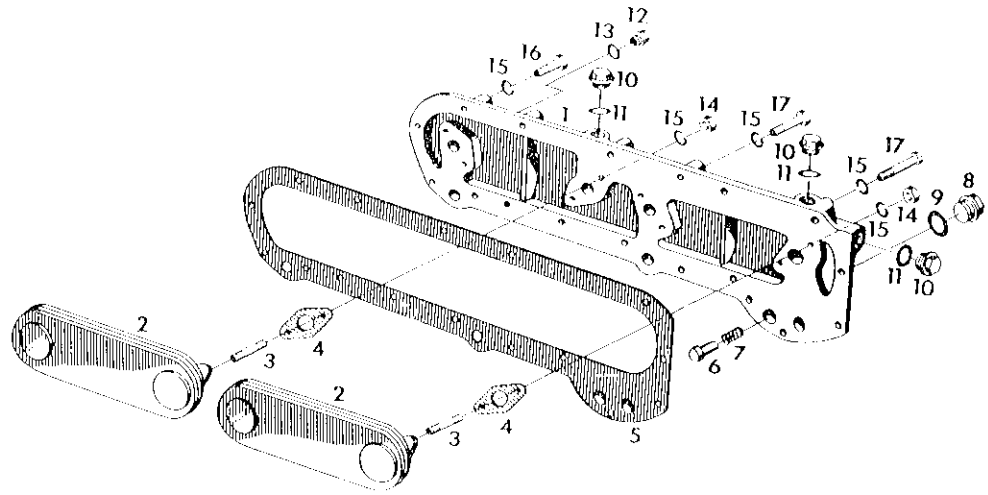

Pos. Item Pos.	Teil-Nummer Spare part No Numéro de piece	Stück Quantity Nombre		Benennung Description Désignation	
1	8.300.000.061	X 85 6117 0510 01		Wärmetauscher *mit Deckel* kpl	
1.1	8.300.002.557	x85 6117 151001	1	Deckel *with cover*	
2	8.300.100.324	X 85 6154 0110 01	2	Wärmetauscher	
3	0.100.939.005	DIN 939-8.8	8	Stiftschraube	M 8x40
4	0.171.511.002	DIN 71511	4	Dichtung	26x1,5
5	8.300.100.325	X 85 6117 9410 01	1	Dichtung	
6	8.300.100.322	C61-57.78-001	1	Ventilkegel	
7	8.300.100.321	X 85 6157 8210 02	1	Druckfeder	
8	8.300.100.323	N 007604 026103	1	Verschlußschraube	
9	0.107.603.084	DIN 7603-Cu	1	Dichtring	A 26x32x2
10	6.391.181.020		3	Verschlußschraube	AM 18x1,5
11	0.107.603.052	DIN 7603-Cu	3	Dichtring	A 18x22x1,5
12	6.391.101.020		1	Verschlußschraube	AM 10x1
13	0.107.603.011	DIN 7603-Cu	1	Dichtring	A 10x14x1
14	0.200.934.006	DIN 934-8	8	Skt.-Mutter	M 8
15	0.100.128.004	DIN 128	28	Federring	8
16	0.100.933.133	DIN 933-8.8	13	Skt.-Schraube	M 8x28
17	0.200.931.022	DIN 931-8.8	4	Skt.-Schraube	M 8x45
20	8.216.095.000E	Sonderausrüstung		Dichtkopf mit Überwurfmutter als Verbindung zwischen Wärmetauscher u. Retarder, *ohne Abb.*	

Hauptstromölfilter *Motor 561/562*
Main flow oil filter
Filtre à huile

01-12.2

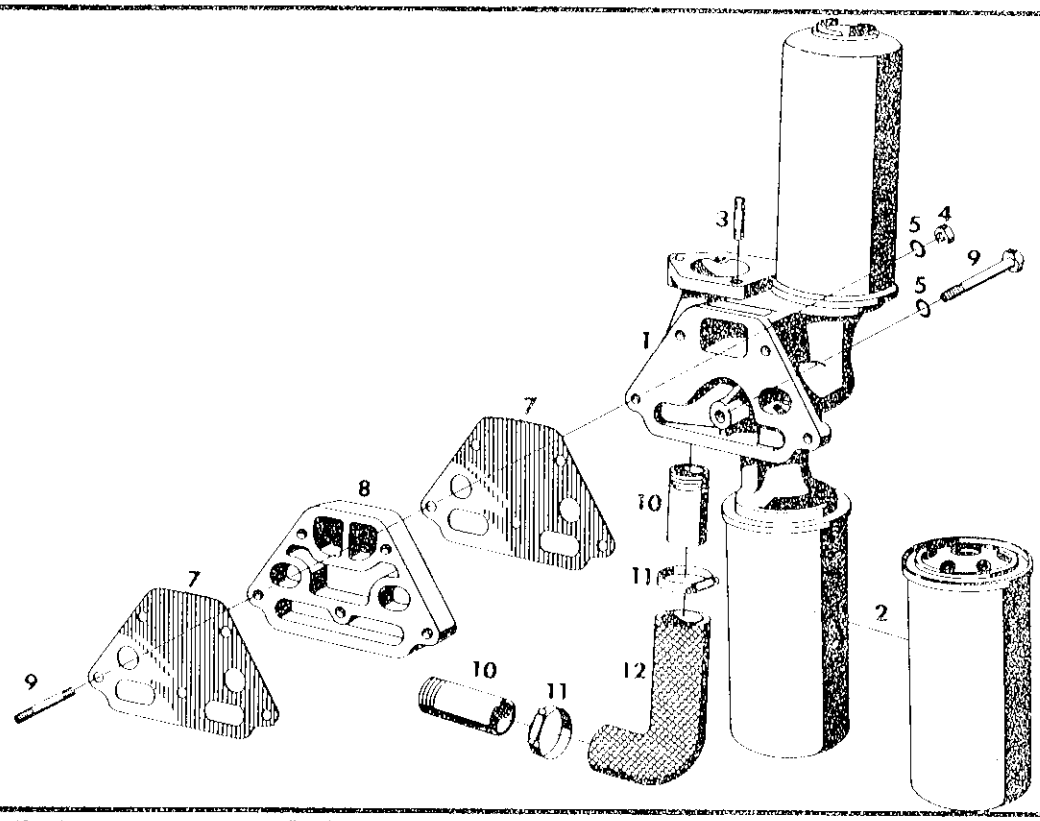

Pos Item. Pos.	Teil-Nummer Spare part No Numéro de pièce	Stück Quantity Nombre	Benennung Description Désignation		
1			1 Hauptstromölfilter kpl		
1.1	8.300.000.064	X 85 6154 0010 03	*Motor 561 bis 163 631 (siehe Rückseite)*		
1.2	8.300.000.062	X 85 6154 0110 06	*Motor 561 ab 163 632*		
1.3	8.300.000.063	X 85 6154 0110 06	*Motor 562*		
2	8.319.000.048	X 88 0000 9226 04	2 Wechselfilter		
3	0.200.835.022	DIN 835-8.8	3 Stiftschraube	M	8x30
4	0.200.934.006	DIN 934-8	3 Skt.-Mutter	M	8
5	0.100.128.004	DIN 128	5 Federring		8
6	0.200.931.239	DIN 931-8.8	2 Skt.-Schraube	M	8x120
7	8.300.100.327	X 85 6154 9410 01	2 Dichtung		
8	8.300.100.330	X 85 6154 3810 02	1 Zwischenstück		
9	0.100.939.046	DIN 939-8.8	3 Stiftschraube	M	8x60
10	8.300.100.328	X 85 6156 5110 01	2 Rohrstutzen		
11		984 869	2 Schlauchklemme		
12	8.300.100.329	X 85 6156 5210 01	1 Schlauchkrümmer		

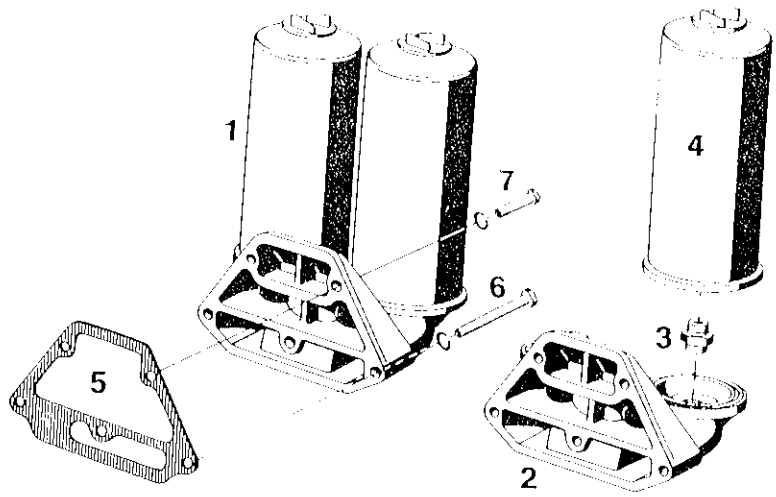

Pos. Item. Pos.	Teil-Nummer Spare part No Numéro de piece		Stück Quantity Nombre	Bezeichnung Description Désignation		
1	8.300.000.064	X 85 6154 0010 03	1	Hauptstromölfilter	*bis 103 631 Lo*	
2	8.300.100.331	X 85 6154 1110 01	1	Gehäuse		
3	8.300.100.332	X 88 5980 0029 85	2	Doppelstutzen		
4	8.300.100.540	X 88 0000 9228 53	2	Wechselfilter		
5	8.300.100.327	X 85 6154 9410 01	1	Dichtung		
6	0.100.931.255	DIN 931-8.8	3	Skt.-Schraube	M	8x110
7	0.200.931.019	DIN 931-8.8	2	Skt.-Schraube	M	8x35
7.1	0.100.128.004	DIN 128	5	Federring		8

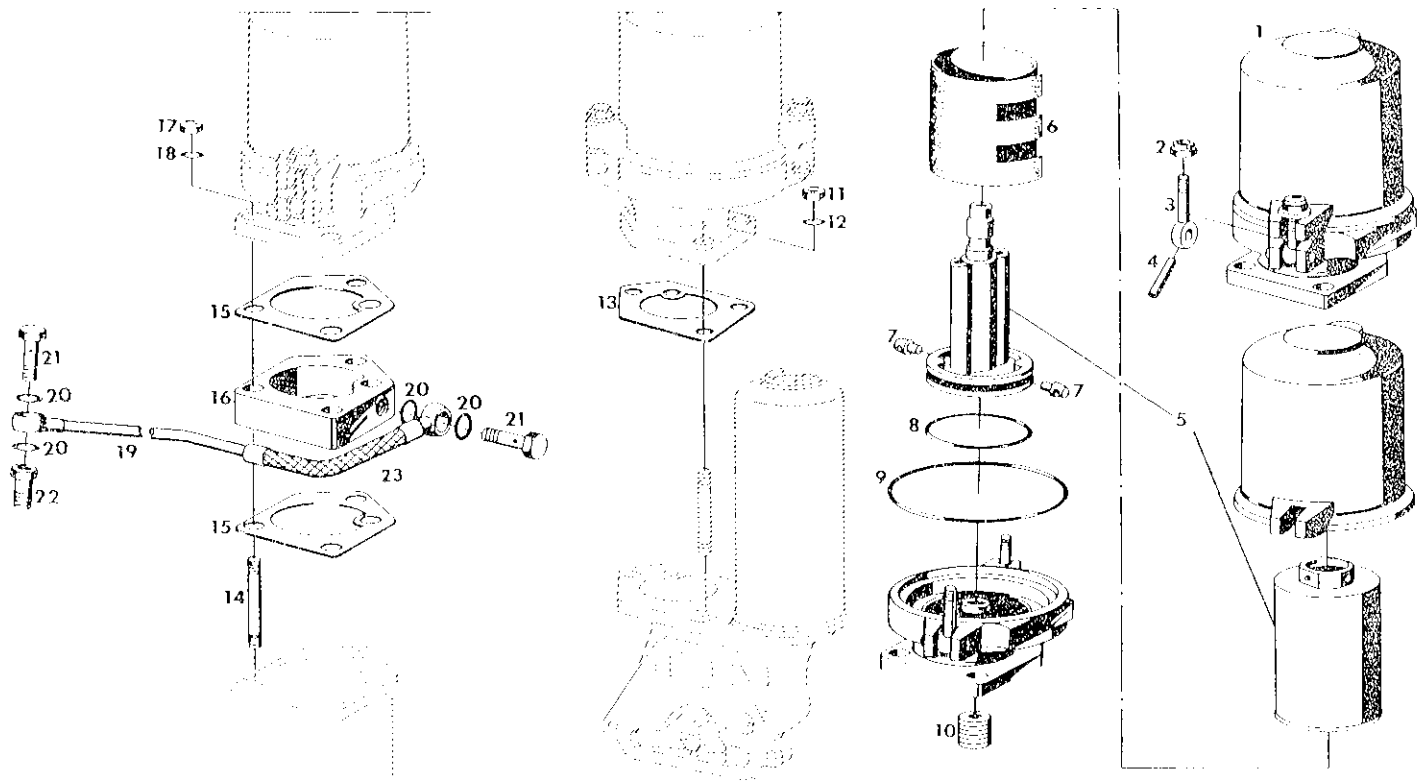

Pos. Item. Pos	Teil-Nummer Spare part No Numéro de piece	Stück Quantity Nombre		Benennung Description Désignation
1	8.300.000.066	X 85 6154 0210 02	1	Freistrahlzentrifuge kpl
2	0.200.985.002		2	Mutter M 8 DIN 985-8
a 3	6.322.065.030	N 000444 008203	2	Augenschraube BM 8x50
4	0.101.475.001		2	Knebelkerbstift 8x30 DIN 1475
5	8.300.100.541	X 88 0000 9839 67	1	Rotor
a 6	8.319.000.047	E	1	Einlegmanschette
7	8.300.100.543	X 88 0000 9839 70	2	Düse 1,2
8	8.300.100.544	X 88 0000 9839 69	1	Dichtung
9	8.300.100.545	X 88 0000 9839 71	1	Dichtung
10	8.300.100.546	X 88 0000 9839 66	1	Ventil
11	0.200.934.006		3	Skt.-Mutter M 8 DIN 934-8)
12	0.100.128.004		3	Federring 8 DIN 128) 1)
13	8.300.100.326	X 85 6154 9410 03	1	Dichtung)
14	0.100.939.006		3	Stiftschraube M 8x60 DIN939-5.8)
15	8.300.100.326	X 85 6154 9410 03	2	Dichtung)
16	8.300.100.333	X 85 6154 0310 01	1	Zwischenstück)
17	0.200.934.006		3	Skt.-Mutter M 8 DIN 934-8)
18	0.100.128.004		3	Federring 8 DIN 128)
19	8.300.100.334	X 85 6156 5010 02	1	Ölleitung)
20	0.107.603.011		4	Dichtring A 10x14 DIN 7603-Cu)
21	6.396.040.000		2	Hohlschraube A 4)
22	8.300.100.335	X 85 6156 8510 01	1	Gewindestück)
23	8.300.100.478	X 85 6192 5210 03	1	Schlauchstück)
23.18	300.100.336	X 88 5125 9603	1	Befestigungsschelle)

1) Pos. 11-13 nur bei Motor 561/562) only for engine, 561/562
2) Pos. 14-23 nur bei Motor 5615/5625) seulement pour moteur 5615/5625

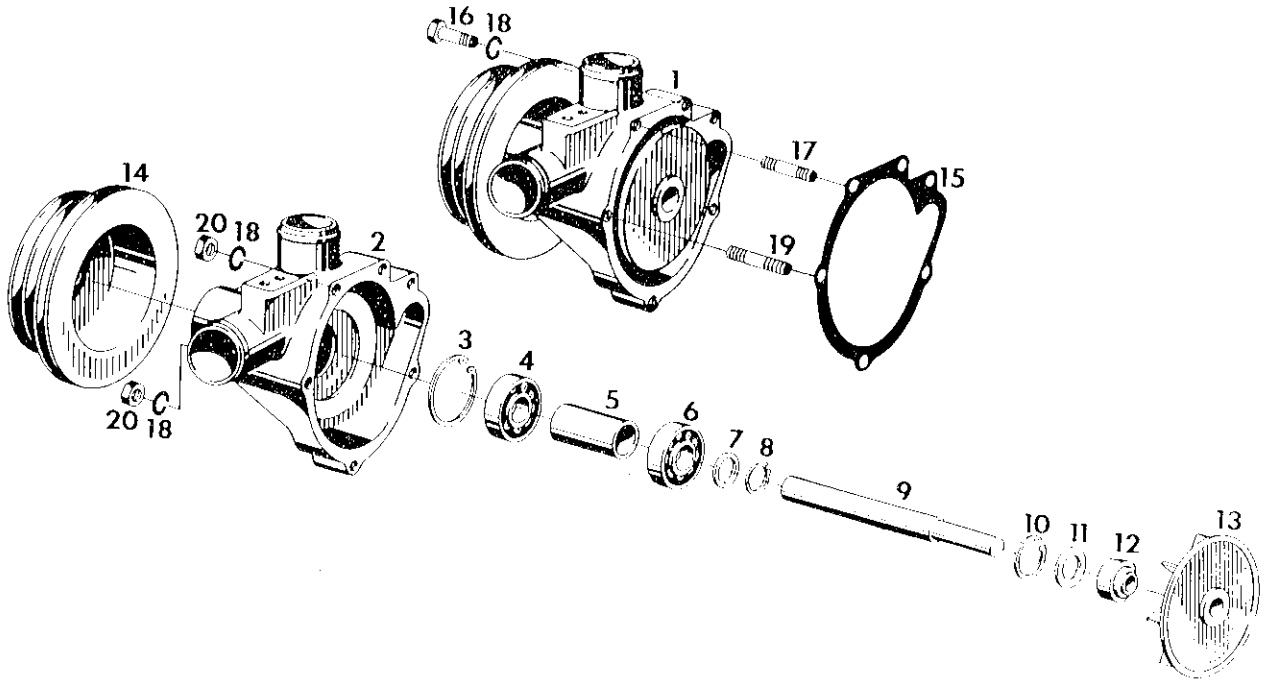

Pos Item Pos	Teil-Nummer Spare part No Numéro de pièce	Stück Quantity Nombre		Benennung Description Désignation
1			1	Wasserpumpe kpl *(Motor 561(5) bis* *(Motor 562 bis 604 322* *(Motor 5625 bis 604 184* *from* *(Motor 562 ab 604 323) siehe Rück-* *(Motor 5625 ab 604 185) seite* *look at the backside*
1.1	8.300.000.067	X 85 6162 0010 02		
1.2	8.300.000.068	X 85 6162 0010 13		
2	8.300.100.337	X 85 6162 1110 02	1	Wasserpumpengehäuse
3	0.100.472.026	DIN 472	1	Sicherungsring 52x2
4	6.691.085.400		1	Rillenkugellager 6304-RS/C4
5	8.300.100.338	X 85 6152 6910 01	1	Abstandrohr
6	6.691.063.100		1	Rillenkugellager 6204-RS/C3
7	0.100.988.001	DIN 988	1	Paßscheibe 20x28x2
8	0.100.471.014	DIN 471	1	Sicherungsring 20x1,2
9	8.300.100.339	X 85 6162 2110 C1	1	Welle
10	0.100.471.024	DIN 471	1	Sicherungsring 35x1,5
11	0.100.988.002	DIN 988	1	Paßscheibe 25x35x1
12	8.300.100.340		1	Schleifringpackung
13	8.300.100.341	X 85 6162 2010 01	1	Schaufelrad
14	8.300.100.342		1	Riemenscheibe
15	8.300.100.343	X 85 6162 9410 01	1	Dichtung
16	0.200.931.023	DIN 931-8.8	4	Skt.-Schraube M 8x50
17	0.100.939.046	DIN 939-8.8	1	Stiftschraube M 8x60
18	0.100.128.004	DIN 128	6	Federring 8
19	0.100.939.047	DIN 939-8.8	1	Stiftschraube M 8x80
20	0.200.934.006	DIN 934-8	2	Skt.-Mutter M 8

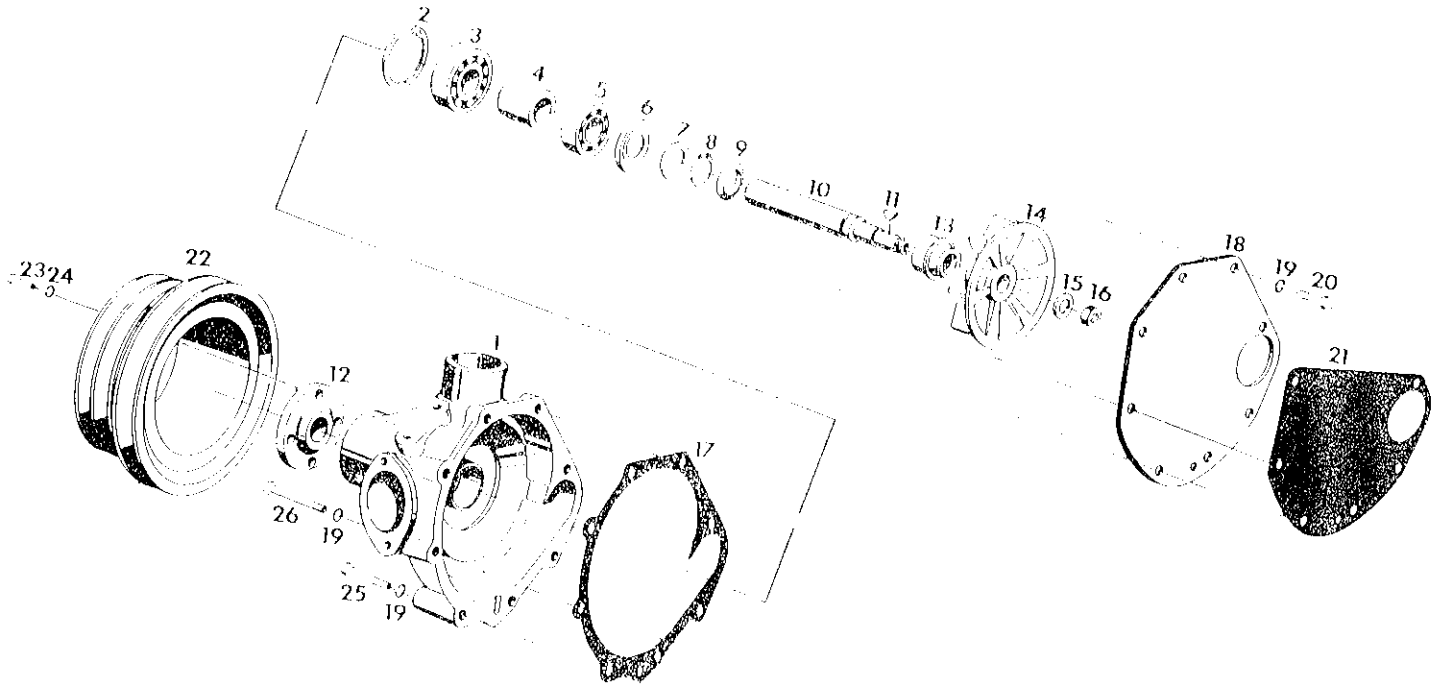

Pos. Item. Pos.	Teil Nummer Spare part No Numèro de piece	Stück Quantity Nombre	Benennung Description Désignation		
1	8.300.000.068	X 85 6162 0010 13	1	Wasserpumpe kpl *Motor 562 ab 604 083* *Motor 5628 ab 604 185* *from*	
1.1	8.300.100.344	X 85 6162 1110 10	1	Wasserpumpengehäuse	
2	0.100.472.026	DIN 472	1	Sicherungsring	52x2
3	6.691.085.500		1	Rillenkugellager	6304-2RS/C4
4	8.300.100.338	X 85 6162 6910 01	1	Abstandrohr	
5	6.691.063.200		1	Rillenkugellager	6204-2RS
6	6.691.063.003	X 88 0000 9929 85	1	Nilosring	6204 ZAV-Ms
7	0.100.988.001	DIN 988	1	Paßscheibe	20x28x2
8	0.100.471.014	DIN 471	1	Sicherungsring	20x1,2
9	8.300.100.345	X 88 5980 0013 94	1	Spritzring	
10	8.300.100.346	X 85 6162 2110 05	1	Welle	
11	8.014.092.000		1	Scheibenfeder	3x5
12	8.300.100.347	X 85 6162 2310 03	1	Nabe	
13	8.300.100.340		1	Schleifringpackung	
14	8.300.100.348	X 85 6262 2010 01	1	Schaufelrad	
15	8.300.100.349	X 88 5980 0011 65	1	Scheibe	
16	0.200.935.006	DIN 936-Ms	1	Skt.-Mutter	M 12x1,5
17	8.300.100.350	X 85 6162 9410 11	1	Dichtung	
18	8.300.100.351	X 85 6162 6510 03	1	Zwischenplatte	
19	0.100.128.004	DIN 128	8	Federring	8
20	0.200.933.022	DIN 933-8.8	2	Skt.-Schraube	M 8x20
21	8.300.100.352	X 85 6162 9410 12	1	Dichtung	
22	8.300.100.353	X 85 6162 2410 15	1	Riemenscheibe	
23	0.200.933.036	DIN 933-8.8	4	Skt.-Schraube	M 10x20
24	0.100.128.004	DIN 128	4	Federring	10
25	0.200.931.295	DIN 931-8.8	4	Skt.-Schraube	M 8x65
26	0.200.931.030	DIN 931-8.8	2	Skt.-Schraube	M 8x90

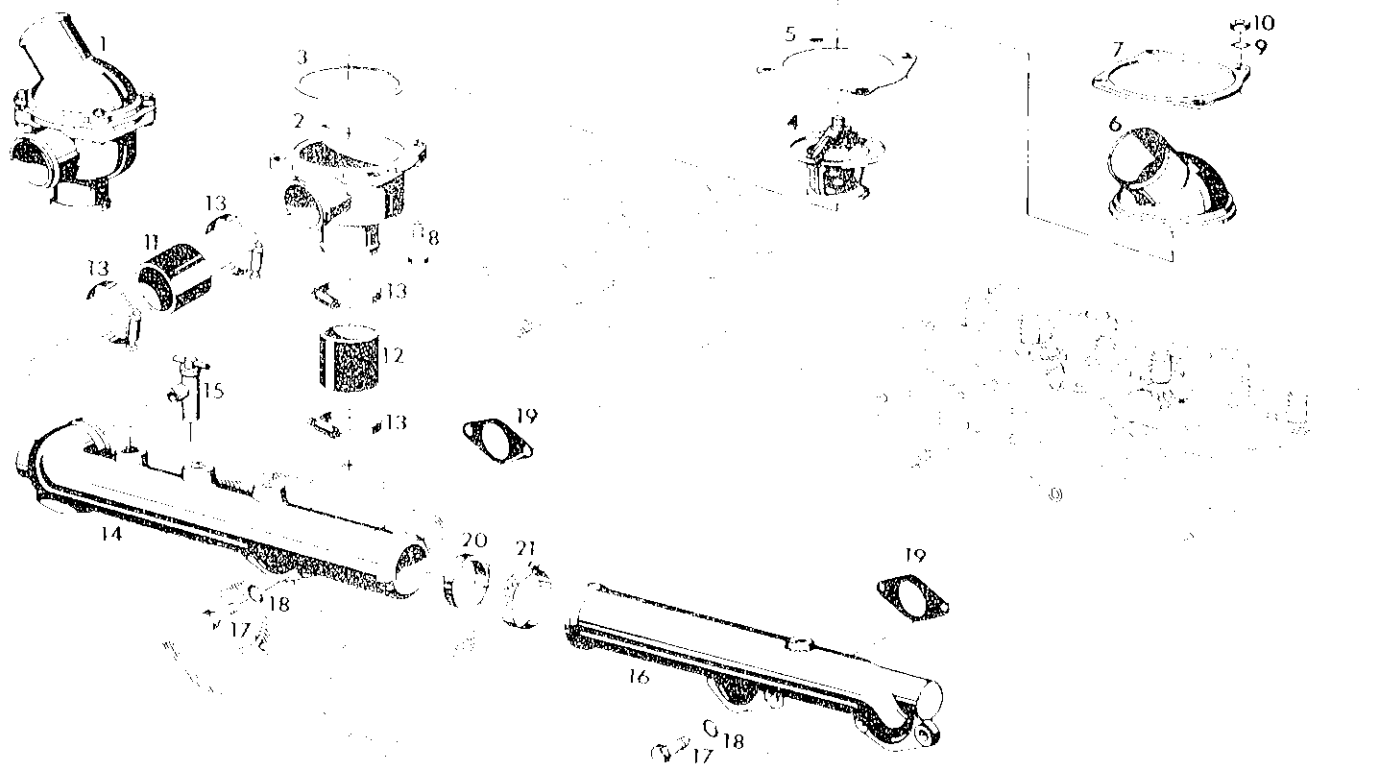

Pos. Item. Pos.	Teil-Nummer Spare part No Numéro de piece	Stück Quantity Nombre		Benennung Description Désignation		
1	8.300.000.069	X 85 6264 0010 06	1	Kühlwasserregler kpl. Thermostat	561/562	Pos. 1-21
a 1.1	siehe Rückseite		1	Kühlwasserregler kpl. Thermostat compl	561S/562S	Pos. 30-49
2	8.300.100.354	X 85 6264 1110 01	1	Gehäuse Case; Carter ou boitier		
3	8.300.100.355	X 88 5206 4903 94	1	Dichtung Gasket; Garniture ou joint		
4	8.311.000.277	X 88 5206 4202 00	1	Thermostat (79°)		
4.1	8.311.000.509		1	Thermostat (83°)		
b 4.2	8.311.000.843		1	Thermostat (71°) S110 H Ghana		
5	8.300.100.356	X 88 5206 4905 94	1	Dichtung Gasket; Garniture ou joint		
6	8.300.100.357	X 88 5206 4305 15	1	Deckel Cover; Couvercle		
7	8.300.100.358	X 88 5206 4300 36	1	Druckring Thrust ring; Anneau de butée		
8	0.200.933.016		4	Skt.-Schraube M 6x30 DIN 933-8.8 Hexagonal screw Vis à tête hex		
9	0.100.128 001		4	Federring 6 DIN 128 Spring ring; Rondelle grower		
10	0.200.934.004		4	Skt.-Mutter M 6 DIN 934 Hexagonal nut Ecrou six pans		
11 12	4.521.050 100		1	Schlauch ϕ 50 Länge angeben Hose; Tujausouple mark lenght,		
13	6.837 009.100	A 000 997 169 C	4	Schlauchschelle Hose clip; Collier pr flexible		

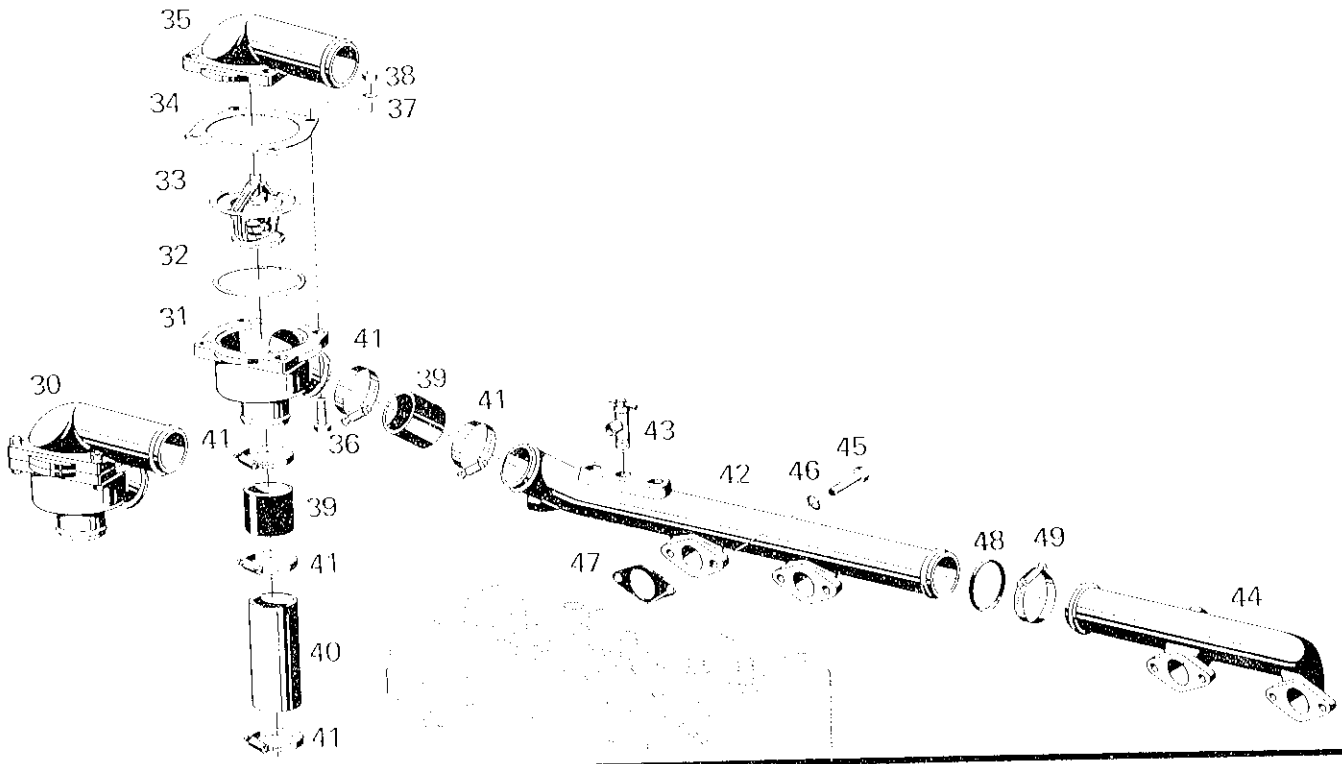

Pos. Item Pos.	Teil-Nummer Spare part No Numéro de pièce	Stück Quantity Nombre	Benennung Description Désignation
14	8.300.100.365	X 85 6166 1810 03	1 Kühlwasserkrummer vorn Motor 561/562 bis Fahrzeug-Nr 603 661
14.1	8.300.100.366	X 85 6166 1810 21	1 Kühlwasserkrümmer vorn Motor 562 ab Fahrzeug-Nr 603 662
15	8.016.051.000	X 88 0000 9227 09	1 Ablaßventil Drain valve; Soupape de vidge
16	8.300.100.361	X 85 6166 1810 04	1 Kühlwasserkrümmer hinten
17	0.200.933.023		8 Skt.-Schraube M 8x25 DIN 933-8.8 Hexagonal screw; Vis a tete hex
18	0.100.128.004		8 Federring Spring ring; Rondelle grower
19	8.300.100.362	X 85 6166 9410 01	4 Dichtung Gasket; Garniture ou joint
20	8.300.100.363	X 88 5126 9600 94	1 Dichtring Sealing ring ; Anneau d' etanch
21	6.837.010.100	X 88 0000 9848 70	1 Schlauchschelle Hose clis; Collier pr flexible
	8.300.100.364	X 88 5980 0054 61	3 Plastic-Verschlußstopfen
30	8.300.000.070	X 85 6264 0010 07	1 Kühlwasserregler 561 S/562S Thermostat
31	8.300.100.367	X 85 6264 1110 02	1 Gehäuse Case; Carter ou boitier
32	8.300.100.355	X 88 5206 4903 94	1 Dichtung Gasket ; garniture ou joint
a 33	8.311.000.843		1 Thermostat (71°) S 120 E Ghana
33.1	8.311.000.277		1 Thermostat (79°)
33.2	8.311.000.509		1 Thermostat (83°)

	Pos. Item Pos.	Teil Nummer Spare part No Numéro de pièce	Stück Quantity Nombre		Benennung Description Désignation
	34	8.300.100.356	X 88 5206 4905 94	1	Dichtung Gasket Garniture ou joint
	35	8.300.100.368	X 88 5206 4308 15	1	Deckel Cover; Couvercle
	36	0.200.931.008		4	Skt. Schraube M 6x35 DIN 931-8.8 Hexagonal screw; Vis à tête hex
	37	0.100.128.001		4	Federring 6 DIN 128 Spring ring; Rondelle grower
	38	0.200.934.004		4	Skt.-Mutter M 6 DIN 934-8 Hexagonal nut; Ecrou six pans
a	39	4.521.050.100	N 900271 05000 2	1	Schlauch ϕ 50 Hose; Tujan souple
	40	8.300.100.369	X 85 6266 5110 01	1	Rohr 561 S Pipe Tuyan - tube
	40.1	8.300.100.370		1	Rohr 562 S Pipe Tuyan - tube
	41	6.837.009.100	A 000 997 169 C	6	Schlauchschelle Hose clip; Collier pr flexible
	42	8.300.100.371	X 85 6166 1810 10	1	Kühlwasserkrümmer vorn 561/562 bis Fahrzeug-Nr. 604 228
	42.1	8.300.100.372	X 85 6166 1810 22	1	Kühlwasserkrümmer vorn 562 ab Fahrzeug-Nr. 604 229
	43	8.016.051.000	X 88 0000 9227 09	1	Ablaßventil Drain valve; Soupape de vidge
	44	8.300.100.373	X 85 6166 1810 08	1	Kühlwasserkrümmer hinten
	45	0.200.933.023		8	Skt.-Schraube M 8x25 DIN 933 8.8 Hexagonal screw; Vis à tete hex
	46	0.100.128.004		8	Federring 8 DIN 128 Spring ring; Rondelle grower
	47	8.300.100.362	X 85 6166 9410 01	1	Dichtung Gasket Garniture ou joint
	48	8.300.100.363	X 88 5126 9600 94	1	Dichtring Sealing ring; Anneau d' etanch
	49	6.837.010.100	X 88 0000 9848 70	1	Schlauchschelle Hose clip; Collier pr flexible
		8.300.100.364	X 88 5980 0054 61	3	Plastic Verschlußstopfen Locking plug; Bouchon filete

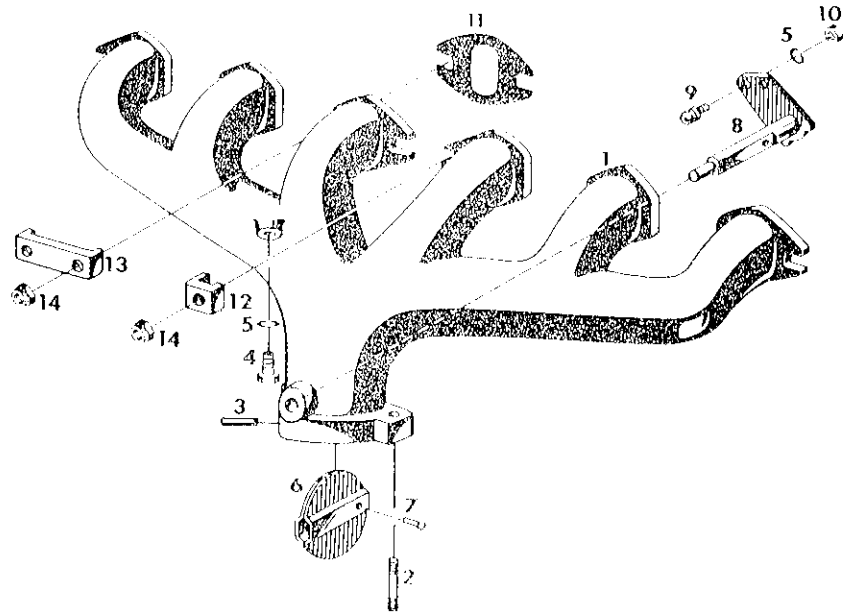

Pos Item Pos	Teil-Nummer Spare part No Numéro de piece	Stück Quantity Nombre		Benennung Description Désignation
				mit engine exhaust
1	8.300.000.073	X 85 6185 0010 01	1	Auspuffkrümmer *mit Motorbremse*
2	0.100.939.040	DIN 939-10.9	3	Stiftschraube M 12x40
3	0.101.473.057	DIN 1473-6.8	1	Zylinderkerbstift 8x40
4	0.100.933.131	DIN 933-8.8	1	Skt.-Schraube M 8x15
5	0.100.128.004	DIN 128	3	Federring 8
6	8.311.130.208	X 88 5989 5114 60	1	Drosselklappe
7	0.101.476.010	DIN 1476	1	Halbrundkerbnagel 5x15
8	8.300.100.389	X 85 6195 2010 01	1	Welle *mit hebel, with lever*
9	6.858.602.000		2	Kugelzapfen A 13
10	0.200.934.006	DIN 934-8	2	Skt.-Mutter M 8
11	8.300.100.387	X 85 6185 9410 02	6	Dichtung
12	8.300.100.390	X 85 6185 3610 01	4	Klemmstück
13	8.300.100.388	X 85 6185 3610 02	4	Klemmstück
14	8.300.000.611	N 999901 012002	12	Sicherheitsmutter M 12 SN 14 441

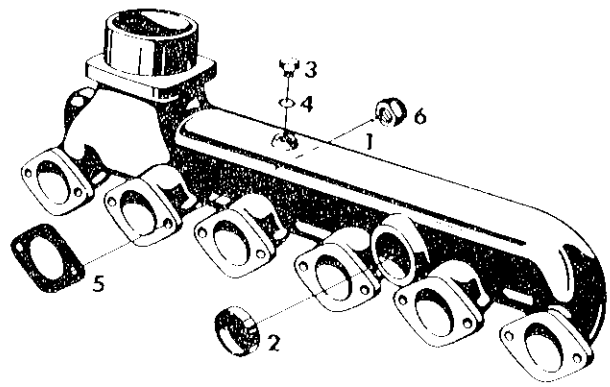

Pos. Item Pos.	Teil Nummer Spare part No Numbro de piece	Stück Quantity Nombre	Benennung Description Désignation
1	8.300.000.077 X 85 6181 0010 01	1	Luftansaugkrümmer
2	0.100.443.016 DIN 443	1	Verschlußdeckel 50
3	6.391.101.020	1	Verschlußschraube AM 10x1
4	0.107.603.011 DIN 7603-Cu	1	Dichtring A 10x14
4.1	0.200.933.034 DIN 933-8.8	2	Skt.-Schraube M 10x15
5	8.300.100.402 X 85 6181 9410 01	6	Dichtung
6	8.300.100.185 X 88 5988 9100 87 17		Sicherheitsmutter M 10 SN 14 441

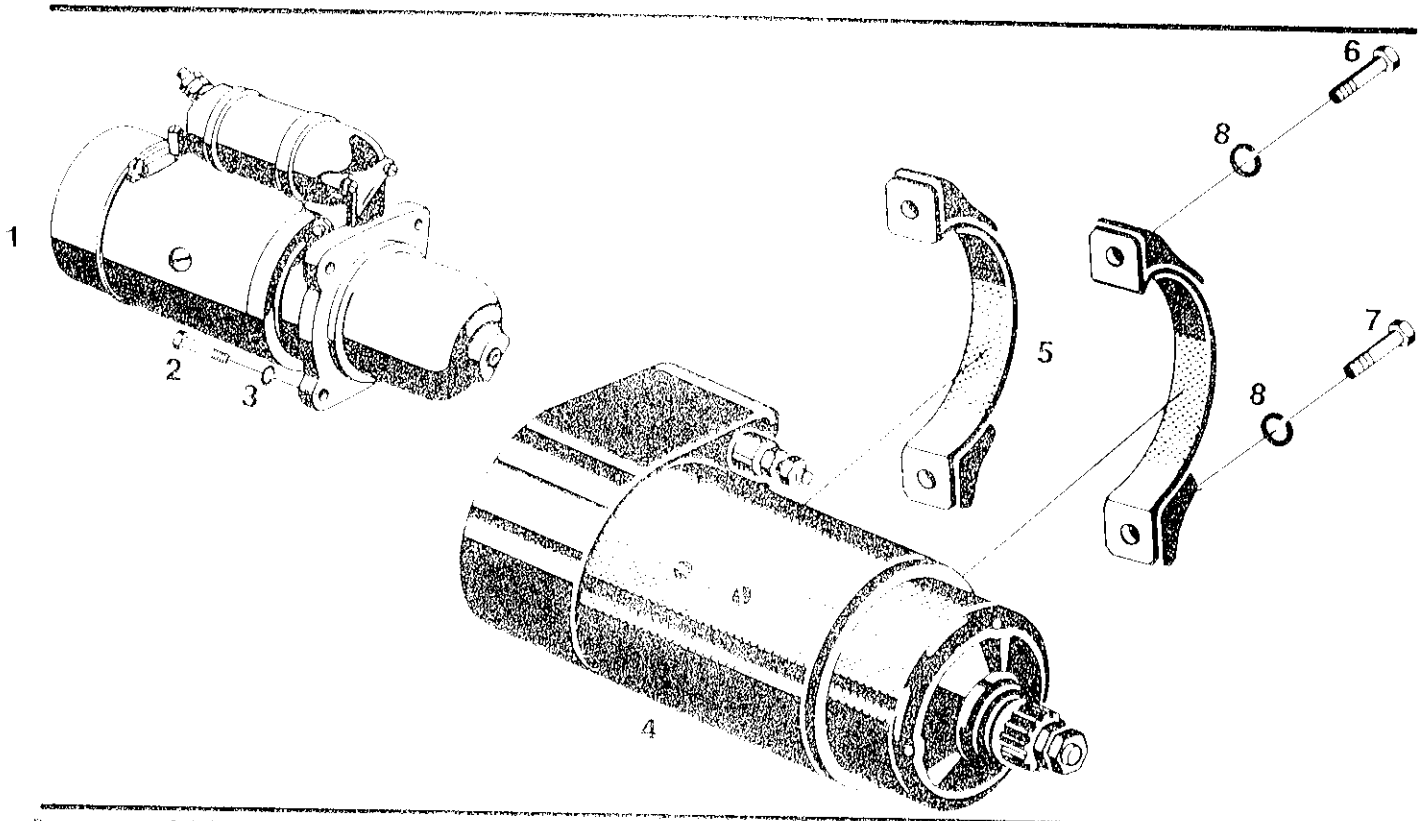

Pos. Item Pos	Teil Nummer Spare part No Numéro de pièce	Stück Quantity Nombre	Bezeichnung Description Désignation	
				Bosch Nr.
1	8 300 100 547	X 88 0001 0847 13	1	Anlasser kpl (Mot 551/552/561/562(S)) 0.001.360.009 Starting motor compl Démarreur compl.
2	0 200.912.034		3	Zyl Schraube M 10x30 DIN 912-8.8 Cyl Head bolt Vis a culasse
3	0.100.128.002		3	Federring 10 DIN 128 Spring ring Rondelle grower
4	8.300.100.548	X 88 0000 9221 53	1	Anlasser kpl Motor 523/524 0.001.410.034 Starting motor compl Démarreur compl.
5	8.300.100.384	X 88 5137 9200 37	1	Haltebügel Retaining bow Etrier de retenue
6	0.200.921.043		1	Sechskantschraube M 10x65 DIN 931-8.8 Hexagonal screw Vis a tête hex
7	0.200.934.046		1	Sechskantschraube M 10x45 DIN 931-8.8 Hexagonal screw Vis a tête hex
8	0.100.128.002		2	Federring 10 Spring ring Rondelle grower

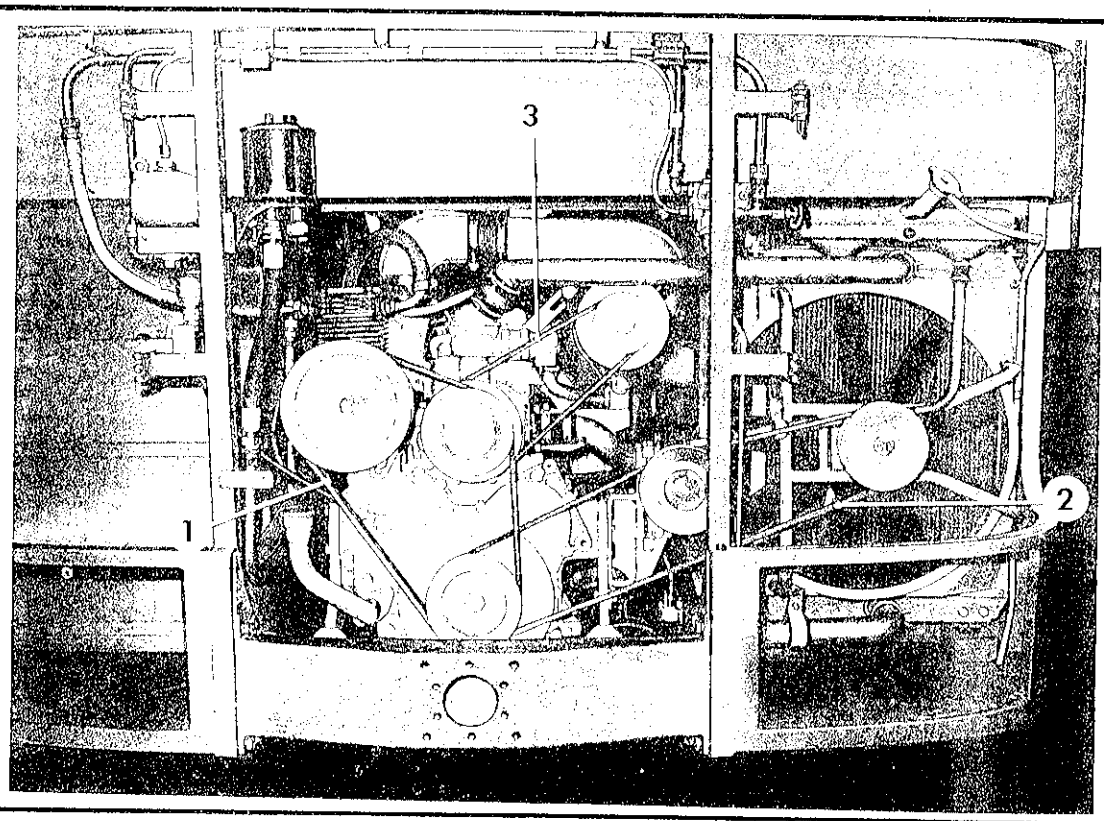

Pos Item. Pos.	Teil-Nummer Spare part No Numéro de piece	Stück Quantity Nombre	Benennung Description Désignation		
b 1	4.761.777.000	3	Schmal-Keilriemen	12,5x1625	
a 2	4.761.791.500	1	Schmal-Keilriemen	12,5x2200	
2.1	4.761.789.500	1	Schmal-Keilriemen	12,5x2050	*S110A,S120A*
3	4.761.719.000	1	Schmal-Keilriemen	12,5x1200	
a 3.1	4.761.718.000	1	Schmal-Keilriemen	12,5x1175	*S110A, S120A*

Dichtungssatz
Gasket set
Jeu de joints

Motor 561/561S
engine 562/562S

01-20.2

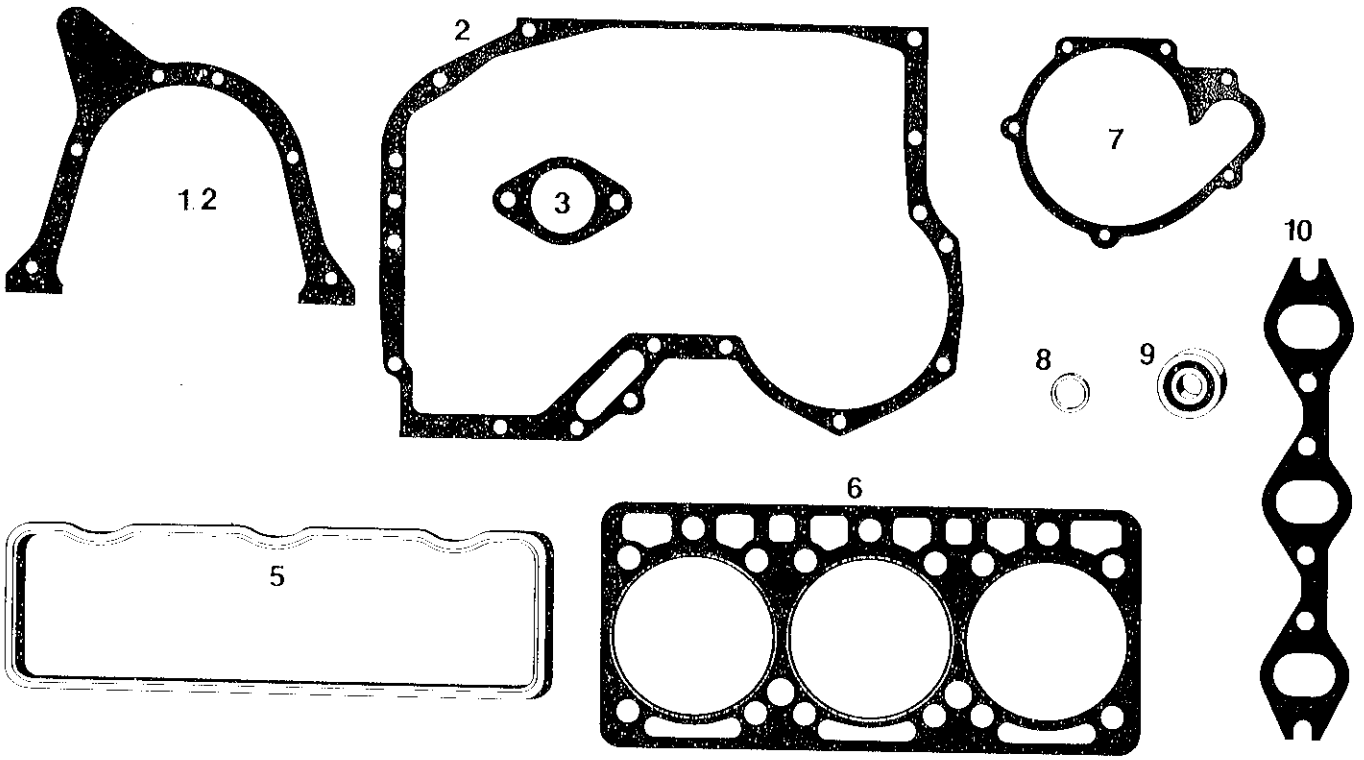

Pos. Item. Pos.	Teil-Nummer Spare part No Numéro de pièce	Stück Quantity Nombre	Benennung Description Désignation
1	8.300.000.079 X 85 6198 0310 01		Dichtungssatz kpl *Motor 561,561S*
a 1.1	8.300.002.630 X 85 6298 0310 01		Dichtungssatz kpl. *Motor 562,562S*
			Dichtung
1.2	8.300.100.211 X 85 6117 9410 02	1	*für Deckel am Kurbelgehäuse*
2	8.300.100.032 X 85 6113 9410 01	1	*für Steuergehäusedeckel*
3	8.300.100.402 X 85 6181 9410 01	6	*für Ansaugrohr*
5	8.300.100.116 X 85 6117 9410 03	1	*für Zylinderkopfhaube*
6	8.300.100.480 X 85 6112 9410 03	1	*für Zylinderkopf Motor 561/561S*
6.1	8.300.100.111	1	*für Zylinderkopf Motor 562/562S*
7	8.300.100.343 X 85 6162 9410 01	1	*für Wasserpumpe*
8	8.300.100.489 X 88 0000 9900 80	6	*für Düsenhalter*
9	4.751.421.000	1	Radialdichtring 25x52x7
			Dichtung
10	8.300.100.387 X 85 6185 9410 02	6	*für Auspuffkrümmer*
11	8.300.100.355 X 88 5206 4903 94	1	*für Thermostat*
12	8.300.100.251 X 85 6136 9410 01	1	*für Einspritzpumpenantrieb*
13	8.300.100.356 X 88 5206 4905 94	1	*zwischen Thermostatgehäuse u. Deckel*
14	8.300.100.362 X 85 6166 9410	4	*für Kühlwasserleitung*
15	8.300.100.152 X 88 5121 3200	1	*für Deckel am Steuergehäusedeckel*
16	8.300.100.325 X 85 6117 9410 01	1	*für Deckel mit Wärmetauscher*

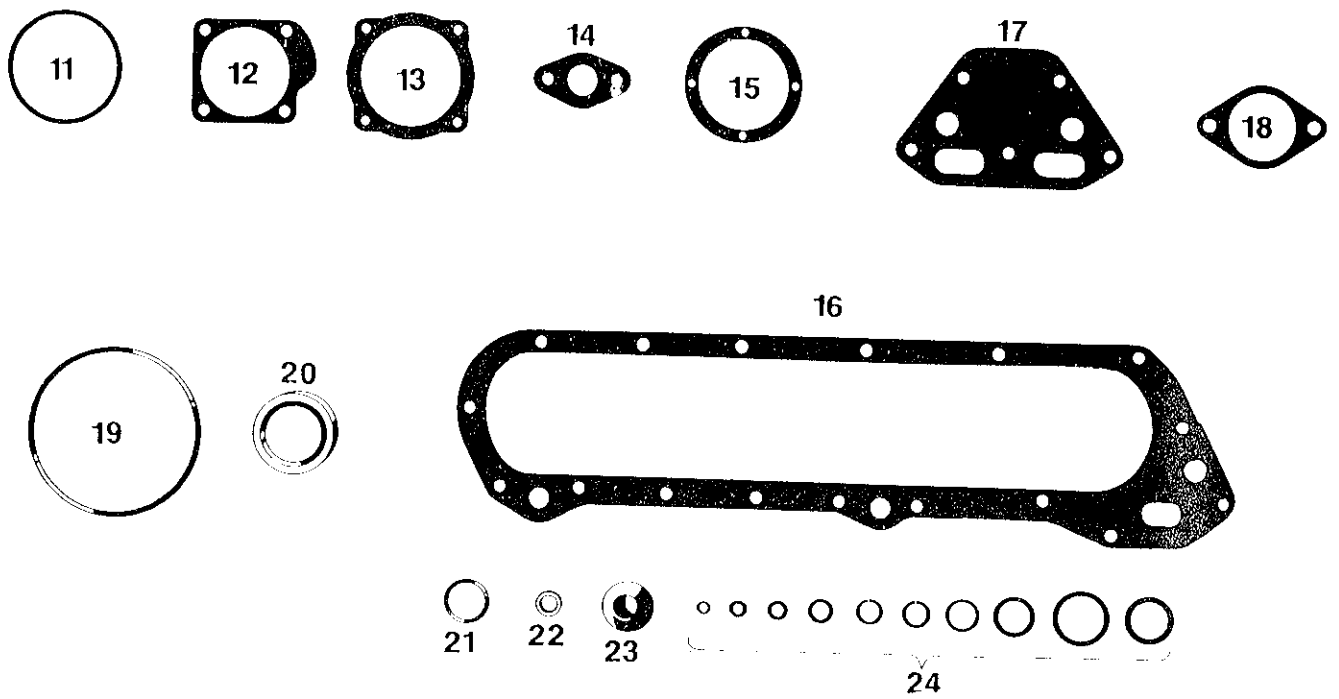

Pos. Item Pos.	Teil-Nummer Spare part No Numéro de piece	Stück Quantity Nombre	Benennung Description Désignation
			Dichtung
17	8.300.100.327 X 85 6154 9410 01	1	*zwischen Ölfilter und Kurbelgehäuse*
	8.300.100.326 X 85 6154 9410 03	1	*für Ölzentrifuge*
	0.171.511.002	4	26)
	0.171.511.005	1	40) DIN 71511
18	0.171.511.015	1	22)
			Dichtring
19	8.300.100.490 X 88 0000 9902 62	12	*für Zylinderlaufbuchse*
20	8.300.100.363 X 88 5126 9600 94	1	*für Kühlwasserleitung*
21	4.751.422.000	6	*am Zylinderkopf*
22	8.300.100.275 X 88 5201 2502 94	6	*für Einspritzdüse*
23	8.300.100.118 X 85 6117 9410 05	6	*für Zylinderkopfhaube*
24	0.107.603.001	4	A 6x10x1 DIN 7603-Cu
	0.107.603.005	12	A 8x12x1 DIN 7603-Cu
	0.107.603.011	15	A 10x14x1 DIN 7603-Cu
	0.107.603.021	2	A 12x16x1,5 DIN 7603-Cu
	0.107.603.033	16	A 14x18x1,5 DIN 7603-Cu
	0.107.603.044	1	A 16x20x1,5 DIN 7603-Cu
	0.107.603.052	7	A 18x22x1,5 DIN 7603-Cu
	0.107.603.067	1	A 22x27x1,5 DIN 7603-Cu
	0.107.603.082	4	A 26x32x1,5 DIN 7603-Cu
	0.107.603.089	1	A 30x36x2 DIN 7603-Cu
	0.107.603.100	1	A 38x44x2 DIN 7603-Cu
	8.300.100.487 X 88 0001 0856 42	1	B 30x38